DESIGNED, TESTED AND
APPROVED **IN GERMANY**

Fakir
HAUSGERÄTE

HOBBY **EVO**
HL 650

Fanlı Isıtıcı
Fan Heater



TR Kullanım Kılavuzu
EN User Manual

TR Garanti Belgesi
EN Warranty Certificate

Türkçe..... 3
English..... 15

Türkçe

Kullanım Talimatları Hakkında 4
Sembollerin Anlamı 4
Sorumluluk 4
CE Uygunluk Deklarasyonu 4
Kullanım Alanı 4
Yetkisiz Kullanım 5
Güvenlik Uyarıları 5
Ürüne Özel Güvenlik Uyarıları 6
Kutuyu Açma 7
Kutu İçindekiler 8
Teknik Özellikler 8
Ürün Parçaları 8
Kurulum 9
Cihazın Kullanımı 9
Cihazın Temizliği ve Bakımı 10
Cihazın Saklanması 11
Geri Dönüşüm ve Bertaraf 11
Sorun Giderme 12
Taşıma ve Nakliye 12

Değerli Müşterimiz,

Ürününüzü keyifle kullanmanızı dileriz.

Yenilikçi teknolojilerde öncü bir marka olan **Fakir Hausgeräte**'yi tercih ettiğiniz için teşekkür ederiz.

Lütfen ürünü kullanmadan önce bu kullanım kılavuzunu dikkatlice okuyunuz ve ileride başvurmak üzere saklayınız.

Kullanım Talimatları Hakkında

Bu kullanım talimatları, cihazın doğru ve güvenli bir şekilde kullanılabilmesi için hazırlanmıştır.

Kendi güvenliğiniz ve çevrenizdeki kişilerin güvenliği için, ürünü kullanmadan önce bu kullanım kılavuzunu dikkatlice okuyunuz.

Sembollerin Anlamı

Bu kullanım kılavuzunda aşağıdaki sembolleri göreceksiniz:

UYARI!

Bu işaret, yaralanma veya ölümle sonuçlanabilecek tehlikeleri belirtir.

DİKKAT!

Bu işaret, ürününüzün zarar görmesine veya arızalanmasına neden olabilecek tehlikeleri belirtir.

NOT!

Bu işaret, kullanım sırasında önemli ve faydalı bilgileri ifade eder.

Sorumluluk

Bu kullanım kılavuzunda yer alan talimatlara uyulmaması sonucu oluşabilecek her türlü hasardan ve cihazın Fakir Yetkili Servisleri dışında tamir ettirilmesi veya amacına uygun olmayan şekilde kullanılması durumunda, Fakir Elektrikli Ev Aletleri San. ve Tic. A.Ş. sorumluluk kabul etmez.

CE Uygunluk Deklarasyonu

Bu cihaz, Avrupa Birliği'nin 2014/30/EU Elektromanyetik Uyumluluk Direktifi ve 2014/35/EU Alçak Gerilim Direktifi'ne tamamen uygundur. Ürün, cihaz tip etiketinde CE işaretine sahiptir.

Kullanım Alanı

Bu ürün ev tipi kullanım için tasarlanmıştır. Ticari veya endüstriyel kullanıma uygun değildir.

Amacına aykırı kullanım sonucu oluşabilecek arızalar garanti kapsamı dışında değerlendirilir ve yetkili servislerimiz tarafından ücretli olarak hizmet verilir.

Yetkisiz Kullanım

- **Kısıtlı Kapasiteler ve Gözetim:** Bu cihaz; fiziksel, duyusal veya zihinsel kapasiteleri sınırlı olan ya da yeterli deneyim ve bilgiye sahip olmayan kişiler (çocuklar dâhil) tarafından, güvenliklerinden sorumlu bir kişi tarafından cihazın kullanımı hakkında bilgilendirilmedikçe ve gözetim altında olmadıkça kullanılmamalıdır.
- **Kısıtlı Yetkinliklerle Kullanım:** Bu cihaz, 8 yaş ve üzeri çocuklar ile sınırlı fiziksel, duyusal veya zihinsel becerilere sahip veya deneyim ve bilgi eksikliği bulunan kişiler tarafından; yalnızca gözetim altında olduklarında, cihazın güvenli kullanımına ilişkin talimat verildiğinde ve muhtemel tehlikeleri anladıklarında kullanılabilir.
- **Çocukların Güvenliği:** Çocuklar cihazla oynamamalıdır. Çocukların cihazla oynamaması için gözetim altında tutulmaları gerekmektedir.
- **Temizlik ve Bakım:** Temizlik ve kullanıcı bakımı, gözetim altında olmadıkları sürece çocuklar tarafından yapılmamalıdır.
- **Ambalaj Malzemeleri:** Ambalaj malzemelerini (poşet vb.) çocuklardan uzak tutunuz. Boğulma tehlikesi vardır.
- **Cihaz ve Kablo Güvenliği:** Cihazı ve elektrik kablosunu çocukların erişemeyeceği yerlerde muhafaza ediniz. Elektrik kablosunun cihazdan sarkmasına izin vermeyiniz.

Güvenlik Uyarıları

Elektrikli bir cihaz kullanırken, yangın, elektrik çarpması ve yaralanma risklerini azaltmak için aşağıdaki temel güvenlik önlemlerine uyunuz:

- **Kullanım Kılavuzunu Okuyunuz:** Cihazı kullanmadan önce bu kullanım kılavuzunu dikkatlice okuyunuz ve ileride başvurmak üzere saklayınız. Cihazı başka bir kişiye verdiğinizde, kılavuzu da birlikte veriniz.
- **İlk Kullanım:** Ürünü ambalajından çıkardıktan sonra, tüm parça ve aksesuarların eksiksiz olduğundan emin olunuz. Eksik veya hasarlı parça bulunması durumunda Fakir Yetkili Servisi'ne başvurunuz. Ambalaj malzemelerini çocuklardan uzak tutunuz.
- **Cihazın Durumunu Kontrol Ediniz:** Cihazın gövdesinde, elektrik

kablosunda veya fişinde herhangi bir hasar olduğunu düşünüyorsanız cihazı kullanmayınız ve Fakir Yetkili Servisi'ne başvurunuz.

- **Kablo ve Fiş Güvenliği:** Elektrik kablosu veya fişi hasarlı ise cihazı kullanmayınız. Gerektiğinde yalnızca uygun özelliklerde uzatma kablosu kullanınız. Kabloyu ısı kaynaklarından, keskin kenarlardan ve hareketli parçalardan uzak tutunuz. Fişi prizden çıkarırken kablodan değil, fişten tutarak çekiniz. Cihazı kablosundan tutarak taşımayınız veya kaldırmayınız.
- **Çocukların Güvenliği:** Cihaz çalışır durumdayken gözetimsiz bırakılmamalıdır. Çocukların cihazla oynamasına izin vermeyiniz. Elektrikli cihazlar oyuncak değildir.
- **Cihazın Kullanımı:** Cihazı yalnızca kullanım amacına uygun şekilde kullanınız. Açık havada, ıslak ortamlarda veya aşırı nemli yüzeylerde kullanmayınız. Cihazı suya daldırmayınız ve nemden koruyunuz. Elektrik çarpması riskine karşı fişe ıslak ellerle dokunmayınız. Cihazı yanıcı, patlayıcı veya yanmakta olan maddelerin temizliğinde kullanmayınız.
- **Bakım ve Temizlik:** Temizlik ve bakım işlemlerinden önce cihazın fişini prizden çekiniz. Cihazın tamamen soğumasını bekleyiniz.
- **Kullanım Kısıtlamaları:** Cihazı talimatlara aykırı şekilde kullanmayınız. Hatalı kullanım cihazda hasara ve güvenlik risklerine neden olabilir.

Ürüne Özel Güvenlik Uyarıları

- Cihaz yalnızca iyi yalıtılmış odalarda veya ara sıra kullanım için uygundur.
- Cihazı yalnızca belirtilen anma gerilimine uygun bir elektrik şebekesinde kullanınız.
- Cihaz çalışırken hava giriş ve hava çıkış bölümlerinin üzerini örtmeyiniz veya bu bölümlerin önünü kapatmayınız. Hava akışının engellenmesi cihazın aşırı ısınmasına neden olabilir.
- Cihazın hava giriş ve çıkış açıklıklarına herhangi bir cisim sokmayınız.
- Cihazı yanıcı veya kolay tutuşabilen malzemelerin yakınında kullanmayınız.
- Cihaz çalışırken sıcak hava çıkış bölgesine doğrudan temas etmeyiniz.
- Cihazın üzerini bez, havlu, kıyafet veya benzeri malzemelerle örtmeyiniz.
- Cihazı su, küvet, duş, lavabo veya benzeri su kaynaklarının doğrudan yakınında kullanmayınız.

- Cihazı ıslak ellerle çalıştırmayınız ve elektrik bağlantısına ıslak ellerle dokunmayınız.
- Cihazı temizlemeden, taşımadan veya uzun süre kullanmadan bırakmadan önce kapatınız ve elektrik fişini prizden çekiniz.
- Cihaz tamamen soğumadan temizlik veya bakım işlemi gerçekleştirmeyiniz.
- Cihazda çift aşırı ısınma koruması bulunmaktadır. Aşırı ısınma durumunda cihazın koruma sistemi devreye girerek cihazın güvenli şekilde korunmasına yardımcı olur.
- Cihazda devrilme emniyeti bulunmaktadır. Cihazın uygun kullanım konumundan çıkması veya devrilmesi durumunda güvenlik sistemi cihazın çalışmasını durdurmaya yardımcı olur.
- Cihazın güvenlik sistemlerinin devreye girmesi durumunda cihazı tekrar çalıştırmadan önce hava giriş ve çıkışlarının açık olduğundan emin olunuz.
- Elektrik kablosunun cihazın sıcak bölümleriyle temas etmesine izin vermeyiniz.
- Elektrik kablosu veya cihaz hasar görmüşse cihazı kullanmayınız.
- Cihazda kullanıcı tarafından onarılabilecek herhangi bir parça bulunmamaktadır. Arıza durumunda cihazın gövdesini açmayınız ve yetkili servise başvurunuz.

Kullanım kılavuzunda yer alan güvenlik uyarılarını ve kullanım talimatlarını dikkatlice okuyunuz. **Bu kullanım kılavuzunu ileride başvurmak üzere saklayınız.**

Kutuyu Açma

- İlk kullanımdan önce cihazı ve tüm aksesuarları ambalajından çıkarınız ve hasar veya arıza olup olmadığını kontrol ediniz. Hasarlı veya kusurlu bir ürünü kesinlikle kullanmayınız.
- Cihazda herhangi bir hasar veya arıza tespit ederseniz, cihazı kullanmayınız ve Fakir Yetkili Servisi'ne başvurunuz.
- Onarım işlemleri yalnızca Fakir Yetkili Servisleri tarafından yapılmalıdır. Yetkisiz kişiler tarafından yapılan müdahaleler kullanıcı için risk oluşturabilir ve cihazın garanti kapsamı dışında kalmasına neden olabilir.

UYARI!

Hasarlı veya kusurlu bir ürünü kesinlikle kullanmayınız.

Kutu İçindekiler

- Fanlı Isıtıcı
- Uzaktan Kumanda
- Kullanım Kılavuzu

Teknik Özellikler

Isıtma Gücü	: 1500 W	Kablo Uzunluğu	: 1,50 m
Ağırlık	: 1,35 kg	Boyut	: 210*130*310 mm
Fan hızı kademesi	: 1 kademe	Kullanım Ömrü	: 10 yıl*
Isıtma kademesi	:1 kademe		
Zamanlayıcı	:0–24 saat		

* İlgili mevzuat uyarınca, bu süre boyunca üretici/ithalatçı; yedek parça temini ve servis hizmeti sağlamayı taahhüt eder.

NOT!

Ürün üzerinde yer alan işaretlemelerde veya ürünle birlikte verilen basılı dokümanlarda belirtilen değerler, ilgili standartlara göre laboratuvar ortamında elde edilmiştir. Bu değerler, ürünün kullanım ve ortam koşullarına bağlı olarak değişiklik gösterebilir.

Ürün Parçaları

Cihazın ana parçaları aşağıdaki şekilde gösterilmiştir.

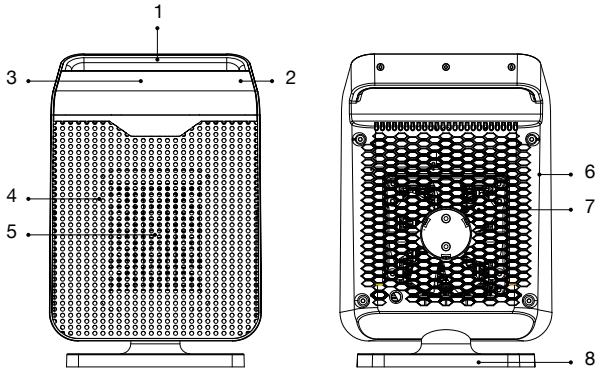

1. Taşıma sapı
2. Kontrol paneli
3. Dijital gösterge
4. Delikli metal ızgara
5. PTC ısıtma alanı
6. Petek biçimli geniş ızgara
7. Fan bölgesi
8. Taban

Uzaktan Kumanda

1. Açma / Kapama Tuşu
2. Isıtma / Mod Tuşu
3. Zamanlayıcı Tuşu
4. Sıcaklık Yükseltme Tuşu
5. Sıcaklık Azaltma Tuşu

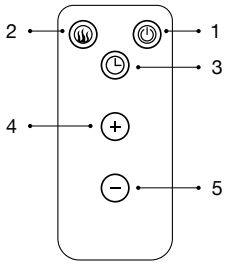

Kurulum

Aşağıdaki kurulum adımlarını uygulayınız.

- Cihazı ilk kez kullanmadan önce ambalajından çıkarınız ve cihazda taşıma sırasında oluşmuş herhangi bir görünür hasar bulunmadığından emin olunuz.
- Cihazı kullanacağınız alanın kuru ve uygun şekilde havalandırılmış olduğundan emin olunuz.
- Cihazın hava giriş ve çıkış bölümlerinin önünü kapatacak herhangi bir nesne bulunmadığından emin olunuz.
- Elektrik bağlantısını yapmadan önce cihazın teknik etiketinde belirtilen elektrik değerlerinin kullanılan şebeke ile uyumlu olduğunu kontrol ediniz.
- Cihazın fişini uygun bir prize takınız. Elektrik bağlantısı yapıldığında cihaz bekleme moduna geçer ve bekleme göstergesi kırmızı renkte yanar.

NOT!

Hobby EVO HL 650 duvara monte edilerek kullanılabilen bir yapıya sahiptir.

Cihazın Kullanımı

Cihazın Açılması ve Kapatılması

- Cihaz elektrik beslemesine bağlandığında bekleme göstergesi kırmızı renkte yanar.
- Cihazı çalıştırmak için Bekleme/Açma-Kapama tuşuna bir kez basınız.
- Tüm göstergeler yanar ve dijital ekran yaklaşık 3 saniye boyunca yanıp söner. Ardından sıcaklık simgesiyle birlikte mevcut ortam sıcaklığı ekranda görüntülenir ve cihaz çalışmaya başlar.
- Cihazı kapatmak için Bekleme/Açma-Kapama tuşuna tekrar basınız.

Isıtma Fonksiyonu

- Isıtma fonksiyonunu etkinleştirmek için Isıtma tuşuna basınız.
- Ekran yaklaşık 3 saniye boyunca yanıp söner ve ardından sıcaklık simgesiyle birlikte ortam sıcaklığı görüntülenir.
- Cihazın varsayılan ayar sıcaklığı 25 °C'dir.
- İstenilen sıcaklığı “+” ve “–” tuşlarını kullanarak 15–35 °C arasında ayarlayabilirsiniz.

Cihaz termostat kontrollü olarak çalışır:

- Ayarlanan sıcaklık ortam sıcaklığından en az 1 °C düşükse, ısıtma fonksiyonu devreye girmez.

• Ayarlanan sıcaklık ortam sıcaklığından en az 1 °C yüksekse, ısıtma fonksiyonu çalışmaya başlar.
Isıtma ve Otomatik modlar arasında geçiş yapmak için Isıtma tuşuna tekrar basınız.

Zamanlayıcının Kullanılması

- Cihazda 0–24 saat arasında ayarlanabilen zamanlayıcı fonksiyonu bulunmaktadır.
- Zamanlayıcı tuşuna bir kez basınız. Dijital ekran yaklaşık 3 saniye boyunca yanıp söner ve cihaz zamanlayıcı ayar moduna geçer.
- İstenilen zamanlayıcı süresini seçmek için zamanlayıcı tuşuna art arda basınız.
- Her ayardan sonra ekran yaklaşık 3 saniye boyunca yanıp söner ve zamanlayıcı simgesi ekranda yanar.
- Zamanlayıcı fonksiyonunu iptal etmek için “Zamanlayıcı Kapalı” seçeneğini seçiniz. Ekran yaklaşık 3 saniye boyunca yanıp söner, zamanlayıcı simgesi söner ve zamanlayıcı fonksiyonu devre dışı bırakılır.

Ekranın Uyku Modu

- Kontrol panelindeki herhangi bir tuşa basıldıktan sonra ekran yaklaşık 3 saniye boyunca yanıp söner ve ardından ortam sıcaklığını gösterir.
- Yaklaşık 1 dakika boyunca herhangi bir işlem yapılmadığında ekran uyku moduna geçer ve gösterge ışıkları söner.
- Ekranı tekrar aktif hale getirmek için kontrol panelindeki herhangi bir tuşa basınız.
- Cihaz ısıtma modunda çalışırken Bekleme/Açma-Kapama tuşuna basıldığında cihaz doğrudan durmak yerine 30 saniyelik gecikmeli kapanma işlemini başlatır.
- Kalan süre dijital ekranda geri sayım şeklinde görüntülenir.
- Bu süre sonunda cihaz kapanır.

Cihazın Temizliği ve Bakımı

- Temizlik işlemine başlamadan önce cihazı kapatınız ve elektrik fişini prizden çekiniz.
- Cihaz tamamen soğuyana kadar bekleyiniz.
- Cihazın dış yüzeyini yumuşak, kuru veya hafif nemli bir bezle temizleyiniz.
- Cihazın içine su veya başka herhangi bir sıvının girmesine izin vermeyiniz.
- Cihazı, elektrik kablosunu veya elektrik fişini suya ya da başka bir sıvıya daldırmayınız.
- Cihazın yüzeyine zarar verebilecek aşındırıcı temizleyiciler, sert fırçalar, alkol, solvent veya kimyasal temizlik maddeleri kullanmayınız.
- Hava giriş ve çıkış açıklıklarında toz birikmesi durumunda açıklıkları yumuşak bir fırça veya uygun bir elektrikli süpürge aparatı yardımıyla dikkatlice temizleyiniz.
- Hava giriş ve çıkış açıklıklarını düzenli olarak kontrol ediniz. Toz birikmesi hava akışını azaltabilir ve cihazın aşırı ısınma korumasının devreye girmesine neden olabilir.
- Temizlik işleminden sonra cihazı tekrar kullanmadan önce tüm yüzeylerin tamamen kuru olduğundan emin olunuz.
- Cihaz uzun süre kullanılmayacaksa temizleyiniz, tamamen soğumasını bekleyiniz ve kuru, tozsuz bir ortamda muhafaza ediniz.

Uzaktan Kumandanın Kullanımı

Cihazla birlikte verilen uzaktan kumanda sayesinde cihaz fonksiyonları uzaktan kontrol edilebilir.

Pilin Değiştirilmesi

- Kilitleme mandalını A oku yönünde bastırırken pil yuvasını çentikli kısmından tutarak B oku yönünde çekiniz.
- Pil olarak CR2025 tipi lityum pil kullanınız.
- Pili, pozitif (+) kutbu doğru yönde olacak şekilde pil yuvasına yerleştiriniz.
- Pil yuvasını uzaktan kumandaya yeniden takınız.

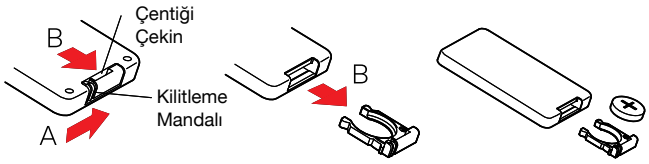

Cihazın Saklanması

- Cihazı uzun süre kullanmayacaksanız, serin ve kuru bir yerde muhafaza ediniz.
- Cihazın fişinin prizden çekilmiş olduğundan ve tüm parçalarının tamamen kuru olduğundan emin olunuz.
- Cihazı çocukların erişemeyeceği bir yerde saklayınız.

Geri Dönüşüm ve Bertaraf

Cihazınızın kullanım ömrü sona erdiğinde, çevrenin korunması amacıyla aşağıdaki talimatlara uyunuz:

- Cihazın elektrik kablosunu keserek cihazı kullanılamaz hale getiriniz.
- Cihazı, ülkenizde yürürlükte bulunan mevzuata uygun olarak, elektrikli ve elektronik atıklar için belirlenen toplama noktalarına teslim ediniz.
- Elektrikli atıklar, evsel atıklarla birlikte bertaraf edilmemelidir.
- Cihazın ambalajı geri dönüştürülebilir malzemelerden üretilmiştir. Ambalaj malzemelerini uygun geri dönüşüm kutularına atınız.
- Bu cihaz, AEEE (Atık Elektrikli ve Elektronik Eşyalar) Yönetmeliği'ne uygundur.

NOT!

- Müşteri hizmetlerini aramadan önce, sorunu kendi başınıza çözüp çözemeyeceğinizi kontrol ediniz. Bunun için lütfen "**Sorun Giderme**" bölümüne bakınız.
- Sorunu çözememeniz durumunda müşteri hizmetleri ile iletişime geçiniz.
- Aramadan önce, **model adını** ve ürün **seri numarasını** hazır bulundurunuz. Bu bilgilere, ürününüzün **tip etiketi** üzerinden ulaşabilirsiniz.
  Yardım Hattı: (+90 212) 444 0 241

Sorun Giderme

Cihazınız, üretim aşamasında kalite kontrolünden geçirilmiştir. Ancak herhangi bir nedenle çalışmaması durumunda, **Fakir Yetkili Servisi'ne** başvurmadan önce aşağıdaki tabloda yer alan çözüm önerilerini uygulayınız.

Sorun	Muhtemel Neden	Çözüm
Cihaz çalışmıyor.	Cihaz prize bağlı olmayabilir.	Elektrik fişinin prize doğru şekilde takıldığını kontrol ediniz.
	Prizde elektrik olmayabilir.	Prizi başka bir cihazla kontrol ediniz veya uygun bir elektrik prizi kullanınız.
Cihaz açılıyor ancak ısıtma başlamıyor.	Ayarlanan sıcaklık ortam sıcaklığından düşük olabilir.	Ayarlanan sıcaklığı ortam sıcaklığından en az 1 °C daha yüksek bir değere ayarlayınız.
Cihaz çalışma sırasında kapandı.	Aşırı ısınma koruması devreye girmiş olabilir.	Cihazı kapatınız, fişini prizden çekiniz ve tamamen soğumasını bekleyiniz. Hava giriş ve çıkışlarının kapalı olmadığını kontrol ediniz.
Cihazdan yeterli hava çıkmıyor.	Hava giriş veya çıkış bölümleri tozlanmış ya da engellenmiş olabilir.	Cihazı kapatınız, fişini çekiniz ve hava açıklıklarını temizleyiniz.
Ekran söndü ancak cihaz arızalı görünmüyor.	Ekran yaklaşık 1 dakika işlem yapılmadığında uyku moduna geçmiş olabilir.	Herhangi bir tuşa basarak ekranı uyandırınız.
Zamanlayıcı çalışmıyor.	Zamanlayıcı fonksiyonu kapalı olarak ayarlanmış olabilir.	Zamanlayıcı tuşunu kullanarak 0–24 saat arasında uygun bir süre seçiniz.
Sorun yukarıdaki işlemlerle giderilemiyor.	Cihazda teknik bir arıza olabilir.	Cihazı kullanmayı bırakınız ve Fakir Yetkili Servisi'ne başvurunuz.

Taşıma ve Nakliye

Cihazın zarar görmesini önlemek için taşıma sırasında aşağıdaki talimatlara uyunuz:

- Cihazı mümkünse orijinal ambalajında taşıyınız.
- Orijinal ambalaj mevcut değilse, darbeye karşı koruma sağlayan uygun bir ambalaj kullanınız.

NOT / NOTES

NOT / NOTES

English

About These Instructions for Use 16
Meaning of Symbols 16
Liability 16
CE Declaration of Conformity 16
Intended Use 16
Unauthorized Use 17
Safety Warnings 17
Product-Specific Safety Warnings 18
Unpacking 20
Package Contents 20
Technical Specifications 20
Product Parts 21
Installation 21
Using the Appliance 22
Cleaning and Maintenance 23
Storage 23
Recycling and Disposal 24
Troubleshooting 24
Transportation and Handling 25

Dear Customer,

We hope you enjoy using your product.

Thank you for choosing Fakir Hausgeräte, a pioneering brand in innovative technologies.

Please read this user manual carefully before using the product and keep it for future reference.

About These Instructions for Use

These instructions for use have been prepared to ensure the correct and safe operation of the device.

For your own safety and the safety of those around you, please read this user manual carefully before using the product.

Meaning of Symbols

The following symbols are used in this user manual:

WARNING!

Indicates dangers that may result in injury or death.

CAUTION!

Indicates dangers that may cause damage or malfunction to your product.

NOTE!

Indicates important and useful information during use.

Liability

Fakir Elektrikli Ev Aletleri San. ve Tic. A.Ş. accepts no responsibility for any damage resulting from failure to comply with the instructions contained in this user manual, repairs performed by unauthorized service providers other than Fakir Authorized Services, or use of the device for purposes other than its intended use.

CE Declaration of Conformity

This device fully complies with the European Union's 2014/30/EU Electromagnetic Compatibility Directive and 2014/35/EU Low Voltage Directive. The product bears the CE marking on the type label.

Intended Use

This product is designed for household use only. It is not suitable for commercial or industrial use.

Failures resulting from improper use are considered outside the scope of the warranty, and our authorized services will provide service on a chargeable basis.

Unauthorized Use

- **Limited Capacities and Supervision:** This appliance must not be used by persons (including children) with limited physical, sensory or mental capabilities, or lacking sufficient experience and knowledge, unless they have been instructed in the use of the appliance and are supervised by a person responsible for their safety.
- **Use by Persons with Limited Abilities:** This appliance may be used by children aged 8 years and above and by persons with reduced physical, sensory or mental capabilities or lack of experience and knowledge only if they are supervised, have been instructed on the safe use of the appliance, and understand the hazards involved.
- **Children's Safety:** Children must not play with the appliance. Children should be supervised to ensure that they do not play with the appliance.
- **Cleaning and Maintenance:** Cleaning and user maintenance shall not be carried out by children unless they are supervised.
- **Packaging Materials:** Keep packaging materials (plastic bags, etc.) out of the reach of children. Risk of suffocation.
- **Appliance and Cord Safety:** Keep the appliance and its power cord out of the reach of children. Do not allow the power cord to hang down from the appliance.

Safety Warnings

When using an electrical appliance, the following basic safety precautions should always be observed to reduce the risk of fire, electric shock and personal injury:

- **Read the User Manual:** Read this user manual carefully before using the appliance and keep it for future reference. If you pass the appliance on to another person, also provide this manual.
- **First Use:** After unpacking the appliance, make sure that all parts and accessories are complete. If any part is missing or damaged, contact an authorized Fakir service centre. Keep packaging materials away from children.

- **Check the Condition of the Appliance:** Do not use the appliance if you suspect any damage to the housing, power cord or plug. Contact an authorized Fakir service centre.
- **Cord and Plug Safety:** Do not use the appliance if the power cord or plug is damaged. The use of extension cords is not recommended. Keep the cord away from heat sources, sharp edges and moving parts. Always pull the plug itself when unplugging the appliance. Do not carry or lift the appliance by its power cord.
- **Children's Safety:** Do not leave the appliance unattended while it is operating. Do not allow children to play with the appliance. Electrical appliances are not toys.
- **Use of the Appliance:** Use the appliance only for its intended purpose. Do not use it outdoors, in wet environments or on excessively damp surfaces. Do not immerse the appliance in water and protect it from moisture. To avoid the risk of electric shock, never touch the plug with wet hands. Do not use the appliance to clean flammable, explosive or burning materials.
- **Cleaning and Maintenance:** Unplug the appliance before cleaning or performing maintenance. Allow the appliance to cool down completely before cleaning.
- **Restrictions on Use:** Do not use the appliance contrary to the instructions. Improper use may cause damage to the appliance and create safety hazards.

Product-Specific Safety Warnings

- Product-Specific Safety Warnings
- The appliance is suitable only for use in well-insulated rooms or for occasional use.
- Only use the appliance with an electrical supply that matches the specified rated voltage.
- Do not cover or block the air inlet and air outlet areas while the appliance is operating. Blocking the airflow may cause the appliance to overheat.
- Do not insert any objects into the air inlet or air outlet openings.

- Do not use the appliance near flammable or easily combustible materials.
- Do not touch the hot air outlet area directly while the appliance is operating.
- Do not cover the appliance with cloths, towels, clothing, or similar materials.
- Do not use the appliance directly near water, bathtubs, showers, sinks, or similar water sources.
- Do not operate the appliance with wet hands or touch the electrical connection with wet hands.
- Switch off the appliance and unplug it from the power outlet before cleaning, moving, or leaving it unused for a long period.
- Do not clean or maintain the appliance until it has completely cooled down.
- The appliance is equipped with double overheat protection. In case of overheating, the safety system is activated to help protect the appliance safely.
- The appliance is equipped with tip-over protection. If the appliance is moved from its proper operating position or tips over, the safety system helps stop the appliance from operating.
- If the safety system is activated, make sure that the air inlet and air outlet are clear before restarting the appliance.
- Do not allow the power cord to come into contact with the hot parts of the appliance.
- Do not use the appliance if the power cord or the appliance itself is damaged.
- There are no user-serviceable parts inside the appliance. In case of a malfunction, do not open the appliance housing. Contact an authorized service center.



Carefully read the safety warnings and operating instructions provided in this user manual. **Keep this user manual for future reference.**

Unpacking

- Before first use, remove the appliance and all accessories from the packaging and check them for any damage or defects. Never use a damaged or defective product.
- If you detect any damage or malfunction, do not use the appliance and contact an authorized Fakir service centre.
- Repairs must only be carried out by authorized Fakir service centres. Interventions by unauthorized persons may pose a risk to the user and may void the warranty.

WARNING!

Never use a damaged or defective product.

Package Contents

- Fan Heater
- Remote Control
- User Manual

Technical Specifications

Heating Power	: 1500 W	Timer	: 0–24 hours
Weight	: 1.35 kg	Cable Length	: 1.50 m
Fan Speed	: 1 level	Dimensions	: 210 × 130 × 310 mm
Heating Level	: 1 level	Service Life	: 10 years*

* In accordance with applicable legislation, the manufacturer/importer undertakes to provide spare parts and service support throughout this period.

NOTE!

The values stated on the product markings or in the printed documents supplied with the product have been obtained under laboratory conditions in accordance with relevant standards. These values may vary depending on the operating and environmental conditions of the product.

Product Parts

The main parts of the appliance are shown below.

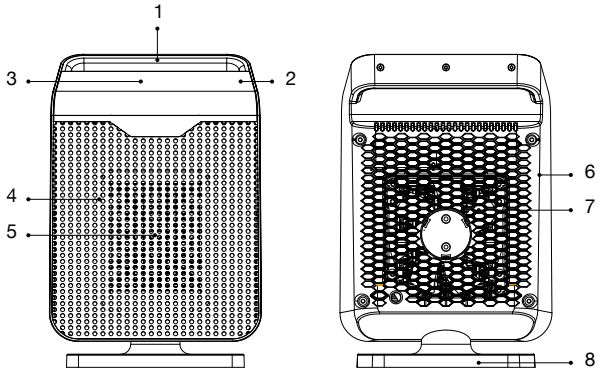

1. Carrying Handle
2. Control Panel
3. Digital Display
4. Perforated Metal Grille
5. PTC Heating Area
6. Honeycomb-Shaped Wide Grille
7. Fan Area
8. Base

Remote Control

1. On / Off Button
2. Heating / Mode Button
3. Timer Button
4. Temperature Increase Button
5. Temperature Decrease Button

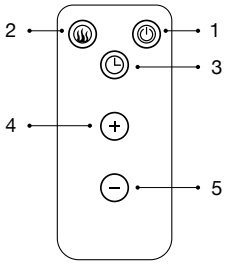

Installation

Follow the installation steps below.

- Before using the appliance for the first time, remove it from its packaging and make sure there is no visible damage caused during transportation.
- Make sure the area where you will use the appliance is dry and properly ventilated.
- Make sure there are no objects blocking the air inlet and air outlet areas of the appliance.
- Before connecting the appliance to the power supply, check that the electrical specifications stated on the rating label are compatible with the mains supply.
- Plug the appliance into a suitable power outlet. When the appliance is connected to the power supply, it enters standby mode and the standby indicator lights up red.

NOTE!

The Hobby EVO HL 650 can also be used as a wall-mounted appliance.

Using the Appliance

Turning the Appliance On and Off

- When the appliance is connected to the power supply, the standby indicator lights up red.
- To turn on the appliance, press the Standby/On-Off button once.
- All indicators light up and the digital display flashes for approximately 3 seconds. Then, the current room temperature is displayed together with the temperature icon, and the appliance starts operating.
- To turn off the appliance, press the Standby/On-Off button again.

Heating Function

- To activate the heating function, press the Heating button.
- The display flashes for approximately 3 seconds, and then the room temperature is displayed together with the temperature icon.
- The default temperature setting of the appliance is 25 °C.
- You can set the desired temperature between 15–35 °C using the “+” and “–” buttons.

The appliance operates with thermostat control:

- If the set temperature is at least 1 °C lower than the room temperature, the heating function does not activate.
- If the set temperature is at least 1 °C higher than the room temperature, the heating function starts operating.
- Press the Heating button again to switch between Heating and Automatic modes.

Using the Timer

- The appliance has a timer function that can be set between 0–24 hours.
- Press the Timer button once. The digital display flashes for approximately 3 seconds, and the appliance enters timer setting mode.
- Press the Timer button repeatedly to select the desired timer duration.
- After each setting, the display flashes for approximately 3 seconds and the timer icon appears on the display.
- To cancel the timer function, select the “Timer Off” option. The display flashes for approximately 3 seconds, the timer icon turns off, and the timer function is disabled.

Display Sleep Mode

- After pressing any button on the control panel, the display flashes for approximately 3 seconds and then shows the room temperature.
- If no operation is performed for approximately 1 minute, the display enters sleep mode and the indicator lights turn off.
- To activate the display again, press any button on the control panel.
- When the appliance is operating in heating mode, pressing the Standby/On-Off button starts a 30-second delayed shutdown instead of stopping the appliance immediately.
- The remaining time is displayed as a countdown on the digital display.
- The appliance switches off after this time.

Cleaning and Maintenance

- Before cleaning the appliance, switch it off and unplug it from the power outlet.
- Wait until the appliance has completely cooled down.
- Clean the outer surface of the appliance with a soft, dry or slightly damp cloth.
- Do not allow water or any other liquid to enter the appliance.
- Do not immerse the appliance, power cord or power plug in water or any other liquid.
- Do not use abrasive cleaners, hard brushes, alcohol, solvents or chemical cleaning agents that may damage the surface of the appliance.
- If dust accumulates in the air inlet and air outlet openings, carefully clean the openings using a soft brush or a suitable vacuum cleaner attachment.
- Check the air inlet and air outlet openings regularly. Dust accumulation may reduce airflow and cause the overheat protection to activate.
- After cleaning, make sure that all surfaces are completely dry before using the appliance again.
- If the appliance will not be used for a long period, clean it, allow it to cool completely, and store it in a dry, dust-free place.

Using the Remote Control

The functions of the appliance can be controlled remotely using the remote control supplied with the appliance.

Replacing the Battery

- While pressing the locking tab in the direction of arrow A, hold the battery compartment by the notched section and pull it in the direction of arrow B.
- Use a CR2025 lithium battery.
- Insert the battery into the battery compartment with the positive (+) terminal facing the correct direction.
- Reinsert the battery compartment into the remote control.

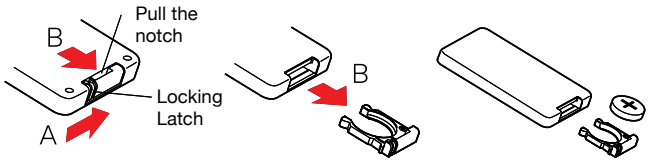

Storage

- If you do not intend to use the appliance for an extended period, store it in a cool and dry place.
- Make sure that the appliance is unplugged and that all parts are completely dry.
- Store the appliance in a place that is out of the reach of children.

Recycling and Disposal

At the end of its service life, dispose of the appliance in accordance with the following instructions to help protect the environment:

- Cut off the power cord to render the appliance unusable.
- Dispose of the appliance in accordance with the regulations in force in your country by taking it to designated collection points for electrical and electronic waste.
- Electrical waste must not be disposed of together with household waste.
- The packaging of the appliance is made from recyclable materials. Dispose of the packaging materials in appropriate recycling bins.
- This appliance complies with the WEEE (Waste Electrical and Electronic Equipment) Directive.





NOTE!

- Before contacting customer service, check whether you can resolve the problem yourself. Please refer to the "**Troubleshooting**" section.
- If you are unable to resolve the problem, contact customer service.
- Before calling, please have the **Model Name** and **Product Serial Number** ready. This information can be found on the Rating Label of your product.
- **Customer Service Hotline: (+90 212) 444 0 241**

Troubleshooting

Your appliance has undergone quality control during the manufacturing process. However, if it fails to operate for any reason, please apply the solutions provided in the table below before contacting an authorized Fakir service centre.

Problem	Possible Cause	Solution
The device is not working.	Cihaz prize bağlı olmayabilir.	Check that the power plug is correctly inserted into the socket.
	There might be no electricity at the outlet.	Test the socket with another device or use a suitable electrical outlet.
The device turns on, but heating does not start.	Ayarlanan sıcaklık ortam sıcaklığından düşük olabilir.	Set the temperature to a value at least 1°C higher than the ambient temperature.
The device shut down during operation.	Overheat protection may have activated.	Turn off the device, unplug it from the power outlet, and wait for it to cool down completely. Check that the air inlets and outlets are not blocked.
Insufficient air is coming out of the device.	The air intake or exhaust sections may be dusty or obstructed.	Turn off the device, unplug it, and clean the air vents.

Problem	Possible Cause	Solution
The screen went dark, but the device doesn't appear to be faulty.	The screen may have entered sleep mode after approximately 1 minute of inactivity.	Wake up the screen by pressing any key.
The timer is not working.	The timer function might be set to off.	Select a suitable duration between 0 and 24 hours using the timer button.
The problem is not resolved by the steps above.	There may be a technical fault with the device.	Stop using the device and contact a Fakir Authorized Service Center.

Transportation and Handling

To prevent damage to the appliance during transportation, please follow the instructions below:

- Transport the appliance in its original packaging whenever possible.
- If the original packaging is not available, use suitable packaging that provides protection against impacts.

Üretici / İthalatçı - Manufacturer / Importer

Fakir Elektrikli Ev Aletleri San. ve Tic. A.Ş.

Saruhan Plaza, Basın Ekspres Yolu, No: 39, Küçükçekmece / İstanbul, TÜRKİYE

Tel: +90 212 249 70 69

Faks: +90 212 293 39 11

Yetkili servislerimize www.fakir.com.tr adresinden ulaşabilirsiniz

Müşteri Hizmetleri: 444 0 241

www.fakir.com.tr

Fakir Hausgeräte GmbH

Industriestraße 6

D-71665 Vaihingen an der Enz / Germany

Postfach 1480

D-71657 Vaihingen an der Enz / Germany

Tel.: +49 7042 912-0

Fax: +49 7042 912-360

www.fakir.de

GARANTİ ŞARTLARI

1. Garanti süresi, malın teslim tarihinden itibaren başlar ve iki (2) yıldır.
2. Satıcı ve üretici/ithalatçı tarafından malın tüketiciye teslim tarihi ve yeri yazılarak kaşelenip imzalanmayan garanti belgeleri geçersizdir.
3. Kullanıcının malı tanıtma ve kullanım kılavuzunda yer alan hususlara aykırı kullanımlardan kaynaklanan hasar ve arızalar (çizilme, kırılma, kopma, vb.) garanti kapsamı dışındadır. Arızalarda kullanım hatasının bulunup bulunmadığı, yetkili servis istasyonları, yetkili servis istasyonunun mevcut olmaması halinde sırasıyla; malın satıcısı, ithalatçısı veya üreticisinden birisi tarafından mala ilişkin azami tamir süresi içerisinde düzenlenen raporla belirlenir ve bu raporun bir nüshası tüketiciye verilir. Tüketiciler, rapora ilişkin olarak bilirkişi tarafından tespit yapılması talebiyle uyuşmazlığın parasal değerini dikkate alarak tüketici hakem heyetine veya tüketici mahkemesine başvurabilir. Belirtilen haller dışında, bütün parçaları dâhil olmak üzere malın tamamı garanti süresi boyunca firmamızın garantisi altındadır.
4. Sarf malzemeleri ve kullanıma bağlı olarak eskiyen, yıpranan, kireçlenen, kirlenme nedeniyle işlevini yitiren parçalar ve bu parçaların işlevlerini yitirmesi nedeniyle oluşan hasar ve arızalar, garanti kapsamı dışındadır. Bu parçalar yetkili servislerden ücreti mukabilinde satın alınabilecektir. Yetkili servislerden satın alınmayan parçalar nedeni ile oluşan arızalar garanti kapsamı dışındadır.
5. Ürüne ilişkin; ürün tanıtımı, montaj işlemleri, teknik kontroller ve benzeri işlemler dâhil ancak bunlarla sınırlı olmamak üzere, yetkili servis dışındaki şahısların müdahalesi durumunda, malın tamamı garanti kapsamı dışındadır.
6. Voltaj düşmesi veya yükselmesinden dolayı veya hatalı elektrik tesisatı nedeniyle meydana gelebilecek arızalar garanti kapsamı dışındadır.
7. Malın garanti süresi içerisinde arızalanması durumunda, tamirde geçen süre garanti süresine eklenir. Malın tamir süresi en fazla 20 iş günüdür. Bu süre, garanti süresi içerisinde mala ilişkin arızanın yetkili servis istasyonuna veya satıcıya bildirimi tarihinde, garanti süresi dışında ise malın yetkili servis istasyonuna teslim tarihinden itibaren başlar. Tüketici, arıza bildirimini; telefon, faks, e-posta, iadeli taahhütlü mektup veya benzeri bir yolla yapabilir. Ancak uyuşmazlık halinde ispat yükü tüketiciye aittir.
8. Malın garanti süresi içerisinde yetkili servis istasyonuna veya satıcıya tesliminden itibaren arızasının 10 iş günü içerisinde giderilmemesi halinde, üretici veya ithalatçı; malın tamiri tamamlanıncaya kadar, benzer özelliklere sahip başka bir malı tüketicinin kullanımına tahsis edecektir. Benzer özelliklere sahip başka bir malın tüketici tarafından istenmemesi halinde üretici veya ithalatçı bu yükümlülükten kurtulur.
9. İş günü; ulusal, resmi ve dini bayram günleri ile yılbaşı, 1 Mayıs ve Pazar günleri dışındaki çalışma günleridir.
10. Malın garanti süresi içerisinde, gerek malzeme ve işçilik, gerekse montaj hatalarından dolayı arızalanması halinde, işçilik masrafı, değiştirilen parça bedeli ya da başka herhangi bir ad altında hiçbir ücret talep etmeksizin tamiri yapılacaktır.
11. Malın garanti süresi dışında, servis istasyonları tarafından verilen montaj, bakım ve onarım hizmetiyle ilgili olarak, bir yıl içerisinde aynı arızanın tekrarı halinde tüketiciden herhangi bir isim altında ücret istenemez. Tüketicinin malı kullanım kılavuzunda yer alan hususlara aykırı kullanmasından kaynaklanan arızalar bu madde kapsamı dışındadır.
12. Malın ayıplı olduğunun anlaşılması durumunda tüketici, aşağıda sayılan seçimlik haklardan birini kullanabilir:
    a. Satılanı geri vermeye hazır olduğunu bildirerek sözleşmeden dönme,
    b. Satılanı alıkoyup ayıp oranında satış bedelinden indirim isteme,
    c. Aşırı bir masraf gerektirmediği takdirde, bütün masrafları satıcıya ait olmak üzere satılanın ücretsiz onarılmasını isteme,
    d. İmkân varsa, satılanın ayıpsız bir misli ile değiştirilmesini isteme
13. Tüketicinin onarım hakkını kullanmasına rağmen malın;
    a. Tüketiciye teslim edildiği tarihten itibaren garanti süresi içinde kalmak kaydıyla tekrar arızalanması,
    b. Tamiri için 29029 sayılı Resmi Gazete'de yayımlanan Satış Sonrası Hizmetler Yönetmeliği'nde belirtilen gereken azami sürenin aşılması,
    c. Tamirin mümkün olmadığının yetkili servis istasyonu, satıcı, üretici veya ithalatçı tarafından bir raporla belirlenmesi durumlarında tüketici malın ücretsiz değiştirilmesini, bedel iadesini veya ayıp oranında bedel indirimini talep edebilir.
14. Malın ayıpsız misli ile değiştirilmesinin satıcı açısından orantısız güçlük oluşturması hâlinde tüketici, sözleşmeden dönme veya ayıp oranında bedel indirimi haklarından birini kullanabilir. Orantısızlığın tayininde malın ayıpsız değeri, ayıbın önemi ve diğer seçimlik haklara başvurmanın tüketici açısından sorun teşkil edip etmeyeceği gibi hususlar dikkate alınır.
15. Garanti uygulaması sırasında değiştirilen malın garanti süresi, satın alınan malın kalan garanti süresi ile sınırlıdır.
16. Satılan mala ilişkin düzenlenen faturalar garanti belgesi yerine geçmez.
17. Garanti belgesi ile ilgili olarak çıkabilecek sorunlar için Ticaret Bakanlığı Tüketicinin Korunması ve Piyasa Gözetimi Genel Müdürlüğü'ne başvurulabilir.
18. Tüketiciler, şikâyet ve itirazlarına ilişkin başvurularını tüketici hakem heyetlerine ve tüketici mahkemelerine yapabilirler.

GARANTİ BELGESİ

İMALATÇI / İTHALATÇI FİRMANIN

ÜNVANI : Fakir Elektrikli Ev Aletleri San. ve Tic. A.Ş.

MERKEZ ADRESİ : Saruhan Plaza, Basın Ekspres Yolu, No:39 Küçükçekmece, İstanbul / TÜRKİYE

TELEFONU : 0 212 249 70 69 FAKSI: 0 212 251 51 42

MÜŞTERİ HİZMETLERİ : 444 0 241

FİRMA YETKİLİSİNİN İMZASI - KAŞESİ :

Fakir HAUSGERÄTE
FAKİR ELEKTRİKLİ EV ALETLERİ SAN. VE TİC. A.Ş.
FAKIR ELECTRICAL APPLIANCES IND. & TRADE INC.
Merkez: Halkalı Merkez Mah. Basın Ekspres Cad. No: 39
Küçükçekmece / İstanbul
Tel: +90 (212) 249 70 69 Fax: +90 (212) 296 39 11
Mersis No.: 0385051591000018 İşletme Mrk. İstanbul
Ticaret Sicil No.: 603744 Boğaziçi Kurumlar V.D.3850515910

ÜRÜNÜN

CİNSİ : Fanlı Isıtıcı

MARKASI : Fakir

MODELİ : HOBBY EVO HL 650

BANDROL VE SERİ NO:

TESLİM TARİHİ VE YERİ :

GARANTİ SÜRESİ : 2 YIL

AZAMİ TAMİR SÜRESİ : 20 (YİRMİ) İŞ GÜNÜ

SATICI FİRMANIN

ÜNVANI :

ADRESİ :

TELEFONU / FAKSI :

FATURA TARİH VE NO :

TARİH - KAŞE - İMZA :

Bu belgenin kullanılmasına; 6502 sayılı Tüketicinin Korunması Hakkında Kanun ve bu Kanun'a dayanılarak yürürlüğe konulan Garanti Belgesi Uygulama Esaslarına Dair Yönetmelik uyarınca, T.C. Gümrük ve Ticaret Bakanlığı Tüketicinin Korunması ve Piyasa Gözetim Genel Müdürlüğü tarafından izin verilmiştir.

Farklı dillerde kullanım kılavuzu için QR kodu okutunuz.

Scan the QR code for the user manual in different languages.

Kullanım kılavuzuna **destek.fakir.com.tr** adresinden de ulaşabilirsiniz.

egaranti kayıt için QR kodu okutun.

egaranti kayıt için **fakir.egaranti.com** adresinden de ulaşabilirsiniz.