DESIGNED, TESTED AND
APPROVED **IN GERMANY**

Fakir
HAUSGERÄTE

CHAILAND

Çay Makinesi

Tea Maker

EN User Manual
TR Kullanım Kılavuzu

EN Warranty Certificate
TR Garanti Belgesi

Türkçe..... 15
English..... 3

Türkçe

Kullanım Talimatları Hakkında 4
Sembollerin Anlamı 4
Sorumluluk 4
CE Uygunluk Deklarasyonu 4
Kullanım Alanı 5
Yetkisiz Kullanım 5
Güvenlik Uyarıları 6
Ürüne Özel Güvenlik Uyarıları 7
Kutuyu Açma 8
Kutu İçindekiler 8
Teknik Bilgi 8
Ürün Parçalarının Tanıtımı 9
Kullanım 9
Çay Hazırlama 10
Cihazın Temizliği Ve Bakımı 10
Cihazın Saklanması 10
Geri Dönüşüm 11
Sorun Giderme 12
Gönderim 12

Değerli Müşterimiz,

Ürününüzü keyifle kullanmanızı dileriz. Yenilikçi teknolojilerde lider bir firma olan **Fakir Hausgeräte**'yi tercih ettiğiniz için teşekkür ederiz.

Lütfen ürünü kullanmadan önce bu kullanım kılavuzunu dikkatlice okuyun ve ileride başvurmak üzere saklayın.

Kullanım Talimatları Hakkında

Bu kullanım talimatları, cihazın düzgün ve güvenli bir şekilde kullanılabilmesi için hazırlanmıştır. Kendi güvenliğiniz ve başkalarının güvenliği için ürünü çalıştırmadan önce kullanım kılavuzunu okuyunuz.

Sembollerin Anlamı

Bu kullanım kılavuzunda aşağıdaki sembolleri göreceksiniz:

UYARI!

Bu işaret, yaralanma veya ölümle sonuçlanabilecek tehlikeleri belirtir.

DİKKAT!

Bu işaret, ürününüzün zarar görmesi ya da bozulmasına yol açabilecek tehlikeleri belirtir.

NOT!

Kullanım kılavuzunda önemli ve faydalı bilgileri belirtir.

Sorumluluk

Bu kullanım kılavuzundaki talimatlara uyulmaması sonucunda ortaya çıkabilecek her türlü hasar ve cihazın Fakir Yetkili Servisleri dışında farklı bir yerde tamir ettirilmesi veya cihazın amacına uygun olmayan bir şekilde kullanılması durumunda, Fakir Elektrikli Ev Aletleri Dış Tic. A.Ş. sorumluluk kabul etmez.

CE Uygunluk Deklarasyonu

Bu cihaz, Avrupa Birliği'nin 2014/30/EU Elektromanyetik Uyumluluk Direktifi ve 2014/35/EU Alçak Gerilim Direktifi'ne tamamen uygundur. Ürün, cihaz tip etiketinde CE işaretine sahiptir.

Kullanım Alanı

Ürün modeli, ev tipi kullanım için tasarlanmıştır. İş yeri ve sanayi tipi kullanıma uygun değildir. Aksi kullanım sonucu üründe oluşan herhangi bir arıza durumunda, yetkili servislerimiz garanti kapsamı dışında hizmet verecektir.

Yetkisiz Kullanım

- **Kısıtlı Kapasiteler ve Gözetim:** Bu cihaz, güvenliklerinden sorumlu bir kişi tarafından kullanımı hakkında açıklamalar yapılmadığı veya gözetim altında olmadıkları sürece, fiziksel, algısal veya zihinsel kapasiteleri kısıtlı olan veya yeterli tecrübe ve/veya bilgiye sahip olmayan kişiler (çocuklar dahil) tarafından kullanılmamalıdır. Çocukların cihazla oynamaması için gözetim altında tutulması gerekmektedir.
- **Kısıtlı Yetkinliklerle Kullanım:** Cihaz, 8 yaş ve üzeri çocuklar ile sınırlı fiziksel, duyusal ve zihinsel becerilere sahip veya deneyim ve bilgi eksikliği olan kişiler tarafından yalnızca gözetim altında oldukları, cihazın güvenli bir şekilde kullanımına dair talimat verildiği ve muhtemel tehlikeleri anladıkları takdirde kullanılabilir.
- **Ambalaj Malzemeleri:** Paketin içinden çıkan poşet gibi maddeleri çocuklardan uzak tutunuz. Boğulma tehlikesi mevcuttur!
- **Temizlik ve Bakım:** 8 yaşından küçük çocuklar, gözetim altında olmadıkları sürece cihazın temizliğini ve bakımını yapmamalıdır.
- **Cihaz ve Kablo Güvenliği:** Cihazı ve kablosunu, 8 yaşından küçük çocukların erişemeyeceği yerlerde saklayınız. Çocukların cihazla oynamaması için gözetim altında tutulmaları gerekmektedir. Elektrikli cihazlar çocuklar için oyuncak olarak kullanılmamalıdır. Bu nedenle, cihazı çocukların ulaşamayacağı yerlerde kullanınız ve saklayınız. Çocuklar, elektrikli bir cihazın kullanımıyla ilgili tehlikelerin bilincinde olamayabilirler. Elektrik kablosunun cihazdan sarkmasına izin vermeyiniz.

Güvenlik Uyarıları

Elektrikli bir cihaz kullanırken, aşağıdaki önlemleri her zaman almanız gerekmektedir. Yangın, elektrik çarpması ve kişisel yaralanmaları önlemek için:

- **Kullanım Kılavuzunu Okuyun:** Kullanım kılavuzundaki bilgileri dikkatlice okuyunuz ve kılavuzu saklayınız. Cihazı üçüncü bir kişiye verirken, kılavuzu da birlikte vermeyi unutmayınız.
- **İlk Kullanım:** Ürünü kolisinden çıkardığınızda, aksesuarların ve aparatların tam olduğundan emin olunuz. Kutuda eksik parça var ise, en yakın Fakir Yetkili Servisi'ne başvurunuz. Aksesuarların ve aparatların koruma poşetlerini boğulma riskini engellemek için çocuklardan ve bebeklerden uzak tutunuz.
- **Cihazın Durumunu Kontrol Edin:** Cihazın üzerinde, kasasında, kablosunda veya fişinde herhangi bir sorun olduğunu düşünüyorsanız, cihazı çalıştırmayınız ve en yakın Fakir Yetkili Servisi'ne başvurunuz.
- **Kablo ve Fiş Güvenliği:** Elektrik kablosu veya fişinde bir arıza ya da hasar var ise, cihazı kullanmayınız. Cihazı uzatma kablosuyla kullanmayınız ve elektrik kablosunun ısı kaynağı ya da sivri uçlarla temas etmemesine özen gösteriniz. Fişi prizden çekmek istediğinizde, mutlaka fişten tutarak çekiniz. Kabloyu çekmeyiniz veya cihazı kablodan tutarak kaldırmayınız.
- **Çocukların Güvenliği:** Makinenizi asla fişe takılı iken gözetiminiz dışında bırakmayınız. Gözetiminiz dışında çocukların cihazla oynamasına izin vermeyiniz. Cihazın elektrik kablosunu çocukların erişemeyeceği yerlerde saklayınız. Elektrikli cihazlar çocuklar için oyuncak değildir.
- **Cihazın Kullanımı:** Cihazı açık havada kullanmayınız. Makineniz kir veya yağmurdan olumsuz etkilenebilir. Makinenizi suya daldırmayınız ve yağmur ya da rutubetten koruyunuz. Cihaz elektrik gücüyle çalıştığından elektrik çarpma tehlikesi vardır. Bu nedenle fişe kesinlikle ıslak ellerle dokunmayınız. Cihazı yanıcı veya patlayıcı maddeler (örneğin benzin veya alkol), yanan veya tüten nesneler (örneğin sigaralar, kibritler veya sıcak kül) ile temizlemek için kullanmayınız.
- **Bakım ve Temizlik:** Temizlik ve bakım işlemleri öncesinde cihazın fişini prizden çekiniz ve cihazın soğumasını bekleyiniz.
- **Kullanım Kısıtlamaları:** Elektrikli cihazı yalnızca kullanım amacı doğrultusunda kullanınız. Cihazı talimatlara aykırı şekilde kullanmak, cihazın ömrünü kısaltabilir ve güvenlik riskleri oluşturabilir.

Ürüne Özel Güvenlik Uyarıları

- Cihazı kullanmadığınız zaman veya temizlemeden önce mutlaka fişini prizden çekiniz. Temizlemeden önce, soğuması için biraz bekleyiniz.
- Cihazı yalnızca kendi güç tabanı üzerinde kullanınız. Başka cihazlara ait olan güç tabanları üzerine cihazı yerleştirmeyiniz.
- Su kaynarken demlikten ve su ısıtıcı ağzından çıkacak olan buhardan kendinizi koruyunuz ve çocukların kesinlikle cihazla oynamalarına engel olunuz.
- Cihazın su ısıtıcısı kullanılmadığı zaman veya içi boşken açma kapama tuşu “0” da kalmalıdır.
- Sıcak tutma tuşu açık iken, su ısıtıcı bölümünün üzerinde demlik veya kapak mutlaka bulunmalıdır. Aksi halde cihazın suyun kaynadığını algılayarak enerji tasarrufuna geçmesi gecikecektir.
- Su ısıtıcısına konulan su miktarı maksimum ve minimum seviye sınırları içerisinde olmalıdır. Bu sınırlar su ısıtıcısı üzerinde işaretlenmiştir. Fazla su konulduğunda kaynarken taşma yapabilir. Suyun minimum seviye sınırının altına inmemesine de özen gösteriniz, su azaldığında ilave ediniz.
- Cihaz su ısıtıcısını ve güç tabanını suya veya herhangi bir sıvıya temas ettirmeyiniz. Bulaşık makinesi içine koymayınız ve banyo gibi nem düzeyi yüksek mekanlarda kullanmayınız.
- Cihazı su ile doldururken, güç tabanından alınız.
- Cihazın su ısıtıcısına su dışında herhangi bir sıvı koymayınız.
- Cihazın güç tabanını ve cihazınıza bağlanan elektrik bağlantılarını nemli bir şekilde bırakmayınız. Eğer ıslanmışsa, kurutmadan önce cihaz fişini prizden çekiniz ve cihaz tam olarak kurumadan kullanmaya çalışmayınız.
- Çay yapma makineniz klasik siyah çay demlemek için çok pratik bir cihazdır.
- Bu cihazı ayrıca su ısıtıcısı olarak da kullanabilirsiniz.
- Hatalı kullanımdan dolayı yaralanma riski olabilir.
- Çalışma esnasında cihazın metal yüzeyi sıcak olup “Dikkat Sıcak Yüzey” sembolü cihazın üzerinde yer almaktadır.

UYARI!

Su ısıtıcısı içinde su yoksa veya su seviyesi minimum seviyeden az seviyede ise kesinlikle cihazı çalıştırmayınız. Eğer su ısıtıcısı içindeki su tamamen bitmişse, cihaz açma kapama tuşu “0” a getirilmelidir ya da su eklenmelidir.

Kullanım kılavuzunda yazılı olan güvenlik kurallarını ve kullanım talimatlarını dikkatlice okuyunuz.

Bu kullanım kılavuzunu gelecekteki kullanımlar için saklayınız.

Kutuyu Açma

- İlk kullanımdan önce cihazı ve aksesuarları kutusundan çıkarınız ve hasar veya arızalara karşı kontrol ediniz. Cihazda herhangi bir arıza veya hasar varsa, cihazı kullanmayınız ve Fakir Yetkili Servisi’ne başvurunuz.
- Tamir işlemleri kesinlikle Fakir Yetkili Servisi tarafından yapılmalıdır.
- Yetkisiz kişiler tarafından yapılan tamir işlemleri kullanıcı için zararlı olabilir.

UYARI!

Kesinlikle hatalı veya kusurlu bir ürünü kullanmayınız.

Kutu İçindekiler

1. Demlik
2. Demlik kapağı
3. Su ısıtıcısı
4. Enerji iletim tabanı
5. Çay süzgeci

Teknik Bilgi

- Enerji tüketimi : 1650 Watt
- Gerilim : 220-240V~
- Frekans : 50/60Hz
- Su ısıtıcısı max. kapasitesi : 2 litre
- Demlik kapasitesi : 1.3 litre
- Koruma sınıfı : I
- Kullanım Ömrü : 7 yıl

NOT!

Ürünün üzerinde bulunan işaretlemeler veya ürünle birlikte verilen diğer basılı dökümanlarda beyan edilen değerler, ilgili standartlara göre laboratuvar ortamında elde edilen değerlerdir. Bu değerler, ürünün kullanım ve ortam şartlarına göre değişebilir.

Ürün Parçalarının Tanıtımı

1. Demlik ağzı
2. Demlik kapağı
3. Demlik
4. Demlik tutma kulbu
5. Su ısıtıcısı gövdesi
6. Su ısıtıcısı tutma kulbu
7. Açma kapama tuşu
8. Enerji iletim tabanı
9. Sıcak tutma tuşu
10. Çay süzgeci

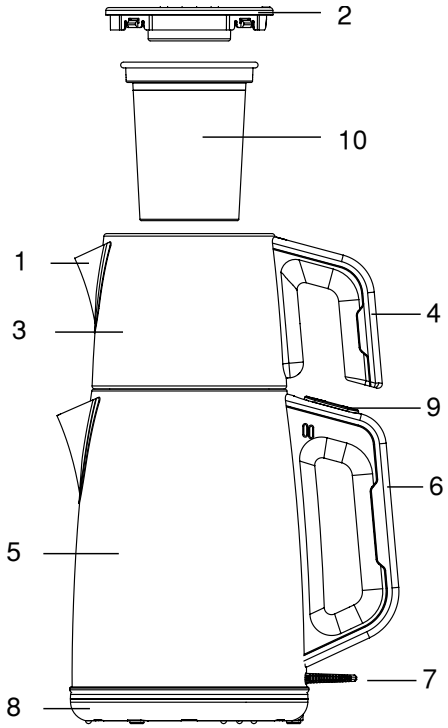

Kullanım

Bu cihaz, çay demlemek için tasarlanmış olup çok pratiktir. Çalıştırıldığında kısa zamanda suyu kaynatır ve otomatik olarak enerji sarfiyatını ortalama %90 oranında azaltarak sıcak tutma konumuna geçer. Bu konumda, suyu minimum seviyede kaynatarak hem gereksiz buharlaşmayı önler, hem de demlikteki çayın devamlı sıcak kalmasını ve enerji tasarrufu sağlar. Isıtıcıya su ilave edildiğinde kaynamanın kısa zamanda gerçekleşmesi için tekrar sıcak tutma tuşu açık konuma getirilir. Su kaynadığında, ısıtma yine otomatik olarak minimum seviyeye inerek suyun kaynar kalması sağlanır. Özet bir anlatımla ısıtıcıya su konulduktan sonra açma-kapama tuşu ile sıcak tutma tuşu açılır ve çay servisi bittiğinde açma-kapama tuşu kapatılır. Aradaki zamanda suyun kaynar, demliğin sıcak kalması ve minimum enerji sarfiyatı için gereken işlem, cihaz tarafından otomatik olarak yapılır. Su ısıtıcısında su olmadan açma-kapama tuşu açılmamalıdır. Su bittiğinde de açma-kapama tuşu kapatılmalıdır. Emniyet bakımından böyle durumlar için cihaz iki adet termostat ile korunmuş olup, susuz kaldığında bu sigortalar devreyi açar ve su ilave edildiğinde tekrar çalışmaya başlar.

Çay Hazırlama

Cihazınızın enerji iletim tabanı altına sarılı bulunan şebeke kablosunu yeterli miktarda açarak topraklı bir prize takınız. Cihaz kullanılmadığı zamanlarda açma-kapama tuşu kapalı olmak şartı ile bu ünitenin mutfakta devamlı olarak prize takılı kalması kolaylık sağlayacaktır.

- Su ısıtıcısına demlemek istediğiniz çay miktarına göre maksimum ve minimum sınırları arasında su doldurunuz.
- Su Isıtıcısını enerji iletim tabanına yerleştiriniz.
- Demlik kapağını açarak çay süzgecini yerinden çıkarınız. Süzgece yeteri kadar çay koyup üzerinden bir miktar soğuk su geçirdikten sonra demliğe yerleştiriniz.
- Açma-kapama tuşu, ve sıcak tutma tuşunu açık konumuna getiriniz. Kırmızı pilot ışığı yanacak ve su ısınmaya başlayacaktır. Konulan su miktarına bağlı olarak 3-10 dakika içerisinde su kaynamaya başlayacak ve sıcak tutma tuşu otomatik olarak kapalı konuma geçerek suyu minimum seviyede kaynar durumda tutmak ve enerji tasarrufu sağlamak üzere ısıtma gücünü azaltacaktır. Pilot ışığı mavi olacaktır.
- Çayı, kaynamış su ile demleyerek demliği yerine koyunuz. Gerekli ise su ısıtıcısına su ilave ediniz. Eğer su ilave ederseniz tekrar sıcak tutma tuşunu açık konuma getiriniz.

Cihazın Temizliği Ve Bakımı

1. Çay servisi veya su ısıtma işlemi bittiğinde önce mutlaka açma-kapama tuşu konumuna getirilerek kapatılmalıdır.
2. Demlik ve filtre elde deterjanlı su ile yıkanabilir. Su ısıtıcısında bulunan su boşaltılır ve bu bölüm kuru veya nemli bir bezle silinir, kesinlikle suya daldırılarak yıkanmaz.
3. Zamanla kullanılan suyun içerisinde bulunan kireç, ısıtıcı tabanı üzerinde birikip yanarak kahverengi bir kat oluşturacak ve ısıtıcının verimini düşürecektir. Bu durumda bir miktar su kaynatıldıktan sonra şalter kapatılarak, piyasada satılan kireç çözücüler veya bir miktar sirke maksimum kapasite su ile birlikte kaynatılır ve bir süre bekledikten sonra çözülen kireç çalkalanarak atılır. Tabanda birikmiş kireç temizlenmemiş ise işlem tekrarlanır. Daha sonra temiz su ile iyice durulamayı unutmamak gerekir.

Cihazın Saklanması

- Cihazı uzun süre kullanmayı düşünmüyorsanız serin ve kuru bir yerde saklayınız.
- Cihaz fişinin çekildiğinden ve parçalarının tamamen kuru olduğundan emin olunuz.
- Cihazı, çocukların ulaşamayacağı bir yerde muhafaza ediniz.

Geri Dönüşüm

Cihazınızın kullanım ömrü sona erdiğinde aşağıdaki adımları izleyerek doğru şekilde geri dönüşüm sağlayınız:

- Cihazın kablosunu keserek kullanılamaz hale getiriniz.
- Cihazı, ülkenizdeki geçerli yasalara göre bu tür cihazlar için özel olarak tanımlanan atık kutularına bırakınız.
- Elektrikli atıklar evsel atıklarla birlikte bertaraf edilmemelidir.
- Cihazı, elektrikli atıklar için belirlenen çöp kutularına atınız.
- Cihazın ambalajı geri dönüşüm özellikli malzemelerden oluşur.
- Ambalaj malzemelerini uygun geri dönüşüm kutularına atınız.
- Cihaz, WEEE (AEEE Atık Elektrikli ve Elektronik Eşyalar) Yönetmeliğine uygundur.

NOT!

- Müşteri hizmetlerini aramadan önce sorunu/arızayı kendiniz düzeltip düzeltemeyeceğinizi kontrol ediniz. Bunun için lütfen “**Sorun Giderme**” bölümüne bakınız. Sorunu/arızayı çözemiyorsanız, müşteri hizmetlerini arayınız.
- Aramadan önce lütfen **model adını** ve ürün **seri numarasını** yanınızda hazır bulundurunuz. Bu bilgileri ürününüzün **Tip Etiketi** üzerinde bulabilirsiniz.

  Yardım Hattı: (+90 212) 444 0 241

Sorun Giderme

Cihazınız, herhangi bir arızaya karşı kalite kontrolden geçirilmiştir. Ancak, herhangi bir nedenden dolayı çalışmazsa, **Fakir Yetkili Servisi'ne** başvurmadan önce aşağıdaki tabloda yer alan çözüm yollarını deneyiniz.

Sorun	Muhtemel Neden	Çözüm
Su kaynatmıyor.	Isıtıcı, sıcak tutma tuşu, açma-kapama tuşu veya enerji iletim kontakları bozulmuş olabilir.	Yetkili servise başvurunuz.
	Sıcak tutma tuşu ve açma-kapama tuşu açık konumda değil.	Sıcak tutma tuşu ve açma-kapama tuşu Açık konumuna getiriniz.
	Susuz kaldığı için güvenlik termostatı devreye girerek, ürünü çalıştırmamaktadır.	Ürünün soğumasını bekleyiniz veya içine soğuk su koyarak soğutunuz.
Sürekli kaynatıyor.	Kapak veya demlik çaydanlık üzerine konmamış.	Su ısıtıcısının kapağını kapatınız veya demliği su ısıtıcısının üzerine koyunuz.
	Sıcak tutma tuşu bozuk.	Yetkili servise başvurunuz.
Geç ısıtıyor.	Su ısıtıcı tabanında aşırı kireç birikmiş.	Kullanma kılavuzunda önerilen şekilde ürünün içindeki kireci temizleyiniz.
	Sıcak tutma tuşu kaynatma pozisyonuna getirilmemiş.	Açma-kapama tuşu açık durumundayken, sıcak tutma tuşunu da kaynatma pozisyonuna getiriniz.
Açma kapama tuşu tutmuyor.	Su ısıtıcı tabanında aşırı kireç birikmiş	Kullanma kılavuzunda önerilen şekilde ürünün içindeki kireci temizleyiniz.

Gönderim

Cihaza herhangi bir zarar gelmesini önlemek için aşağıdaki adımları izleyerek cihazınızı güvenli bir şekilde taşıyınız:

- Cihazı orijinal ambalajında taşıyınız.
- Orijinal ambalaj mevcut değilse, benzer bir takviye malzemeli ambalaj kullanınız.

NOT / NOTES

NOT / NOTES

English

Usage Instructions 16
Meaning of Symbols 16
Responsibility 16
CE Declaration of Conformity 16
Intended Use 16
Unauthorized Use 17
Safety Warnings 18
Product-Specific Safety Warnings 19
Opening the Box 20
Contents of the Box 20
Technical Information 20
Product Parts Introduction 21
Usage 21
Preparing Tea 22
Cleaning And Maintenance Of The Appliance 22
Device Storage 22
Recycling 23
Troubleshooting 24
Shipping 24

Dear Customer,

We hope you enjoy using your product. Thank you for choosing **Fakir Hausgeräte**, a leader in innovative technologies. Please read this user manual carefully before using the product and keep it for future reference.

Usage Instructions

These usage instructions are prepared to ensure that the device is used properly and safely. For your safety and the safety of others, please read the user manual before operating the device.

Meaning of Symbols

In this user manual, you will see the following symbols:

WARNING!

This symbol indicates hazards that could lead to injury or death.

CAUTION!

This symbol indicates hazards that could cause damage to your product or malfunction.

NOTE!

Indicates important and useful information in the user manual.

Responsibility

Fakir Elektrikli Ev Aletleri Dış Tic. A.Ş. accepts no responsibility for any damage or repairs made outside Fakir Authorized Service Centers or for improper use of the device resulting from non-compliance with the instructions in this user manual.

CE Declaration of Conformity

This device complies fully with the European Union's 2014/30/EU Electromagnetic Compatibility and 2014/35/EU Low Voltage Directives. The product bears the CE mark on the device type label.

Intended Use

The product model is designed for home use. It is not suitable for workplace or industrial use. Any malfunction resulting from such use will not be covered by our authorized service.

Unauthorized Use

In the following cases of unauthorized use, the device may be damaged or cause injuries:

- **Restricted Capabilities and Supervision:** This device should not be used by persons (including children) with limited physical, sensory, or mental capabilities or lack of experience and/or knowledge, unless they are supervised by a person responsible for their safety or given instructions regarding the safe use of the device. Children should be supervised to ensure they do not play with the device.
- **Use with Limited Abilities:** The device can be used by children aged 8 years and above and persons with limited physical, sensory, or mental capabilities or lack of experience and knowledge only if they are supervised, given instructions on safe use, and understand the potential hazards.
- **Packaging Materials:** Keep materials like bags included in the package away from children. There is a risk of suffocation!
- **Cleaning and Maintenance:** Children under 8 years should not clean or maintain the device unless they are supervised.
- **Device and Cable Safety:** Keep the device and its cable out of the reach of children under 8 years old. Children should be supervised to ensure they do not play with the device. Electrical devices are not toys for children. Therefore, use and store the device out of the reach of children. Children may not be aware of the dangers associated with the use of an electrical device. Ensure the power cord does not hang down from the device.

Safety Warnings

When using an electrical device, always follow the precautions below to prevent fire, electric shock, and personal injury:

- **Read the User Manual:** Carefully read the information in the user manual and keep it for future reference. If you give the device to a third party, be sure to include the manual.
- **First Use:** When you remove the product from its packaging, make sure all accessories and attachments are complete. If any parts are missing, contact your nearest Fakir Authorized Service Center. Keep the protective bags of the accessories and attachments away from children and infants to prevent the risk of suffocation.
- **Check the Condition of the Device:** If you suspect that there is any issue with the device, its casing, cable, or plug, do not operate the device and contact the nearest Fakir Authorized Service Center.
- **Cable and Plug Safety:** Do not use the device if the power cord or plug is faulty or damaged. Do not use the device with an extension cord and ensure that the power cord does not come into contact with heat sources or sharp edges. When unplugging, always pull the plug itself, not the cord. Do not pull on the cord or lift the device by the cord.
- **Child Safety:** Never leave the machine unattended while it is plugged in. Do not allow children to play with the device unsupervised. Store the device's power cord out of the reach of children. Electrical devices are not toys for children.
- **Use of the Device:** Do not use the device outdoors. Your machine may be adversely affected by dirt or rain. Do not immerse the machine in water and protect it from rain or moisture. The device operates with electrical power, which poses an electric shock hazard. Therefore, do not touch the plug with wet hands. Do not use the device to clean flammable or explosive materials (e.g., gasoline or alcohol), burning or smoldering objects (e.g., cigarettes, matches, or hot ashes).
- **Maintenance and Cleaning:** Before cleaning and maintenance, unplug the device and allow it to cool down.
- **Usage Restrictions:** Use the electrical device only as intended. Using the device contrary to the instructions may shorten its lifespan and pose safety risks.

Product-Specific Safety Warnings

- Always unplug the appliance from the power outlet when not in use or before cleaning. Wait for it to cool down slightly before cleaning.
- Use the appliance only on its own power base. Do not place the appliance on power bases belonging to other devices.
- Protect yourself from the steam that may escape from the spout and kettle mouth while the water is boiling, and absolutely prevent children from playing with the device.
- When the kettle is not in use or is empty, the on/off switch must remain in the “0” position.
- When the keep-warm function is on, a teapot or lid must always be placed on top of the kettle section. Otherwise, the device may delay recognizing that the water has boiled and switching to energy-saving mode.
- The amount of water placed in the kettle must be within the indicated maximum and minimum level limits. These limits are marked on the kettle. Overfilling may cause the water to overflow while boiling. Make sure the water does not fall below the minimum level; add more water if needed.
- Do not immerse the kettle or the power base in water or any other liquid. Do not place them in a dishwasher or use them in high-humidity environments such as bathrooms.
- When filling the kettle with water, always remove it from the power base.
- Do not put any liquid other than water into the kettle.
- Do not leave the power base or the electrical connections attached to the appliance damp. If they get wet, unplug the appliance before drying, and do not use it until it is completely dry.
- Your tea maker is a very practical appliance for brewing traditional black tea.
- You can also use this appliance as a water kettle.
- Incorrect use may pose a risk of injury.
- The metal surface of the appliance may be hot during operation, and the “Caution: Hot Surface” symbol is located on the device.

WARNING!

Do not use the appliance when there is no water in the kettle or the water level is under the minimum level. If the water in the kettle is completely empty, the appliance switch must be set to “0” or water must be added.

Carefully read the safety rules and usage instructions in this user manual.

Keep this user manual for future reference.

Opening the Box

- Before first use, remove the device and accessories from the box and check for damage or defects. If the device is damaged or defective, do not use it and contact **Fakir Authorized Service**.
- Repairs should only be performed by Fakir Authorized Service Centers.
- Repairs by unauthorized persons may be harmful to the user.

WARNING!

Do not use a faulty or defective product.

Contents of the Box

1. Teapot
2. Teapot lid
3. Kettle
4. Power base
5. Tea strainer

Technical Information

- Power (boiling): 1650 Watt
- Voltage: 220-240V~
- Frequency: 50/60Hz
- Kettle maximum capacity : 2L
- Teapot capacity : 1.3L
- Protection class : I
- Usage life: 7 year

NOTE!

The values indicated on the device or in other printed documents provided with the product are obtained under laboratory conditions according to relevant standards. These values may change depending on the product’s use and environmental conditions.

Product Parts Introduction

1. Teapot spout
2. Teapot lid
3. Kettle
4. Teapot handle
5. Kettle
6. Kettle handle
7. Main switch
8. Power base
9. Keep warm switch
10. Tea strainer

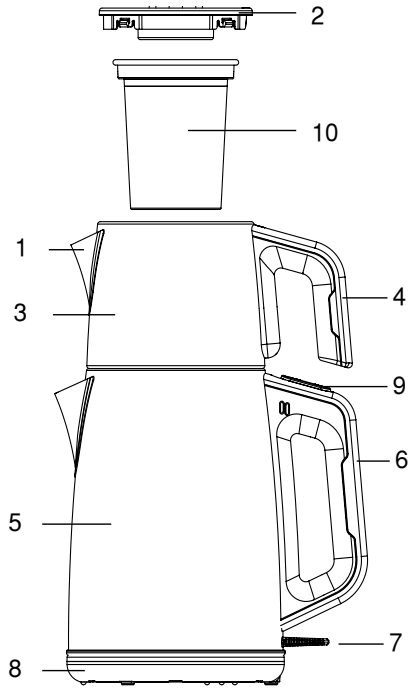

Usage

This is a very practical appliance for steering the tea. When starts operating, it boils the water in a short time and automatically reduces the energy wastage to about %90 and keeps the water warm. In this case, the appliance boils the water in min. level and prevents over much evaporation, keeps the tea warm in the teapot, keeps energy safe. When adding the water into the kettle, for boiling the water quickly boiling/keep warm switch must be ON. After the water boils, the heating becomes to min. level and keeps the water warm. In other meaning, after adding some water in to the kettle, switch boiling / keep warm switch and main switch ON position, after the tea service over, you need to switch OFF only the main switch. After you pushed the keep warm / boiling switch; the appliance automatically keeps the water and tea warm. Please do not switch ON the main switch without any water in the kettle or if the water is under min. level. If there is no water left in the kettle, please turn off the main switch. In this kind of situations, for the security reasons the appliance is protected by 2 pcs of thermostat.

Preparing Tea

Unwrap a sufficient length of the mains cable wound under the power transmission base of your appliance and plug it into a grounded socket. For ease of use, the unit can remain plugged in continuously in the kitchen, provided the on/off switch is turned off when the device is not in use.

- Fill the kettle with water according to the amount of tea you want to brew, ensuring it is between the marked minimum and maximum levels.
- Place the kettle onto the power transmission base.
- Open the teapot lid and remove the tea filter. Place a sufficient amount of tea into the filter and rinse it briefly with cold water, then place it back into the teapot.
- Turn on the on/off switch and the keep-warm function. The red indicator light will turn on and the water will begin to heat. Depending on the amount of water, it will start to boil within 3–10 minutes. Once boiling, the keep-warm function will automatically switch to standby mode to maintain the water at a minimum boil and reduce power consumption. The indicator light will turn blue.
- Brew the tea using the boiled water and place the teapot back in its position. If necessary, add more water to the kettle. If you add water, make sure to turn the keep-warm function back on.

Cleaning And Maintenance Of The Appliance

1. After tea serving or water heating is finished, always turn off the appliance by switching it to the off position first.
2. The teapot and filter can be washed by hand with soapy water. The remaining water in the kettle should be emptied, and the kettle section should be wiped with a dry or damp cloth. Never immerse it in water.
3. Over time, limescale in the water may accumulate and burn onto the heating base, forming a brown layer that reduces the efficiency of the kettle. In this case, after boiling some water and turning off the switch, a commercially available descaling agent or a mixture of vinegar and water at maximum capacity should be boiled and left to sit for a while. Afterward, the loosened limescale should be rinsed out thoroughly. If any limescale remains on the base, the process should be repeated. Finally, be sure to rinse the kettle well with clean water.

Device Storage

- If you do not plan to use the appliance for a long while, store it in a cool and dry place.
- Ensure that the appliance is unplugged and its parts are completely dry.
- Ensure that the appliance is kept out of reach of children.

Recycling

When your product reaches the end of its life, follow these steps for proper recycling:

- Cut the device's cable to make it unusable.
- Dispose of the device in designated waste bins for such devices according to the applicable laws in your country.
- Electrical waste should not be disposed of with household waste.
- Throw the device into bins designated for electrical waste.
- The device's packaging is made from recyclable materials.
- Dispose of packaging materials in appropriate recycling bins.
- The device complies with the 2
- The device complies with the WEEE (Waste Electrical and Electronic Equipment) Directive.

NOTE!

- Check if you can fix the problem or defect yourself before calling customer service. For this, please refer to the "**Troubleshooting**" section. If you cannot resolve the issue or defect, call customer service.
- Before calling, please have the **model name** and product **serial number** ready. You can find this information on the **product's type label**.
  Help Hotline: (+90 212) 444 0 241

Troubleshooting

Your device has undergone quality control to avoid any defects. However, if the device does not work for any reason, please try the solutions listed in the following table before contacting Fakir Authorized Service.

Problem	Possible Cause	Solutions
The appliance does not boil the water.	The heating element, boiling / keep warm switch, main switch or energy transmission connectors might be broken.	Contact to an authorized Fakir service.
	Boiling / keep warm switch and main switch is not ON position.	Boiling / keep warm switch and main switch should be ON position.
	If there is no water in the kettle, the safety thermostat starts to operate and does not allow appliance to operate.	Allow the appliance to get cool or pour some cold water into the kettle for making it cool.
It boils continuously.	The lid or the teapot might not be placed on to the appliance.	Place the teapot lid and the teapot on to the appliance.
	Boiling / keeping warm switch is broken.	Contact to an authorized Fakir service.
It boils lately.	There might be some scale accumulated on the heating element of kettle.	Descale the appliance depending to the instruction manual.
	Boiling / keep warm switch is not on boiling position.	When the main switch is “ON” position, also slide boiling / keep warm switch to boiling position.
ON-OFF switch does not work.	There might be some scale accumulated on the heating element of kettle.	Descale the appliance depending to the instruction manual.

Shipping

To prevent damage to the device, follow these steps to transport your device safely:

- Transport the device in its original packaging.
- If the original packaging is not available, use a suitable and soft packaging that protects the device.

NOT / NOTES

Fakir
HAUSGERÄTE

Üretici/İthalatçı - Manufacturer / Importer:
Fakir Elektrikli Ev Aletleri Dış. Tic. A.Ş.
Saruhan Plaza, Basın Ekspres Yolu, No:39 K.Çekmece / İstanbul, TÜRKİYE
Tel: +90 212 249 70 69
Faks: +90 212 293 39 11
Yetkili Servislerimize www.fakir.com.tr'den ulaşabilirsiniz
Müşteri Hizmetleri: 444 0 241
www.fakir.com.tr

Fakir Hausgeräte GmbH
Industriestraße 6 D-71665 Vaihingen / Enz
Postfach 1480 D-71657 Vaihingen / Enz
Tel.: +49 7042 / 912-0
Fax: +49 7042 / 912-360
www.fakir.de

GARANTİ ŞARTLARI

1. Garanti süresi, malın teslim tarihinden itibaren başlar ve iki (2) yıldır.
2. Satıcı ve üretici/ithalatçı tarafından malın tüketiciye teslim tarihi ve yeri yazılarak kaşelenip imzalanmayan garanti belgeleri geçersizdir.
3. Kullanıcının malı tanıtma ve kullanım kılavuzunda yer alan hususlara aykırı kullanımlardan kaynaklanan hasar ve arızalar (çizilme, kırılma, kopma, vb.) garanti kapsamı dışındadır. Arızalarda kullanım hatasının bulunup bulunmadığı, yetkili servis istasyonları, yetkili servis istasyonunun mevcut olmaması halinde sırasıyla; malın satıcısı, ithalatçısı veya üreticisinden birisi tarafından mala ilişkin azami tamir süresi içerisinde düzenlenen raporla belirlenir ve bu raporun bir nüshası tüketiciye verilir. Tüketiciler, rapora ilişkin olarak bilirkişi tarafından tespit yapılması talebiyle uyuşmazlığın parasal değerini dikkate alarak tüketici hakem heyetine veya tüketici mahkemesine başvurabilir. Belirtilen haller dışında, bütün parçaları dahil olmak üzere malın tamamı garanti süresi boyunca firmamızın garantisi altındadır.
4. Sarf malzemeleri ve kullanıma bağlı olarak eskiyen, yıpranan, kireçlenen, kirlenme nedeniyle işlevini yitiren parçalar ve bu parçaların işlevlerini yitirmesi nedeniyle oluşan hasar ve arızalar, garanti kapsamı dışındadır. Bu parçalar yetkili servislerden ücreti mukabilinde satın alınabilecektir. Yetkili servislerden satın alınmayan parçalar nedeni ile oluşan arızalar garanti kapsamı dışındadır.
5. Ürüne ilişkin; ürün tanıtımı, montaj işlemleri, teknik kontroller vs. işlemler dâhil ancak bunlarla sınırlı olmamak üzere, Yetkili servis dışındaki şahısların müdahalesi durumunda, malın tamamı garanti kapsamı dışındadır.
6. Voltaj düşmesi veya yükselmesinden dolayı veya hatalı elektrik tesisatı nedeniyle meydana gelebilecek arızalar garanti kapsamı dışındadır.
7. Malın garanti süresi içerisinde arızalanması durumunda, tamirde geçen süre garanti süresine eklenir. Malın tamir süresi en fazla 20 iş günüdür. Bu süre, garanti süresi içerisinde mala ilişkin arızanın yetkili servis istasyonuna veya satıcıya bildirimi tarihinde, garanti süresi dışında ise malın yetkili servis istasyonuna teslim tarihinden itibaren başlar. Tüketici, arıza bildirimini; telefon, fax, e-posta, iadeli taahhütlü mektup veya benzeri bir yolla yapabilir. Ancak uyuşmazlık halinde ispat yükü tüketiciye aittir.
8. Malın garanti süresi içerisinde yetkili servis istasyonuna veya satıcıya tesliminden itibaren arızasının 10 iş günü içerisinde giderilmemesi halinde, üretici veya ithalatçı; malın tamiri tamamlanıncaya kadar, benzer özelliklere sahip başka bir malı tüketicinin kullanımına tahsis edecektir. Benzer özelliklere sahip başka bir malın tüketici tarafından istenmemesi halinde üretici veya ithalatçı bu yükümlülükten kurtulur.
9. İş günü; ulusal, resmi ve dini bayram günleri ile yılbaşı, 1 Mayıs ve Pazar günleri dışındaki çalışma günleridir.
10. Malın garanti süresi içerisinde, gerek malzeme ve işçilik, gerekse montaj hatalarından dolayı arızalanması halinde, işçilik masrafı, değiştirilen parça bedeli ya da başka herhangi bir ad altında hiçbir ücret talep etmeksizin tamiri yapılacaktır.
11. Malın garanti süresi dışında, servis istasyonları tarafından verilen montaj, bakım ve onarım hizmetiyle ilgili olarak, bir yıl içerisinde aynı arızanın tekrarı halinde tüketiciden herhangi bir isim altında ücret istenemez. Tüketicinin malı kullanım kılavuzunda yer alan hususlara aykırı kullanmasından kaynaklanan arızalar bu madde kapsamı dışındadır.
12. Malın ayıplı olduğunun anlaşılması durumunda tüketici, aşağıda sınırlı sayıda sayılan seçimlik haklardan birini kullanabilir:
    a. Satılanı geri vermeye hazır olduğunu bildirerek sözleşmeden dönme,
    b. Satılanı alıkoyup ayıp oranında satış bedelinden indirim isteme,
    c. Aşırı bir masraf gerektirmediği taktirde, bütün masrafları satıcıya ait olmak üzere satılanın ücretsiz onarılmasını isteme,
    d. İmkân varsa, satılanın ayıpsız bir misli ile değiştirilmesini isteme
13. Tüketicinin onarım hakkını kullanmasına rağmen malın;
    a. Tüketiciye teslim edildiği tarihten itibaren garanti süresi içinde kalmak kaydıyla tekrar arızalanması,
    b. Tamiri için 29029 sayılı Resmi Gazete'de yayımlanan Satış Sonrası Hizmetler Yönetmeliği'nde belirtilen gereken azami sürenin aşılması,
    c. Tamirin mümkün olmadığının yetkili servis istasyonu, satıcı, üretici veya ithalatçı tarafından bir raporla belirlenmesi durumlarında tüketici malın ücretsiz değiştirilmesini, bedel iadesini veya ayıp oranında bedel indirimini talep edebilir.
14. Malın ayıpsız misli ile değiştirilmesinin satıcı için orantısız güçlükleri beraberinde getirecek olması halinde tüketici, sözleşmeden dönme veya ayıp oranın bedelden indirim haklarından birini kullanabilir. Orantısızlığın tayininde malın ayıpsız değeri, ayıbın önemi ve diğer seçimlik haklara başvurmanın tüketici açısından sorun teşkil edip etmeyeceği gibi hususlar dikkate alınır.
15. Garanti uygulaması sırasında değiştirilen malın garanti süresi, satın alınan malın kalan garanti süresi ile sınırlıdır.
16. Satılan mala ilişkin düzenlenen faturalar garanti belgesi yerine geçmez.
17. Garanti belgesi ile ilgili olarak çıkabilecek sorunlar için Ticaret Bakanlığı Tüketicinin Korunması ve Piyasa Gözetimi Genel Müdürlüğü'ne başvurulabilir.
18. Tüketiciler şikâyet ve itirazları konusundaki başvurularını tüketici hakem heyetlerine ve tüketici mahkemelerine yapabilirler.

GARANTİ BELGESİ

İMALATÇI / İTHALATÇI FİRMANIN

ÜNVANI : Fakir Elektrikli Ev Aletleri Dış. Tic. A.Ş.

MERKEZ ADRESİ : Saruhan Plaza, Basın Ekspres Yolu, No:39 Küçükçekmece, İstanbul / TÜRKİYE

TELEFONU : 0 212 249 70 69

FAKSI : 0 212 251 51 42

FİRMA YETKİLİSİNİN

İMZASI - KAŞESİ : Fakir HAUSGERÄTE FAKİR ELEKTRİKLİ EV ALETLERİ DIŞ TİC. A.Ş. FAKIR ELECTRICAL APPLIANCES FOREIGN TRADE CO. INC. Merkez: Halkalı Merkez Mah. Basın Ekspres Cad. No:39 Küçükçekmece / İstanbul Tel: (212) 249 70 69 Fax: (212) 293 39 11 Mersis No.: 0360015910000018 İşletme Mrk. İstanbul Ticaret Sicil No:635744 Boğaziçi Kurumlar V.D.3650515910

ÜRÜNÜN

CİNSİ : Çay Makinesi

MARKASI : Fakir

MODELİ : Chailand

BANDROL VE SERİ NO:

TESLİM TARİHİ VE YERİ :

GARANTİ SÜRESİ : 2 YIL

AZAMİ TAMİR SÜRESİ : 20 (YİRMİ) İŞ GÜNÜ

SATICI FİRMANIN

ÜNVANI :

ADRESİ :

TELEFONU :

FAKSI :

FATURA TARİH VE NO :

TARİH - KAŞE - İMZA :

Bu belgenin kullanılmasına; 6502 sayılı Tüketicinin Korunması Hakkında Kanun ve bu Kanun'a dayanılarak yürürlüğe konulan Garanti Belgesi Uygulama Esaslarına Dair Yönetmelik uyarınca, T.C. Gümrük ve Ticaret Bakanlığı Tüketicinin Korunması ve Piyasa Gözetim Genel Müdürlüğü tarafından izin verilmiştir.