Fakir
HAUSGERÄTE

GLAMAIR
CHEFRY



DE Heissluftfritteuse
EN Air Fryer
TR Hava Fritözü
RU Воздушная Фритюрница
AR المقلاة العميقة
FA سرخ کن هوا

DE Benutzerhandbuch
EN User Manual
TR Kullanım Kılavuzu
RU Руководство По Эксплуатации
AR دليل استخدام
FA راهنمای کاربر

DE Gewährleistungszertifikat
EN Warranty Certificate
TR Garanti Belgesi
RU Гарантийный талон
AR شهادة الضمان
FA ضمانت نامه

Deutsch 3
English..... 17
Türkçe..... 31
Русский..... 45
العربية.....61
فارسی.....73

DEUTSCH

Hinweise zur Bedienungsanleitung 4
Bedeutung der Symbole 4
Haftung 4
CE-Konformitätserklärung 5
Anwendungsbereich 5
Unbefugte Benutzung 5
Sicherheit ist wichtig 7
Entpacken 7
Sicherheitshinweise 8
Inhalt der Box 11
Technische Daten 11
Gerätebeschreibung 11
Bedienfeld 12
Anweisungen für den ersten Gebrauch 12
Gebrauchsanweisung des Geräts 13
Tabelle der Kochprogramme (Werkseinstellungen) 14
Recycling 15
Transport 15

DE

Sehr geehrter Kunde,

Wir danken Ihnen, dass Sie sich für Fakir Hausgeräte entschieden haben, die auf innovative Technologien gesetzt haben. Wir möchten, dass Sie mit unserem FAKİR GLAMAIR CHEFRY Produkt, das mit hoher Qualität und Technologie hergestellt wird, den besten Ertrag erzielen. Bevor Sie das Produkt verwenden, bitten wir Sie daher, dieses Benutzerhandbuch sorgfältig zu lesen und es für zukünftige Zwecke aufzubewahren.

Hinweise zur Bedienungsanleitung

Diese Bedienungsanleitung soll Ihnen helfen, das Gerät ordnungsgemäß und sicher zu verwenden. Zu Ihrer eigenen Sicherheit und für die Sicherheit von anderen, lesen Sie die Bedienungsanleitung vor dem Betrieb des Produkts. Bewahren Sie diese Bedienungsanleitung für zukünftiges Nachschlagen an einem sicheren Ort.

Bedeutung der Symbole

In dieser Bedienungsanleitung werden Sie die folgenden Symbole sehen.

WARNUNG!

Dieses Zeichen weist auf Gefahren hin, die zu Verletzungen oder zum Tod führen können.

VORSICHT!

Dieses Zeichen deutet auf Gefahren hin, die zur Beschädigung oder Defekt des Produkts führen können.

HINWEIS!

Wichtige und hilfreiche Informationen aus der Bedienungsanleitung.

Haftung

Im Falle von Schäden, die auf infolge einer Nichtbeachtung der Anweisungen dieser Bedienungsanleitung und auf eine Reparatur bei einer von Fakir nicht anerkannten Servicestelle zurückzuführen sind, übernimmt Fakir keinerlei Haftung.

CE-Konformitätserklärung
Erfüllt die Anforderungen der
2014/30/EU „Richtlinie über elektromagnetische Verträglichkeit",
2014/35/EU „Niederspannungsrichtlinie". Das Gerät trägt die CE-Kennzeichnung auf dem Typenschild.
Fakir behält sich das Recht vor, Änderungen an Design und Ausstattung vorzunehmen.

Anwendungsbereich
Das Produkt ist für den Heimgebrauch konzipiert. Es ist nicht für den industriellen Gebrauch geeignet. Bei Störungen, die durch unsachgemäßen Gebrauch verursacht werden, erbringen die autorisierten Fakir-Kundendienste Serviceleistungen außerhalb der Garantiezeit.

Unbefugte Benutzung

Die unten aufgeführten unbefugten Anwendungen können zu Schäden am Gerät oder Verletzungen führen;

- Dieses Gerät ist nicht geeignet, für die Nutzung durch Personen mit eingeschränkten kognitiven Fähigkeiten oder Personen, die im Umgang mit derartigen Geräten nicht über die notwendigen Kenntnisse verfügen. Erlauben Sie keinesfalls solchen Personen, dieses Geräts ohne geeignete Aufsicht und Unterstützung zu benutzen.
- Das Gerät ist kein Spielzeug. Erlauben Sie daher nie Kindern mit dem Gerät zu spielen und seien Sie vorsichtiger bei der Anwendung des Geräts in der Gegenwart von Kindern. Halten Sie das Verpackungsmaterial von Kindern fern. Andernfalls können sich Kinder durch das Verschlucken dieser Gegenstände verletzen.

WARNUNG!

- Das Gerät kann von Kindern ab 8 Jahren und Personen mit eingeschränkten körperlichen, sensorischen oder geistigen Fähigkeiten oder Mangel an Erfahrung und Wissen verwendet werden, wenn sie beaufsichtigt oder bezüglich der sicheren Verwendung des Geräts unterwiesen wurden und die damit verbundenen Gefahren verstehen.
- Die Kinder dürfen nicht mit dem Gerät spielen.
- Die Reinigung und Pflege des Geräts darf nicht von Kindern ohne Aufsicht durchgeführt werden.
- Verpackungsfolien von Kindern fernhalten. Erstickungsgefahr!
- Kinder unter 3 Jahren sollten vom Gerät ferngehalten werden, falls sie nicht ständig überwacht werden.
- Dieses Gerät darf nur von Personen (einschließlich Kindern) mit eingeschränkten körperlichen, sensorischen oder geistigen Fähigkeiten oder mit Erfahrung und/oder Wissen nur unter Aufsicht einer für ihre Sicherheit verantwortlichen Person oder gemäß den Anweisungen dieser Person verwendet werden.
- Kinder sollten überwacht werden, um sicherzustellen, dass sie nicht mit dem Gerät spielen.
- Die Geräte sollten nicht für Spielzwecke verwendet werden.
- Kinder, die älter als 3 Jahre und jünger als 8 Jahre sind, können das Gerät nur dann ein- und ausschalten, wenn sie unter Aufsicht stehen oder über die sichere Verwendung des Geräts informiert sind und wenn sie die vom Gerät ausgehende Gefahr verstehen. In diesem Fall ist es Voraussetzung, dass sich das Gerät im normalen Gebrauch befindet oder installiert ist.
- Kinder, die älter als 3 Jahre und jünger als 8 Jahre sind, sollten den Gerätestecker nicht an die Steckdose stecken, das Gerät einstellen und keine Reinigungs- oder Wartungsarbeiten durchführen.
- Das Gerät sollte nicht ohne Aufsicht verwendet werden.

Sicherheit ist wichtig

Zu Ihrer eigenen Sicherheit und für die Sicherheit von anderen, lesen Sie die Bedienungsanleitung vor dem Betrieb des Produkts. Bewahren Sie diese Bedienungsanleitung für zukünftiges Nachschlagen an einem sicheren Ort.

Beim Gebrauch von Elektrogeräten sollten Sie immer die folgenden Sicherheitsmaßnahmen beachten. Zur Vermeidung von Gefahren wie Bränden, Stromschlägen und Personenschäden;

- Prüfen Sie vor dem Einsatz des Geräts, ob die Spannungswerte Ihres Stromnetzes mit den Werten auf dem Typenschild des Geräts übereinstimmen.

Entpacken



Nehmen Sie das Gerät und das Zubehör vor der ersten Verwendung aus der Verpackung und überprüfen Sie sie auf Beschädigungen und Fehler. Sollte das Gerät einen Schaden oder einen anderen Mangel aufweisen, dürfen Sie das Gerät auf keinen Fall einschalten. Wenden Sie sich in diesem Fall an einen autorisierten Fakir-Kundendienst.

- Reparaturarbeiten müssen unbedingt durch den autorisierten Fakir-Kundendienst durchgeführt werden.
- Nicht ordnungsgemäß durchgeführte Reparaturen oder Reparaturen durch nicht autorisierte Personen können dem Benutzer schaden.

WARNUNG!

Benutzen Sie auf kein fehlerhaftes beschädigtes Gerät.

HINWEIS!

Bewahren Sie die Schachtel- und Verpackungselemente für späteren Transport auf.

WARNUNG!

Bewahren Sie diese Bedienungsanleitung für den späteren Gebrauch.

Sicherheitshinweise

Wenn Sie ein elektrisches Gerät benutzen, müssen Sie die folgenden einfachen Sicherheitsvorkehrungen immer beachten;

- Um Ihr Gerät mit Sorgfalt zu benutzen, lesen Sie bevor Sie Ihr Gerät benutzen unbedingt die Bedienungsanleitung und Sie den Abschnitt über die Montage durch.
- Bewahren Sie diese Bedienungsanleitung für den späteren Gebrauch.
- Prüfen Sie vor Inbetriebnahme, ob die auf dem Typenschild angegebene Spannung mit der Netzspannung übereinstimmt.
- Verwenden Sie niemals Zubehör oder Teile des Geräts, die nicht von Fakir empfohlen werden.
- Ihre Garantie erlischt, wenn andere als die vom Hersteller empfohlenen Zubehör- oder Ersatzteile verwendet werden.
- Prüfen Sie das Gerät vor dem ersten Einsatz auf Schäden und Defekte. Sollte das Gerät einen Schaden oder einen anderen Mangel aufweisen, dürfen Sie das Gerät auf keinen Fall einschalten. Wenden Sie sich in diesem Fall an einen autorisierten Fakir-Kundendienst.
- Das Gerät nicht in Betrieb nehmen, wenn Netzkabel oder Netzstecker Schäden aufweisen.
- Falls das Kabel, der Stecker oder ein Geräteteil beschädigt ist, muss es zur Vermeidung von Gefahren durch den Fakir-Kundendienst ausgetauscht werden.
- Bevor Sie Ihr Gerät zum ersten Mal verwenden, waschen Sie bitte alle Teile, die mit Lebensmitteln in Berührung kommen.
- Ziehen Sie nach der Benutzung Ihres Geräts den Stecker aus der Steckdose.
- Erlauben Sie Kindern oder Personen mit Behinderungen nicht, das Gerät zu benutzen. Erlauben Sie ihnen nicht, das Gerät ohne Ihre Aufsicht zu benutzen.
- Schalten Sie Ihr Gerät immer aus, bevor Sie Zubehör anbringen oder entfernen oder Ihr Gerät reinigen.
- Tauchen Sie das Gehäuse Ihres Geräts niemals in Wasser oder andere Flüssigkeiten ein und spülen Sie es nicht unter Wasser ab.

- Verwenden Sie nur ein feuchtes Tuch, um das Gehäuse Ihres Geräts zu reinigen.
- Ziehen Sie nach dem Gebrauch des Geräts sofort den Netzstecker aus der Steckdose.
- Verwenden Sie Ihr Gerät auf einer ebenen, sauberen und trockenen Oberfläche.
- Jeder Eingriff, der über die übliche Reinigung und Wartung durch den Kunden hinausgeht, muss von einem autorisierten Fakir-Kundendienst durchgeführt werden.
- Achten Sie darauf, dass das Netzkabel nicht an Stellen hängt, die für Kinder zugänglich sind.
- Das Gerät oder das Netzkabel darf niemals in der Nähe oder in Kontakt mit einer Wärmequelle sein und muss von scharfen Kanten ferngehalten werden.
- Versuchen Sie nicht, Teile des Geräts zu zerlegen oder einen Metallgegenstand in das Gerät einzuführen.
- Decken Sie die Lüfterauslässe auf der Rückseite nicht ab.
- Berühren Sie während des Betriebs niemals das Innere des Gerätes. Heiße Oberflächen können Schäden verursachen. Verbrennungsgefahr!
- Lassen Sie das Gerät 30 Minuten lang abkühlen, bevor Sie es anfassen oder reinigen.
- Stellen Sie während des Betriebs keine Gegenstände auf das Gerät.
- Das Gerät eignet sich zum Warmhalten und Braten von Speisen. Verwenden Sie es nicht für die Verarbeitung anderer Gegenstände oder Substanzen.
- Nehmen Sie das Gerät niemals in Betrieb, ohne die Behälter zu verschließen.
- Stellen Sie das Gerät niemals in einen erhitzten Ofen.
- Füllen Sie den Behälter nicht mit Öl oder Wasser. Das Befüllen des Behälters mit Öl kann zu einer Brandgefahr führen.
- Bei der Verwendung des Geräts werden das Gehäuse, der Herd und die Metallteile heiß. Verwenden Sie Ofenhandschuhe.
- Beim Kochen auf dem Gerät entsteht heißer Dampf, beugen Sie sich nicht über das Gerät.
- Decken Sie das Gerät nicht ab und wickeln Sie es nicht ein, wenn

es in Betrieb ist.
- Setzen Sie das Gerät nicht dem direkten Sonnenlicht aus.
- Im Falle einer Störung ziehen Sie sofort den Netzstecker und wenden Sie sich an den technischen Kundendienst von Fakir.
- Tragen und reinigen Sie das Gerät, nachdem es vollständig abgekühlt ist.
- Entfernen Sie die Etiketten, bevor Sie das Gerät benutzen.
- Das Gerät muss nach jedem Gebrauch unbedingt gereinigt werden.

Dieses Gerät ist für den Gebrauch im Haushalt und ähnlichen Anwendungen vorgesehen, wie z.B.:
- Mitarbeiterküchen in Geschäften, Büros und anderen Arbeitsumgebungen,
- Bauernhäuser,
- Von Kunden in Hotels, Motels und anderen Wohnumgebungen,
- Bed-and-Breakfast-Umgebungen.

Öffnen Sie vorsichtig den Deckel des Geräts. Verbrennungsgefahr!



VORSICHT!

Lesen Sie sorgfältig die Sicherheitshinweise und die Betriebsanleitung, die sich im Handbuch befinden. Bewahren Sie diese Bedienungsanleitung für den späteren Gebrauch.



WARNUNG!

Halten Sie das Gerät von jeder Wärmequelle und direkter Sonneneinstrahlung fern. Hohe Temperaturen können das Gerät beschädigen.

Inhalt der Box
1. Gerät
2. Bedienungsanleitung

Technische Daten
Leistung : 1500 W
Behälterkapazität: 5 L
Korbinhalt : 3,8 L
Spannung : 220-240 V~
Frequenz : 50/60 Hz

Gerätebeschreibung

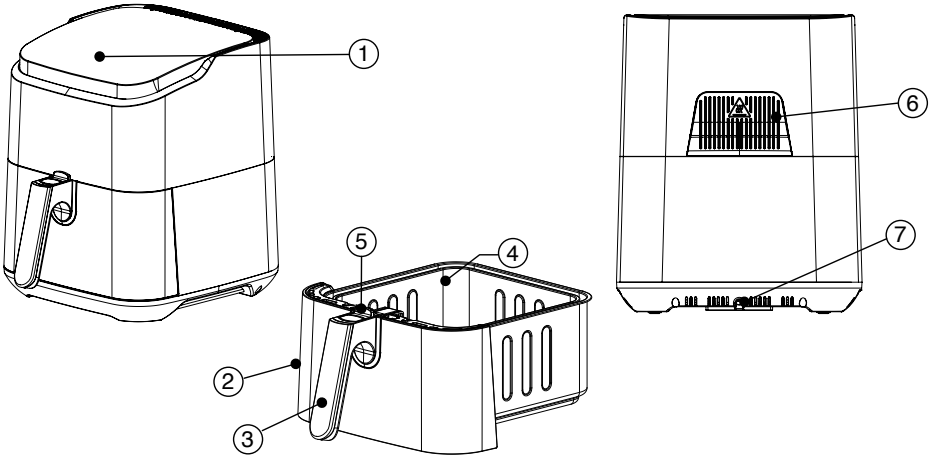

1. Digitales Display
2. Behälter
3. Behältergriff
4. Innerer Korb
5. Verriegelung für die Entnahme des inneren Korbs
6. Luftauslass
7. Kabelausgangsbereich

Automatische Kochmodi

- Kochen von Kartoffeln
- Kochen von Hähnchen
- Kochen von Fleisch
- Kochen von Fisch
- Backen von Teigwaren
- Auftauen

Funktionale Modi

- Gerät Ein-/Aus-Taste
- Kochen starten/stoppen
- Taste zur Menüauswahl
- Taste zum Erhöhen, Verringern von Zeit und Grad

DE

Bedienfeld

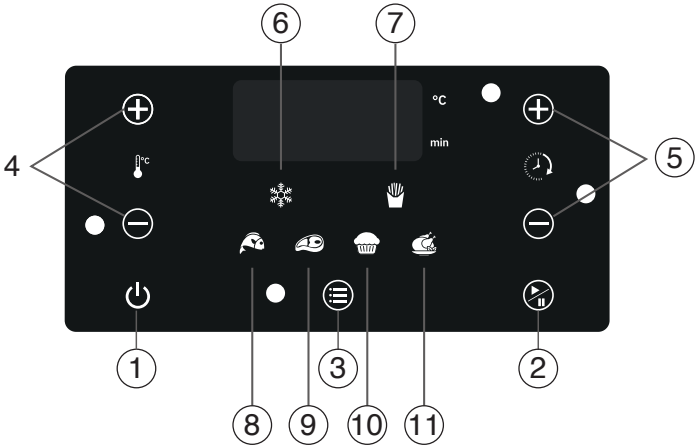

Funktion und Einführung von Funktionstasten

1. Ein-/Aus-Taste
   Dient zum Ein- und Ausschalten des Geräts.
2. Kochstart-/Pause-Taste
   Dient zum Starten oder Stoppen des ausgewählten Menüs.
3. Taste zur Menüauswahl
   Jede Taste ermöglicht das Navigieren zwischen den Menüs, wenn sie gedrückt wird.
4. Gradeinstellung
   Zur manuellen Einstellung des Gargrades können Sie den gewünschten Grad mit den Tasten + und - einstellen.
5. Zeiteinstellung
   Zur manuellen Einstellung der Garzeit können Sie die gewünschte Garzeit mit den Tasten + und - einstellen.

Funktion und Einführung der Kochtasten

6. Wird zum Auftauen von Tiefkühlkost ausgewählt.
7. Wird zum Kochen von Kartoffel ausgewählt.
8. Wird zum Kochen von Fisch ausgewählt.
9. Wird zum Kochen von Fleisch ausgewählt.
10. Wird zum Backen von Backwaren ausgewählt.
11. Wird zum Kochen von Hähnchen ausgewählt.

Anweisungen für den ersten Gebrauch

- Entfernen Sie alle Verpackungsmaterialien.
- Entfernen Sie alle Etiketten vom Gerät.
- Stellen Sie das Gerät auf eine ebene, stabile, hitzebeständige Arbeitsfläche, die nicht mit Wasser bespritzt werden darf.
- Reinigen Sie den Behälter und den abnehmbaren Korb gründlich mit heißem Wasser, ein wenig Spülmittel und einem nicht scheuernden Schwamm.

- Wischen Sie die Innen- und Außenseite des Geräts mit einem feuchten Tuch ab.
- Das Produkt funktioniert durch die Erzeugung von Heißluft Füllen Sie den Behälter nicht mit Öl oder Speiseöl.
- Nicht in der Spülmaschine waschen.

Gebrauchsanweisung des Geräts

1. Schließen Sie das Gerät an.
2. Drücken Sie die Ein-/Aus-Taste.
3. Wählen Sie das gewünschte Menü.
4. Sie können die Gradeinstellung manuell ändern, indem Sie die Schaltflächen + oder - unter dem Gradsymbol berühren.
5. Um die Zeiteinstellung manuell zu ändern, berühren Sie die Tasten + oder - unter dem Zeitsymbol.
6. Um den Garvorgang zu starten, drücken Sie die Start/Pause-Taste und starten Sie den Vorgang. Verwenden Sie dieselbe Taste, um den Vorgang zu beenden.
7. Um den Garvorgang vollständig zu beenden, drücken Sie die Start/Stopp-Taste.

HINWEIS!

Jedes Kochprogramm hat seine eigene Zeit und Temperatur. Sie können die Zeit- und Gradeinstellungen der ausgewählten Menüs nach Belieben ändern.

WARNUNG!

Wenn die Stromversorgung während des Garvorgangs unterbrochen wird, wird das Programm mit der gleichen Einstellung und Restzeit fortgesetzt, wenn die Stromversorgung wiederhergestellt wird.

HINWEIS!

Verwenden Sie beim Mischen der Speisen einen hitzebeständigen Holzlöffel im Behälter.
Andernfalls können Sie die Beschichtung des Behälters beschädigen.

HINWEIS!

Die Gargrade und -zeiten von Lebensmitteln variieren je nach Art, Menge, Dicke, Saisonalität und Schneideart. Sie müssen die automatischen Zeit- und Gradeinstellungen manuell an das Gargut anpassen.

Tabelle der Kochprogramme (Werkseinstellungen)

Funktion	Funktiondetails	Gradbereich	Zeitbereich	Empfehlung
	Drücken Sie die entsprechende Taste. Im Einstellmodus ist die Temperatur standardmäßig auf 190°C und die Dauer standardmäßig auf 20 Minuten eingestellt. Drücken Sie die Start/Stopp-Taste, um den Countdown zu starten. Der Garvorgang beginnt. Nach Abschluss des Garvorgangs blinkt das entsprechende Menüsymbol und der Garvorgang wird beendet.	20 Min. 190°C	1- 60 Min.	500 g gefrorene dünne Kartoffeln Es wird empfohlen, nach der Hälfte des Garprogramms umzurühren.
	Drücken Sie die entsprechende Taste. Im Einstellmodus ist die Temperatur standardmäßig auf 190°C und die Dauer standardmäßig auf 20 Minuten eingestellt. Drücken Sie die Start/Stopp-Taste, um den Countdown zu starten. Der Garvorgang beginnt. Nach Abschluss des Garvorgangs blinkt das entsprechende Menüsymbol und der Garvorgang wird beendet.	20 Min. 190°C	1- 60 Min.	700 Gramm (12-13 Stück) Hähnchenflügel Es wird empfohlen, das Hähnchen nach der Hälfte des Garprogramms zu wenden. Für einen knusprigeren Geschmack werden +2 Minuten empfohlen.
	Drücken Sie die entsprechende Taste. Im Einstellmodus ist die Temperatur standardmäßig auf 200°C und die Dauer standardmäßig auf 40 Minuten eingestellt. Drücken Sie die Start/Stopp-Taste, um den Countdown zu starten. Der Garvorgang beginnt. Nach Abschluss des Garvorgangs blinkt das entsprechende Menüsymbol und der Garvorgang wird beendet.	40 Min. 200°C	1- 60 Min.	1 kg (6-7 Stück) Hähnchenschenkel Es wird empfohlen, das Hähnchen nach der Hälfte des Garprogramms zu wenden. Für einen knusprigeren Geschmack werden +2 Minuten empfohlen.
	Drücken Sie die entsprechende Taste. Im Einstellmodus ist die Temperatur standardmäßig auf 190°C und die Dauer standardmäßig auf 12 Minuten eingestellt. Drücken Sie die Start/Stopp-Taste, um den Countdown zu starten. Der Garvorgang beginnt. Nach Abschluss des Garvorgangs blinkt das entsprechende Menüsymbol und der Garvorgang wird beendet.	12 Min. 190°C	1- 60 Min.	360 Gramm 2 Stück Hühnerbrust
	Drücken Sie die entsprechende Taste. Im Einstellmodus ist die Temperatur standardmäßig auf 160°C und die Dauer standardmäßig auf 25 Minuten eingestellt. Drücken Sie die Start/Stopp-Taste, um den Countdown zu starten. Der Garvorgang beginnt. Nach Abschluss des Garvorgangs blinkt das entsprechende Menüsymbol und der Garvorgang wird beendet.	25 Min. 160°C	1- 60 Min.	5 Stück Muffin-Kuchen Es wird empfohlen, die Backzeit für normale Kuchen auf 30 Minuten einzustellen.

	Drücken Sie die entsprechende Taste. Im Einstellmodus ist die Temperatur standardmäßig auf 200°C und die Dauer standardmäßig auf 10 Minuten eingestellt. Drücken Sie die Start/Stopp-Taste, um den Countdown zu starten. Der Garvorgang beginnt. Nach Abschluss des Garvorgangs blinkt das entsprechende Menüsymbol und der Garvorgang wird beendet.	10 Min. 200°C	1- 60 Min.	500gr-800gr rotes Fleisch
	Drücken Sie die entsprechende Taste. Im Einstellmodus ist die Temperatur standardmäßig auf 40°C und die Dauer standardmäßig auf 10 Minuten eingestellt. Drücken Sie die Start/Stopp-Taste, um den Countdown zu starten. Der Heizvorgang beginnt. Nach Abschluss des Heizvorgangs blinkt das entsprechende Menüsymbol und der Heizvorgang wird beendet.	10 Min. 40°C	1- 60 Min.	Tiefgefrorene, halbverarbeitete Lebensmittel (Frikadellen, Pizza, Brathähnchen, Chicken Wings usw.)
	Drücken Sie die entsprechende Taste. Im Einstellmodus ist die Temperatur standardmäßig auf 175°C und die Dauer standardmäßig auf 15 Minuten eingestellt. Drücken Sie die Start/Stopp-Taste, um den Countdown zu starten. Der Garvorgang beginnt. Nach Abschluss des Garvorgangs blinkt das entsprechende Menüsymbol und der Garvorgang wird beendet.	15 Min. 175°C	1- 60 Min.	400-500 Gramm Fisch

Fehlercodes	**Fehlerbeschreibung**
Err1	NTC fehlt
Err2	Der Widerstand funktioniert nicht
Err4	Kommunikationsfehler

Recycling
Sollte die Lebensdauer des Geräts abgelaufen sein, schneiden Sie das Stromkabel durch und bringen Sie es in einen unbrauchbaren Zustand. Entsorgen Sie das Gerät entsprechend der in Ihrem Land geltenden Umweltvorschriften.



Elektromüll sollte nicht mit normalem Abfall entsorgt werden.

Entsorgen Sie das Gerät in Abfallbehälter, die für Elektromüll vorgesehen sind.



Die Verpackungselemente des Geräts sind aus recycle fähigem Material hergestellt. Entsorgen Sie diese in Recycling-Mülleimern.

Das Gerät entspricht der WEEE-Richtlinie 2012/19/EU.

Transport
Transportieren Sie Ihr Gerät, wenn möglich, in Originalverpackung und/oder einem stabilen, gut gepolsterten Paket, um es beim Transport vor Schaden zu schützen.

NOT / NOTES

ENGLISH

About Using Instructions 18
Meanings of the Symbols 18
Liability 18
CE Declaration of Conformity 18
Intended Use 19
Unauthorized Use 19
Safety Is Important 21
Unpacking 21
Safety Warnings 22
Box Contents 24
Technical Specifications 24
Introducing the Appliance 25
Control Panel 26
Initial Instructions for Use 26
Operating Instructions of the Appliance 27
Table of Cooking Programs (Factory settings) 28
Recycling 29
Shipping 29

EN

Dear Customer,

We wish you to enjoy your product and thank you for choosing Fakir Hausgeräte which leads the way of innovative technologies. We wish you the best yield from FAKİR GLAMAIR CHEFRY product produced with high quality and technology. Therefore, we kindly ask you to read this User Manual carefully before using the product and keep it safe for future reference.

About Using Instructions
These using instructions are intended for the smooth and safe use of the appliance. For your safety and that of others, please read the user manual carefully before using the appliance for the first time. Keep this manual in a safe place for future use.

Meanings of the Symbols
Following symbols will be used throughout the user manual.



WARNING!

This symbol identifies hazards that could result in injury or death.



CAUTION!

This symbol indicates hazards that may lead to damage or malfunction of your product.



NOTE!

It indicates important and useful information in the user manual.

Liability
In case of any damage that may occur as a result of non-compliance with the instructions in this user manual, and the appliance is repaired in a place other than Fakir Authorized Services and used outside its own area, Fakir Elektrikli Ev Aletleri Dış Tic. A.Ş. assumes no liability.

CE Declaration of Conformity
It fulfils the requirements of 2014/30/EU "Electromagnetic Compatibility Directive", 2014/35/EU "Low Voltage Directive". The appliance bears the CE mark on the type label.
Fakir reserves the right to change the design and equipment.

Intended Use
Product is designed for household use. It is not suitable for business or industrial use. In case of malfunctions caused by a contrary use, Fakir Authorized Services will provide services outside the scope of warranty.

Unauthorized Use

In cases of unauthorized use specified below, the appliance may be damaged or cause injuries;

- This appliance should not be used by people who are not mentally stable or who do not have enough information on how to use such appliances. Please do not allow these people to use the appliance.
- The appliance is not a toy. Therefore, please do not allow children to use the appliance and be more careful when using the appliance near children. Keep such materials as plastic bags and cardboards used for packaging away from children. Otherwise, children may harm themselves by swallowing these substances and getting suffocated.



WARNING!

- The appliance can be used by children aged 8 years and above and persons with reduced physical, sensory or mental capabilities or lack of experience and knowledge if they have been given supervision or instruction concerning use of the appliance in a safe way and understand the hazards involved.
- Children should not play with this appliance.
- Cleaning and maintenance of the appliance shall not be carried out by children without supervision.
- Keep the packing materials away from the children. Choking risk!
- Children younger than 3 years of age shall be kept away from the appliance if they are not supervised constantly.
- This appliance may be used by persons (including children) with limited physical, sensory or mental capabilities, or with limited experience and/or knowledge, only under the supervision of a person responsible for their safety, or in accordance with the instructions of that person.
- Children shall be supervised to ensure that they do not play with the appliance.
- This appliance shall not be used for play.
- Children older than 3 years and younger than 8 years of age may switch the appliance on and off only if they are under supervision or are informed of the safe use of the appliance and if they understand the hazards that may be caused by the appliance. In this respect, it is a prerequisite for the appliance to be in normal usage position or that it is installed properly.
- Children older than 3 years and younger than 8 years of age should not plug the appliance into the electrical outlet, adjust the appliance and perform any cleaning or maintenance operations.
- The appliance shall not be used without supervision.

Safety Is Important

For your safety and that of others, please read the user manual carefully before using the appliance for the first time. Keep this manual in a safe place for future use.

When using an electrical appliance, the following precautions should always be taken. In order to prevent fire, electric shock, and personal injuries;

- Before using the appliance, make sure your mains voltage is in compliance with the appliance voltage.

Unpacking



Before the first use, take the appliance and accessories out of the box, check them for damage and malfunctions. If there is any malfunction or damage to the appliance, do not use it and contact Fakir Authorized Service.

-Repair works shall only be undertaken by an authorized Fakir service.
-Repairs which are performed improperly, or by unauthorized personnel may pose harm to the user.

WARNING!

Never use a defective appliance.

NOTE!

Keep the packaging for the possibility of future transports.

WARNING!

Keep this user manual for future use.

Safety Warnings

The following simple safety precautions must always be taken when using an electrical appliance;

- To use your appliance carefully, be sure to read the user manual and read the assembly section before using your appliance.
- Keep this user manual for future use.
- Ensure that your mains voltage match the appliance voltage by checking the type label.
- Never use any appliance accessories or parts that are not recommended by Fakir.
- If different accessories or parts are used that are not recommended by your manufacturer, your warranty will be void.
- Before first use, check the appliance for damages and defects. If there is any malfunction or damage to the appliance, do not use it and contact Fakir Authorized Service.
- If the cable, plug or another part of the appliance is damaged, do not use it.
- If the cable, plug or parts of the appliance is/are damaged, in order to avoid any danger, it/they must be replaced by a Fakir Authorized Service.
- Before using your appliance for the first time, please wash the parts that will come into contact with food.
- Unplug your appliance from the wall outlet after using it.
- Prevent children or people with disabilities from accessing the appliance. Do not allow them to use the appliance without your supervision.
- Before installing and disconnecting accessories from your appliance or cleaning your appliance, be sure to turn your appliance off.
- Never immerse the body of your appliance in water or any liquid, or rinse your appliance under water.
- Use only a damp cloth to clean the main body of your appliance.
- Unplug your appliance immediately after you have finished using it.

- Use your appliance on a flat, clean and dry surface.
- Any intervention other than ordinary cleaning and maintenance by the customer must be carried out by a Fakir Authorized Service.
- Do not allow the power cord to hang out in locations that the children may reach.
- The appliance or electrical cord should never be near or in contact with a heat source and should be kept away from sharp edges.
- Do not attempt to remove any part of the appliance or place a metal object in the appliance.
- Do not close the fan outlets on the back surface.
- Never touch the inside of the appliance during operation. Hot surfaces can cause damage. Burning Hazard!
- Allow 30 minutes for the appliance to cool down before touching or cleaning.
- Do not put anything on the appliance during operation.
- The appliance is suitable for keeping foodstuffs warm and frying them. Do not use for the processing of other objects or substances.
- Never operate the appliance without placing its chambers.
- Never place the appliance inside a heated oven.
- Do not fill the chamber with oil and water. Filling the chamber with oil can cause a fire hazard.
- When using the appliance, the body, pot and metal parts heat up. Use oven gloves.
- Hot steam is generated during cooking on the appliance, do not lean over the appliance.
- Do not cover, conceal, wrap the appliance while it is working.
- Do not expose the appliance to direct sunlight.
- In case of any malfunction, unplug immediately and contact Fakir Technical Service.
- After the appliance is fully cooled, move and clean it.
- Remove the labels on the appliance before using it.
- The appliance must be cleaned after each use.
- Open the lid of the appliance in a controlled way. Burning hazard!

This appliance is intended to be used in household and similar applications such as:

- Staff kitchen areas in shops, offices and other working environments,
- Farm houses,
- By clients in hotels, motels and other residential type environments,
- Bed and breakfast type environments.



CAUTION!

Please carefully read the safety rules and operation instructions in the user manual. Keep this user manual for future use.



WARNING!

Keep the appliance away from any heat source and direct sunlight. High temperature can damage the appliance.

Box Contents

1. Appliance
2. User Manual

Technical Specifications

Power	: 1500 W
Chamber capacity	: 5 L
Basket Capacity	: 3.8 L
Voltage	: 220-240 V~
Frequency	: 50/60 Hz

Introducing the Appliance

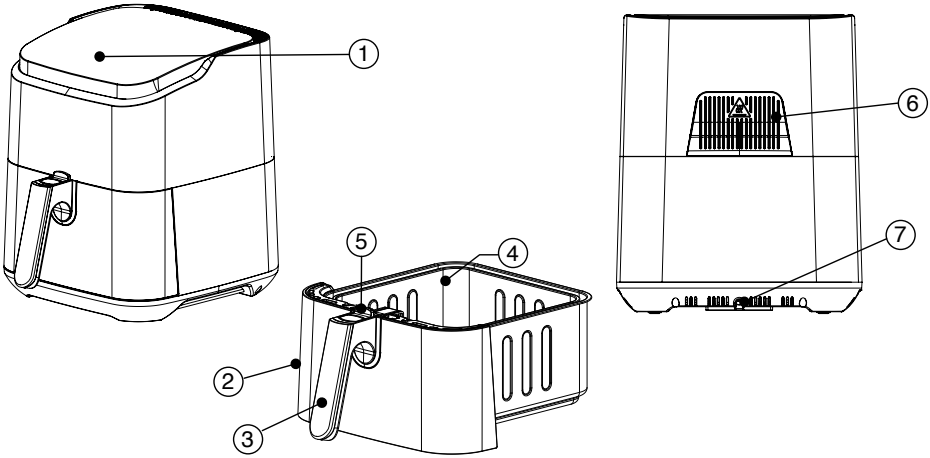

1. Digital screen
2. Chamber
3. Chamber handle
4. Inner basket
5. Inner basket removing lock
6. Air outlet
7. Cable outlet area

Automatic Cooking Modes

- Potato cooking
- Chicken cooking
- Meat cooking
- Fish cooking
- Pastry cooking
- Defrost

Functional Modes

- Appliance Power On/ Off Key
- Starting/stopping cooking
- Menu selection button
- Time and temperature increasing/decreasing button

Control Panel

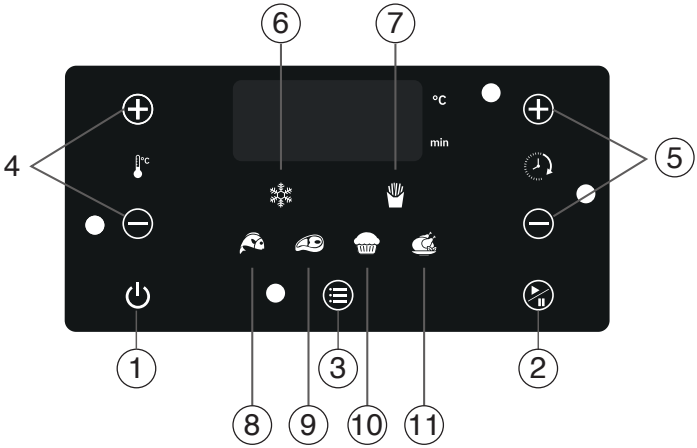

Function and Introduction of the Functional Keys

1. On/Off Button
   Used to switch the appliance on or off.
2. Cooking Start/Pause Key
   Used to start or stop the selected menu.
3. Menu selection button
   Enables to move between menus upon each press on the button.
4. Temperature Setting
   To manually adjust the cooking degree setting, you can select the desired degree using the + and - keys.
5. Time Setting
   To set the cooking time manually, you can use the + and - keys to set the desired cooking time.

Function and Introduction of the Cooking Keys

6. Selected to defrost the frozen foods.
7. Selected to cook potatoes.
8. Selected for cooking fish.
9. Selected to cook meat.
10. Selected for cooking pastries.
11. Selected to cook chicken.

Initial Instructions for Use

- Remove all packaging materials.
- Remove all labels from the appliance.
- Place the appliance on a flat, stable and heat-resistant work surface that is away from the water splashes.
- Thoroughly clean the chamber and removable basket with hot water, a little dish-washing liquid and a non-abrasive sponge.
- Wipe the inside and outside of the appliance with a damp cloth.
- The product works by producing hot air. Do not fill the chamber with oil or cooking oil.
- Not dishwasher safe.

Operating Instructions of the Appliance

1. Plug in the appliance.
2. Press the On/Off button.
3. Select the desired menu.
4. To manually adjust the degree setting, you can modify it by tapping the + or - keys located beneath the degree icon.
5. To manually adjust the time setting, you can modify it by tapping the + or - keys located beneath the time icon.
6. To initiate the cooking process, press the start/pause button. Use the same button to stop the process.
7. Press the start/stop button to finish the cooking process completely.



NOTE!

Each cooking program has its own set time and temperature. You can change the time and degree settings of the optionally selected menus.



CAUTION!

If the power is disconnected during the cooking process, the program continues at the same setting and remaining time when the power is connected again.



NOTE!

While mixing the foodstuff, use a heat-resistant wooden spoon in the chamber. Otherwise you may damage the coating of the chamber.



NOTE!

Cooking degrees and times of food differ according to their type, quantity, thickness, seasonality and cutting form. You need to manually adjust the automatically given time and temperature settings according to the foods to be cooked.

Table of Cooking Programs (Factory settings)

Function	Function Details	Degree Range	Time Range	Recommendation
	Press the related button. In setting mode the temperature is 190°C as default and the default time is 20 minutes. Press the start/pause button to start the countdown. Cooking starts. Once the cooking is complete, the corresponding menu icon will flash, signaling the end of the cooking process.	20 minutes 190°C	1- 60 minutes	500 g frozen thin potatoes It is recommended to stir halfway through the cooking programme.
	Press the related button. In setting mode, the temperature is set to 190°C and the time is set to 20 minutes by default. Press the start/pause button to start the countdown. Cooking starts. Once the cooking is complete, the corresponding menu icon will flash, signaling the end of the cooking process.	20 minutes 190°C	1- 60 minutes	700 g (12-13 pieces) chicken wings It is recommended to flip the chicken wings over halfway through the cooking programme. For a more crispy flavour, +2 minutes is recommended.
	Press the related button. In setting mode, the temperature is set to 200°C and the time is set to 40 minutes by default. Press the start/pause button to start the countdown. Cooking starts. Once the cooking is complete, the corresponding menu icon will flash, signaling the end of the cooking process.	40 minutes 200°C	1- 60 minutes	1 kg (6-7 pieces) chicken drumstick It is recommended to flip the chicken wings over halfway through the cooking programme. For a more crispy flavour, +2 minutes is recommended.
	Press the related button. In setting mode, the temperature is set to 190°C and the time is set to 12 minutes by default. Press the start/pause button to start the countdown. Cooking starts. Once the cooking is complete, the corresponding menu icon will flash, signaling the end of the cooking process.	12 minutes 190°C	1- 60 minutes	360 g 2 pieces of chicken breast
	Press the related button. In setting mode, the temperature is set to 160°C and the time is set to 25 minutes by default. Press the start/pause button to start the countdown. Cooking starts. Once the cooking is complete, the corresponding menu icon will flash, signaling the end of the cooking process.	25 minutes 160°C	1- 60 minutes	5 pieces of muffin cake It is recommended to set the time setting for 30 minutes for normal cake.
	Press the related button. In setting mode, the temperature is set to 200°C and the time is set to 10 minutes by default. Press the start/pause button to start the countdown. Cooking starts. Once the cooking is complete, the corresponding menu icon will flash, signaling the end of the cooking process.	10 minutes 200°C	1- 60 minutes	500g-800g red meat

	Press the related button. In setting mode, the temperature is set to 40°C and the time is set to 10 minutes by default. Press the start/pause button to start the countdown. Heating starts. Once the heating is complete, the corresponding menu icon will flash, signalling the end of the heating process.	10 minutes 40°C	1- 60 minutes	Frozen semi-processed foods (meatball, pizza, fried chicken, chicken wing etc.)
	Press the related button. In setting mode, the temperature is set to 175°C and the time is set to 15 minutes by default. Press the start/pause button to start the countdown. Cooking starts. Once the cooking is complete, the corresponding menu icon will flash, signaling the end of the cooking process.	15 minutes 175°C	1- 60 minutes	400-500 g fish

Error codes	Error Description
Err1	No NTC
Err2	The resistor is not working
Err4	Communication error

Recycling
If the service life of the appliance expires, cut the power cable and make the appliance unusable. According to the applicable laws in your country, throw the appliance into the waste bins identified specially for such appliances.



Electrical waste should not be disposed of with regular waste.

Throw the appliance into waste bins designated for electrical waste.



The packaging elements of the appliance are made of recyclable materials. Throw them into suitable recycling bins.

The appliance complies with 2012/19/EU WEEE directives.

Shipping
Carry the appliance in its original package or a good, well-padded package to prevent damage to the appliance.

NOT / NOTES

TÜRKÇE

Kullanım Talimatı Hakkında 32
Sembollerin Anlamı 32
Sorumluluk 32
CE Uygunluk Deklarasyonu 32
Kullanım Alanı 33
Yetkisiz Kullanım 33
Güvenlik Önemlidir 35
Kutuyu Açma 35
Güvenlik Uyarıları 36
Kutu İçindekiler 38
Teknik Özellikler 38
Cihaz Tanıtımı 39
Kontrol Paneli 40
İlk Kullanım Talimatları 40
Cihazın Kullanım Talimatı 41
Pişirme Programları Tablosu (Fabrika ayarları) 42
Geri Dönüşüm 43
Sevk 43

TR

Değerli Müşterimiz,

Ürününüzü iyi günlerde kullanmanızı diler, inovatif teknolojilere imza atan Fakir Hausgeräte'yi tercih ettiğiniz için teşekkür ederiz. Yüksek kalite ve teknoloji ile üretilmiş FAKİR GLAMAIR CHEFRY ürünümüzden en iyi verimi almanızı arzu ediyoruz. Bu yüzden ürünü kullanmadan önce bu Kullanım Kılavuzu'nu dikkatlice okumanızı ve ileride gerekli olabileceğinden saklamanızı rica ederiz.

Kullanım Talimatı Hakkında
Bu kullanma talimatı cihazın düzgün ve güvenli bir şekilde kullanılabilmesi için düzenlenmiştir. Kendi güvenliğiniz ve başkalarının güvenliği için ürünü çalıştırmadan önce kullanma kılavuzunu okuyunuz. Bu kılavuzu ilerideki kullanımlar için güvenli bir yerde saklayınız.

Sembollerin Anlamı
Bu kullanım kılavuzunun içerisinde aşağıdaki sembolleri göreceksiniz

UYARI!

Bu işaret yaralanma ya da ölümle sonuçlanabilecek tehlikeleri belirtir.

DİKKAT!

Bu işaret ürününüzün zarar görmesi ya da bozulmasına yol açabilecek tehlikeleri belirtir.

NOT!

Kullanım kılavuzunda önemli ve faydalı bilgileri belirtir.

Sorumluluk
Bu kullanım kılavuzundaki talimatlara uyulmaması sonucunda ortaya çıkabilecek her türlü hasar ve cihazın Fakir Yetkili Servisleri dışında farklı bir yerde tamir ettirilmesi ile kendi alanı dışında kullanılması durumunda, Fakir Elektrikli Ev Aletleri Dış Tic. A.Ş. sorumluluk kabul etmez.

CE Uygunluk Deklarasyonu
2014/30/EU "Elektromanyetik Uyumluluk Direktifi", 2014/35/EU "Düşük Gerilim Direktifi", gereklerini yerine getirir. Cihaz tip etiketinde CE işaretini taşımaktadır.
Fakir tasarımsal ve donanımsal değişiklik haklarını saklı tutar.

Kullanım Alanı
Ürün ev tipi kullanım için tasarlanmıştır. İş yeri ve sanayi tipi kullanıma uygun değildir. Aksi bir kullanımdan kaynaklanan arızalarda Fakir Yetkili Servisleri garanti kapsamı dışında hizmet verecektir.

Yetkisiz Kullanım

Aşağıda belirtilen yetkisiz kullanım durumlarında, cihaz zarar görebilir ya da yaralanmaya yol açabilir;

- Bu cihaz akli dengesi yerinde olmayan kişilerin ya da bu tip cihazları kullanmak için yeterli bilgisi olmayan kişilerin kullanması için uygun değildir. Bu tip kişilerin cihazı kullanmasına kesinlikle izin vermeyiniz.
- Cihaz bir oyuncak değildir. Bundan dolayı çocukların bu cihazı kullanmalarına izin vermeyiniz ve cihazı çocukların yanında kullanırken daha dikkatli olunuz. Paketin içinden çıkan, poşet ve karton gibi maddeleri çocuklardan uzak tutunuz. Aksi takdirde çocuklar bu maddeleri yutmak-boğulmak suretiyle kendilerine zarar verebilirler.

UYARI!

- Cihaz, 8 yaş ve üzeri çocuklar ve fiziksel, algısal ve zihinsel yetenekleri azalmış veya tecrübe ve bilgi eksikliği olan kişiler tarafından gözetim altında veya cihazın güvenli bir şekilde kullanımına ve karşılaşılan ilgili tehlikelerin anlaşılmasına dair talimat verilirse kullanılabilir.
- Çocuklar bu cihazla oyun oynamamalıdır.
- Cihaz temizliği ve bakımı, gözetim altında olmayan çocuklar tarafındanyapılmamalıdır.
- Ambalaj folyolarını, çocuklardan uzak tutunuz. Boğulma tehlikesi!
- 3 yaşından küçük çocuklar, şayet sürekli gözetim altında değillerse, cihazdan uzak tutulmalıdırlar.
- Bu cihaz, (çocuklar dahil) sınırlı fiziksel, algısal veya zihinsel yetilere veya tecrübeye ve/veya bilgiye sahip kişilerce, sadece onların güvenliğinden sorumlu bir kişinin denetiminde veya cihazın nasıl kullanılacağı hususunda bu kişinin talimatları doğrultusunda kullanılabilir.
- Çocuklar, cihazla oynamadıklarından emin olmak amacıyla gözetim altında tutulmalıdırlar.
- Cihazlar, oyun amacıyla kullanılmamalıdırlar.
- 3 yaşından büyük ve 8 yaşından küçük çocuklar, cihazı sadece gözetim altındalarsa veya cihazın güvenli kullanımı hakkında bilgilendirilmişlerse ve cihaz sebebiyle oluşabilecek tehlikeleri anlamışlarsa, cihazı açıp kapatabilirler. Bu hususta cihazın normal kullanım konumunda bulunuyor olması veya kurulmuş olması ön koşul teşkil eder.
- 3 yaşından büyük ve 8 yaşından küçük çocuklar, cihaz fişini elektrik prizine takmamalı, cihazı ayarlamamalı, cihazın temizlik ve bakımı ile ilgili bir işlem uygulamamalıdır.
- Cihaz denetimsiz şekilde kullanılmamalıdır.

Güvenlik Önemlidir

Kendi güvenliğiniz ve diğerlerinin güvenliği için urunu çalıştırmadan önce kullanma kılavuzunu okuyunuz. Bu kılavuzu ilerideki kullanımlar için güvenli bir yerde saklayınız.

Elektrikli bir cihaz kullanılırken, aşağıdaki önlemler her zaman alınmalıdır. Yangın, elektrik çarpması ve kişisel yaralanmaları engellemek için;

- Cihazı kullanmadan önce, şebeke voltajınız ile cihazın voltajının uyumlu olduğundan emin olunuz.

Kutuyu Açma



İlk kullanımdan önce cihazı ve aksesuarları kutusundan çıkarınız, hasar ve arızalara karşı kontrol ediniz. Cihazda herhangi bir arıza ya da hasar var ise, cihazı kullanmayınız ve Fakir Yetkili Servisi'ne başvurunuz.

-Tamir işlemleri kesinlikle yetkili Fakir servisince yapılmalıdır.
-Düzgün olarak yapılmayan ve yetkisi olmayan kişilerce yapılan tamir işlemleri kullanıcı için zarara sebep olabilir.

UYARI!

Kesinlikle hatalı, kusurlu bir ürünü kullanmayınız.

NOT!

Kutu ve paketleme elemanlarını ileride taşıma ihtimaline karşı saklayınız.

UYARI!

Bu kullanım kılavuzunu ilerideki kullanımlar için saklayınız.

Güvenlik Uyarıları

Bir elektrikli cihaz kullanırken aşağıdaki basit güvenlik önlemleri her zaman alınmalıdır;

- Cihazınızı dikkatli bir şekilde kullanmak için kullanım kılavuzunu mutlaka okuyunuz ve cihazınızı kullanmadan önce montaj kısmını okuyunuz.
- Bu kullanma kılavuzunu ilerideki kullanımlar için saklayınız.
- Cihazı çalıştırmadan önce şebeke voltajının cihazınızın tip etiketinde gösterilenle aynı olduğunu kontrol ediniz.
- Fakir tarafından önerilmeyen herhangi bir cihaz aksesuarı ya da parçasını kesinlikle kullanmayınız.
- Üreticiniz tarafından önerilmeyen farklı aksesuarların veya parçaların kullanılması durumunda garantiniz geçersiz hale gelecektir.
- İlk kullanımdan önce cihazı hasar ve arızalara karşı kontrol ediniz. Cihazda herhangi bir arıza ya da hasar var ise, cihazı kullanmayınız ve Fakir Yetkili Servisi'ne başvurunuz.
- Cihazınızı eğer kablosu, fişi veya herhangi bir parçası arızalı ise kesinlikle kullanmayınız.
- Cihazınızın kablosu, fişi veya parçaları hasarlı ise, herhangi bir tehlikenin önlenmesi için yetkili bir Fakir Yetkili Servisi tarafından yenisi ile değiştirilmelidir.
- Cihazınızı ilk kez kullanmadan önce, yiyecekle temasa geçecek olan parçaları lütfen yıkayınız.
- Cihazınızı kullandıktan sonra fişini prizden çekiniz.
- Çocukların veya engelli kişilerin cihaza ulaşmalarına engel olunuz. Gözetiminiz olmadan cihazı kullanmalarına izin vermeyiniz.
- Cihazınıza aksesuarları takıp sökmeden veya cihazınızı temizlemeden önce, mutlaka cihazınızı kapalı konuma getiriniz.
- Cihazınızın gövdesini kesinlikle suya veya herhangi bir sıvıya daldırmayınız ya da suyun altında cihazınızı çalkalamayınız.
- Cihazınızın ana gövdesini temizlemek için yalnızca nemli bir bez kullanınız.
- Cihazınızın kullanımı bittikten sonra derhal fişini prizden çekiniz.

- Cihazınızı düz, temiz ve kuru bir yüzey üzerinde kullanınız.
- Müşteri tarafından yapılan olağan temizlik ve bakım dışındaki her türlü müdahale, yetkili bir Fakir Yetkili Servisi tarafından yapılmalıdır.
- Elektrik kablosunun çocukların erişebileceği yerlerden sarkmasına izin vermeyiniz.
- Cihaz veya elektrik kablosu hiçbir zaman bir ısı kaynağının yakınında veya onlarla temasta olmamalı ve keskin kenarlardan uzak tutulmalıdır.
- Cihazın herhangi bir parçasını sökmeye ya da cihaza metal bir obje yerleştirmeye çalışmayınız.
- Arka yüzeyde yer alan fan çıkışlarını kapatmayınız
- Çalışma sırasında cihazın içine asla dokunmayınız. Sıcak yüzeyler zarar verebilir. Yanma Tehlikesi!
- Cihazı ellemeden veya temizlemeden önce soğuması için 30 dakika bekleyiniz.
- Çalışma sırasında cihazın üzerine herhangi bir şey koymayınız.
- Cihaz gıda maddelerini sıcak tutmak, kızartmak için uygundur. Başka cisimleri veya maddelerin işlenmesi için kullanmayınız.
- Cihazı kesinlikle haznelerini oturtmadan çalıştırmayınız.
- Cihazı asla ısıtılmış bir fırının içine yerleştirmeyiniz.
- Hazneyi yağ ve su ile doldurmayınız. Hazneyi yağ ile doldurmak yangın tehlikesine neden olabilir.
- Cihazı kullanırken gövde, tencere ve metal parçalar ısınır. Fırın eldiveni kullanınız.
- Cihaz üzerinde pişme esnasında sıcak buhar oluşur, cihaz üzerine eğilmeyiniz.
- Cihaz çalışırken üzerini kapatmayınız, örtmeyiniz sarmayınız.
- Cihazı direk güneş ışığına maruz bırakmayınız.
- Herhangi bir arıza anında fişini hemen çekiniz ve Fakir Teknik Servis'i ile iletişime geçiniz.
- Cihaz tam soğuduktan sonra taşıyınız ve temizleyiniz.
- Cihazı kullanmadan önce üzerindeki etiketlerini çıkarınız.
- Cihaz her kullanımdan sonra mutlaka temizlenmelidir.
- Cihazın kapağını kontrollü açınız. Yanma tehlikesi!

Bu cihaz, ev ve benzeri uygulamalarda kullanılmak üzere tasarlanmıştır, örneğin:

- Çalışma ortamlarındaki mağaza, ofis ve diğer iş alanlarının mutfak bölgeleri,
- Çiftlik evleri,
- Otellerde, motellerde ve diğer konut tipi ortamlarda müşteriler tarafından,
- Pansiyon ve benzeri konaklama ortamlarında.



DİKKAT!

Kullanma kılavuzunuzda yazılı olan güvenlik kurallarını ve kullanma talimatlarını dikkatlice okuyunuz. Bu kullanma kılavuzunu ilerideki kullanımlar için saklayınız.



UYARI!

Cihazı herhangi bir ısı kaynağından ve direk güneş ışığından uzak tutunuz. Yüksek sıcaklık cihaza zarar verebilir.

Kutu İçindekiler

1. Cihaz
2. Kullanım Kılavuzu

Teknik Özellikler

Güç	: 1500 W
Hazne kapasitesi	: 5 L
Sepet Kapasitesi	: 3,8 L
Voltaj	: 220-240 V~
Frekans	: 50/60 Hz

Cihaz Tanıtımı

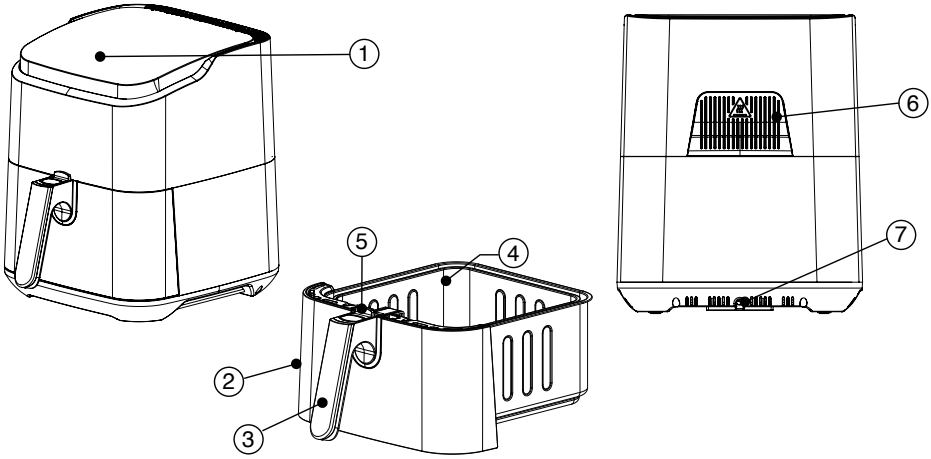

1. Dijital ekran
2. Hazne
3. Hazne kulpu
4. İç sepet
5. İç sepet çıkarma kilidi
6. Hava çıkışı
7. Kablo çıkış bölmesi

Otomatik Pişirme Modları

- Patates pişirme
- Tavuk pişirme
- Et pişirme
- Balık pişirme
- Hamurişi pişirme
- Buz çözme

Fonksiyonel Modlar

- Cihaz açma/kapama butonu
- Pişirme başlatma / durdurma
- Menü seçme butonu
- Zaman ve derece artırma, azaltma butonu

TR

Kontrol Paneli

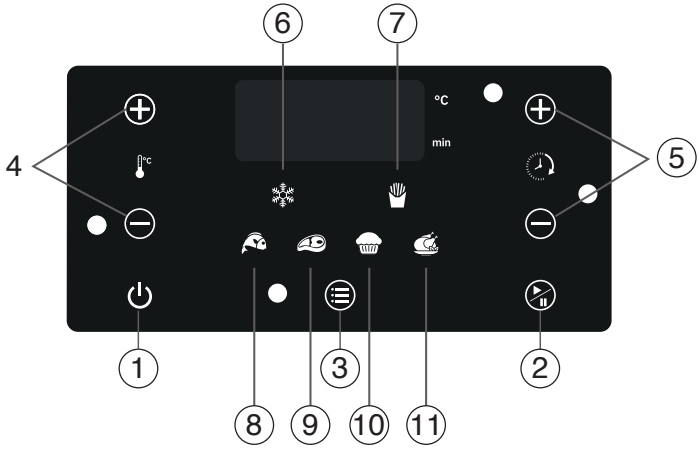

Fonksiyonel Tuşların İşlevi ve Tanıtımı

1. Açma/Kapama Tuşu
   Cihazı açmak veya kapatmak için kullanılır.
2. Pişirme Başlatma / Duraklatma Tuşu
   Seçilen menüyü başlatmak veya durdurmak için kullanılır.
3. Menü seçme butonu
   Her butona basıldığında menüler arasında dolaşmayı sağlar.
4. Derece Ayarlama
   Pişirme derece ayarının manuel yapılması için + ve - butonlarından dilediğiniz dereceyi ayarlayabilirsiniz.
5. Zaman Ayarlama
   Pişirme zaman ayarının manuel yapılması için + ve - butonlarından dilediğiniz pişirme süresini ayarlayabilirsiniz.

Pişirme Tuşların İşlevi ve Tanıtımı

6. Donmuş gıdalarda buz çözmek için seçilir.
7. Patates pişirmek için seçilir.
8. Balık pişirmek için seçilir.
9. Et pişirmek icin seçilir.
10. Hamur işi yiyecekler pişirmek için seçilir.
11. Tavuk pişirmek için seçilir.

İlk Kullanım Talimatları

- Tüm ambalaj malzemelerini çıkarınız.
- Cihazdaki tüm etiketleri çıkarınız.
- Cihazı düz, sabit, ısıya dayanıklı bir çalışma yüzeyi üzerine su sıçramalarından uzak bir yere koyunuz.
- Hazneyi ve çıkarılabilir sepeti sıcak su, biraz bulaşık deterjanı ve aşındırıcı olmayan bir

süngerle iyice temizleyiniz.
- Cihazın içini ve dışını nemli bir bezle silin.
- Ürün, sıcak hava üreterek çalışır. Hazneyi sıvı yağ veya kızartma yağı ile doldurmayınız.
- Bulaşık makinesinde yıkanmaz

Cihazın Kullanım Talimatı

1. Cihazı prize takınız.
2. Açma/Kapama butonuna basınız.
3. İstenilen menüyü seçiniz.
4. Derece ayarını manuel ayarlamak için derece ikonun altında ve üstünde bulunan + veya - butonlarına dokunarak değiştirebilirsiniz. Zaman ayarını manuel ayarlamak için zaman ikonun altında bulunan + veya - butonlarına dokunarak değiştirebilirsiniz.
5. Zaman ayarını manuel ayarlamak için derece ikonun altında ve üstünde bulunan + veya - butonlarına dokunarak değiştirebilirsiniz.
6. Pişirmeyi başlatmak için başlatma/duraklatma tuşuna basınız ve işlemi başlatınız. İşlemi durdurmak için aynı butonu kullanınız.
7. Pişirme işlemini tamamen bitirmek için başlatma/durdurma tuşuna basınız.

NOT!

Her yemek programının kendine özgü ayarlanmış süresi ve sıcaklığı vardır. İstenilen şekilde seçilen menülerin zaman ve derece ayarlarını değiştirebilirsiniz.

UYARI!

Pişirme işlemi sırasında elektrik bağlantısı kesilirse, elektrik tekrar geldiğinde program aynı ayardan ve kalan zamandan devam eder.

NOT!

Yiyeceği karıştırırken hazne içinde ısıya dayanıklı tahta kaşık kullanınız.
Aksi halde haznenin kaplamasına zarar verebilirsiniz.

NOT!

Yiyeceklerin pişirme derece ve süreleri; cinsine, miktarına , kalınlığına, mevsimselliğine ve kesim şekline göre farklılık göstermektedir. Otomatik verilen zaman ve derece ayarlarını pişirilen yiyeceklere göre manuel ayarlamanız gerekmektedir.

Pişirme Programları Tablosu (Fabrika ayarları)

Fonksiyon	Fonksiyon Detayları	Derece Aralığı	Zaman Aralığı	Tavsiye
	İlgili tuşa basınız. Ayar modunda sıcaklık varsayılan olarak 190°C ve varsayılan süre 20 dakikadır. Geri sayımı başlatmak için başlatma/durdurma butonuna basın. Pişirme işlemi başlar. Pişirme tamamlandıktan sonra ilgili menü ikonu yanıp sönecektir ve pişirme işlemi biter.	20 dk. 190°C	1-60 dk.	500 gr dondurulmuş ince patates Pişirme programının yarısında karıştırılması tavsiye edilir.
	İlgili tuşa basınız. Ayar modunda sıcaklık varsayılan olarak 190°C'ye ve süre varsayılan olarak 20 dakikaya ayarlanır. Geri sayımı başlatmak için başlatma/durdurma butonuna basın. Pişirme işlemi başlar. Pişirme tamamlandıktan sonra ilgili menü ikonu yanıp sönecektir ve pişirme işlemi biter.	20 dk. 190°C	1-60 dk.	700 gram (12-13 adet) tavuk kanat Pişirme programının yarısında tavukları ters çevirmeniz tavsiye edilir. Daha çıtır bir lezzet için +2 dakika önerilir.
	İlgili tuşa basınız. Ayar modunda sıcaklık varsayılan olarak 200°C'ye ve süre varsayılan olarak 40 dakikaya ayarlanır. Geri sayımı başlatmak için başlatma/durdurma butonuna basın. Pişirme işlemi başlar. Pişirme tamamlandıktan sonra ilgili menü ikonu yanıp sönecektir ve pişirme işlemi biter.	40 dk. 200°C	1-60 dk.	1 kg (6-7 adet) tavuk baget Pişirme programının yarısında tavukları ters çevirmeniz tavsiye edilir. Daha çıtır bir lezzet için +2 dakika önerilir.
	İlgili tuşa basınız. Ayar modunda sıcaklık varsayılan olarak 190°C'ye ve süre varsayılan olarak 12 dakikaya ayarlanır. Geri sayımı başlatmak için başlatma/durdurma butonuna basın. Pişirme işlemi başlar. Pişirme tamamlandıktan sonra ilgili menü ikonu yanıp sönecektir ve pişirme işlemi biter.	12 dk. 190°C	1-60 dk.	360 gram 2 adet tavuk göğsü
	İlgili tuşa basınız. Ayar modunda sıcaklık varsayılan olarak 160°C'ye ve süre varsayılan olarak 25 dakikaya ayarlanır. Geri sayımı başlatmak için başlatma/durdurma butonuna basın. Pişirme işlemi başlar. Pişirme tamamlandıktan sonra ilgili menü ikonu yanıp sönecektir ve pişirme işlemi biter.	25 dk. 160°C	1-60 dk.	5 parça muffin kek Normal kek için zaman ayarının 30dk ayarlanması önerilir.
	İlgili tuşa basınız. Ayar modunda sıcaklık varsayılan olarak 200°C'ye ve süre varsayılan olarak 10 dakikaya ayarlanır. Geri sayımı başlatmak için başlatma/durdurma butonuna basın. Pişirme işlemi başlar. Pişirme tamamlandıktan sonra ilgili menü ikonu yanıp sönecektir ve pişirme işlemi biter.	10 dk. 200°C	1-60 dk.	500gr-800gr kırmızı et

	İlgili tuşa basınız. Ayar modunda sıcaklık varsayılan olarak 40°C'ye ve süre varsayılan olarak 10 dakikaya ayarlanır. Geri sayımı başlatmak için başlatma/durdurma butonuna basın. Isıtma işlemi başlar. Isıtma tamamlandıktan sonra ilgili menü ikonu yanıp sönecektir ve ısıtma işlemi biter.	10 dk. 40°C	1-60 dk.	Dondurulmuş yarı işlenmiş gıdalar (köfte, pizza, kızarmış tavuk, tavuk kanadı, vb.)
	İlgili tuşa basınız. Ayar modunda sıcaklık varsayılan olarak 175°C'ye ve süre varsayılan olarak 15 dakikaya ayarlanır. Geri sayımı başlatmak için başlatma/durdurma butonuna basın. Pişirme işlemi başlar. Pişirme tamamlandıktan sonra ilgili menü ikonu yanıp sönecektir ve pişirme işlemi biter.	15 dk. 175°C	1-60 dk.	400-500 gram balık

Hata Kodları	**Hata Tanımı**
Err1	NTC yok
Err2	Rezistans çalışmıyor
Err4	Haberleşme hatası

Geri Dönüşüm
Cihazın kullanım ömrünün bitmesi halinde, elektrik kablosunu keserek kullanılamayacak hale getiriniz. Ülkenizde mevcut bulunan yasalara göre, bu tür cihazlar için özel olarak belirlenmiş çöp kutularına cihazı bırakınız.



Elektriksel atıklar, normal çöplerle birlikte atılmamalıdır.

Cihazı elektriksel atıklar için belirlenmiş çöp kutularına atınız.



Cihazın paketleme elemanları geri dönüşüme uygun maddelerden üretilmiştir. Bunları geri dönüşüm çöp kutularına atınız.

Cihaz 2012/19/EU sayılı AEEE direktiflerine uygundur.

Sevk
Cihazın, orijinal ambalajında veya zarar görmesini önlemek için, iyi ve yumuşak pakette taşınması gerekmektedir.

NOT / NOTES

РУССКИЙ

О инструкции по применению 46
Значения символов 46
Ответственность 46
Декларация соответствия CE 47
Сфера использования 47
Несанкционированная эксплуатация 47
Безопасность является важным фактором 49
Вскрытие упаковки 49
Предупреждения о безопасности 50
Содержимое коробки 52
Технические характеристики 52
Описание прибора 53
Панель управления 54
Инструкции при первом использовании 54
Инструкция по применению прибора 55
Таблица программ приготовления (заводские настройки) 56
Утилизация 58
Транспортировка 58

RU

Уважаемый покупатель,

Желаем вам пользоваться вашим изделием в самые лучшие дни, благодарим вас за выбор Fakir Hausgeräte, являющейся инициатором многих видов инновационных технологий. Мы хотим, чтобы вы получили максимальную отдачу от FAKİR GLAMAIR CHEFRY, разработанный с высоким качеством и технологией. По этой причине, мы просим Вас внимательно ознакомиться с пользовательским руководством перед использованием продукта и сохранить его, так как это может потребоваться в будущем.

О инструкции по применению

Инструкция по эксплуатации предназначена для обеспечения правильной и безопасной работы изделия. Для соблюдения собственной безопасности и безопасности окружающих просим Вас внимательно ознакомиться с данным руководством по эксплуатации перед включением прибора. Сохраните данное руководство для последующего обращения.

Значения символов

В этом руководстве используются следующие символы.



ПРЕДУПРЕЖДЕНИЕ!

Этот знак указывает на опасности, которые могут стать причиной травмы или смертельного исхода.



ОСТОРОЖНО!

Данный символ указывает на опасность, которая может привести к повреждению или сбоям в работе изделия.



ПРИМЕЧАНИЕ!

Указывает на важную и полезную информацию в руководстве пользователя.

Ответственность

«Fakir Elektrikli Ev Aletleri Dış Tic. A.Ş.» не несет ответственности за всякого рода повреждения, которые могут возникнуть в результате несоблюдения данного руководства и в случаях его эксплуатации вне рамок его использования после ремонта вне сервисных центров Fakir.

Декларация соответствия CE
Соответствует требованиям 2014/30/EC “Директивы по электромагнитной совместимости“, 2014/35/EC ”Директиве по низкому напряжению». Устройство имеет отметку ОУ на этикетке типа.
Fakir оставляет за собой право вносить изменения в дизайн и оснащение изделий.

Сфера использования
Продукт предназначен для домашнего использования. Она не предназначена для рабочего и промышленного применения. Авторизованные сервисные центры Fakir обеспечат гарантийное обслуживание в случае неисправностей кроме тех, что вызваны неправильным использованием.

Несанкционированная эксплуатация

В случаях нижеуказанной несанкционированной эксплуатации устройству может быть нанесен вред и такая эксплуатация может привести к травмам;

- Это устройство не пригодно для использования лицами с ограниченными умственными способностями или лицами, не обладающими достаточными знаниями для использования подобных устройств. Ни в коем случае не допускайте таких лиц к пользованию прибором.
- Данное устройство не является игрушкой. Поэтому не разрешайте детям играть с изделием и соблюдайте осторожность при эксплуатации рядом с детьми. Храните вдали от детей такие упаковочные материалы, как картон и пакеты. Иначе дети могут навредить себе, проглотив эти вещества и задохнуться.



ПРЕДУПРЕЖДЕНИЕ!

- Прибором могут пользоваться дети в возрасте от 8 лет и старше, а также лица с ограниченными физическими, сенсорными или умственными способностями или с недостатком опыта и знаний, если они находятся под присмотром или проинструктированы о безопасном использовании прибора и понимают связанные с этим опасности.
- Следите за тем, чтобы дети не играли с изделием.
- Запрещается выполнение очистки и повседневного обслуживания прибора детьми без наблюдения взрослых.
- Держите пластмассовую пленку вдали от детей. Опасность удушья!
- Дети младше 3 лет должны находиться вдали от устройства, если они не находятся под постоянным наблюдением взрослых.
- Разрешается использование данного изделия лицами с ограниченными физическими, сенсорными или умственными способностями или с недостатком опыта и/или знаний (включая детей), только если они находятся под присмотром взрослых или были проинструктированы в отношении безопасного использования изделия и поняли связанные с этим опасности.
- Дети должны находиться под присмотром взрослых, во избежание игры с изделием.
- Изделие не предназначено для игры.
- Разрешается включение и выключение данного изделия детьми старше 3 и младше 8 лет, только если они находятся под наблюдением взрослых или были проинструктированы в отношении безопасного использования изделия и поняли связанные с этим опасности. Непременным условием в данной ситуации является правильная установка компонентов изделия и нахождение в соответствующем положении.
- Запрещается подключение изделия к источнику электропитания, разбор его компонентов и выполнение очистки и обслуживания детьми старше 3 и младше 8 лет.
- Изделие не должно использоваться без наблюдения.

Безопасность является важным фактором

Для соблюдения собственной безопасности и безопасности окружающих просим Вас внимательно ознакомиться с данным руководством по эксплуатации перед включением прибора. Сохраните данное руководство для последующего обращения.

При эксплуатации электрических устройств всегда следует принимать следующие меры. Во избежание возгорания, поражения электрическим током и травм;

- Перед использованием прибора убедитесь, что напряжение сети совместимо с напряжением прибора.

Вскрытие упаковки



Перед первой эксплуатацией выньте прибор и аксессуары из коробки и проверьте их на наличие повреждений и неисправностей. Если в изделии имеются какие-либо неисправности или повреждения, не используйте его и обратитесь в авторизованный сервисный центр Fakir.

-Ремонтные работы должны выполняться авторизованным сервисным центром Fakir.

-Неправильно проведенные ремонтные работы, выполненные посторонними лицами могут послужить причиной неисправностей.

ПРЕДУПРЕЖДЕНИЕ!

Не используйте дефектный, неисправный прибор.

ПРИМЕЧАНИЕ!

Сохраните коробку и упаковочные материалы для возможной транспортировки в будущем.

ПРЕДУПРЕЖДЕНИЕ!

Пожалуйста, сохраните данное руководство пользователя для дальнейшего использования.

Предупреждения о безопасности

При использовании электроприбора необходимо в обязательном пордяке принимать следующие простые меры безопасности;

- Для использования устройства обязательно ознакомьтесь с руководством пользователя и перед использованием устройства прочтите монтажную часть.
- Храните настоящее руководство по эксплуатации для последующего обращения к нему.
- Перед использованием прибора убедитесь, чтобы напряжение сети было совместимо с напряжением прибора.
- Никогда не используйте аксессуары или детали устройства, не рекомендованные компанией Fakir.
- В случае использования различных аксессуаров или деталей, не рекомендованных производителем, ваша гарантия будет аннулирована.
- Перед первой эксплуатацией проверьте устройство на наличие повреждений и неисправностей. Если в изделии имеются какие-либо неисправности или повреждения, не используйте его и обратитесь в авторизованный сервисный центр Fakir.
- Никогда не пользуйтесь изделием с поврежденными шнуром, штепсельной вилкой или другими поврежденными частями.
- Если шнур, штепсельная вилка или части изделия являются неисправными, для предотвращения какого-либо вреда, из следует заменить на новые в авторизованном сервисном центре Fakir.
- Перед первым использованием устройства, пожалуйста, промойте детали, которые будут контактировать с пищей.
- Отключите устройство после использования.
- Не позволяйте детям или людям с ограниченными возможностями добираться до прибора. Не позволяйте им пользоваться прибором без вашего наблюдения.
- Перед установкой и демонтажем аксессуаров или очисткой прибора в обязательном порядке выключите его.
- Никогда не погружайте корпус прибора в воду или любую жидкость и не встряхивайте прибор под водой.

- Для очистки основного корпуса прибора используйте только влажную ткань.
- После завершения использования прибора немедленно отключите его.
- Используйте прибор на ровной, чистой и сухой поверхности.
- Любое вмешательство, помимо обычной очистки и технического обслуживания со стороны Клиента, должно осуществляться уполномоченным авторизованным сервисным центром Fakir.
- Не оставляйте кабель питания в доступном для детей месте.
- Прибор или электрический провод никогда не должны находиться вблизи или в контакте с источником тепла, держите его подальше от острых краев.
- Не пытайтесь разобрать какие-либо детали прибора и не вставляйте в него металлические предметы.
- Не закрывайте розетки вентиляторов на задней поверхности
- Во время работы никогда не прикасайтесь к внутренней части устройства. Горячие поверхности могут привести к повреждению. Опасность горения!
- Оставьте прибор остыть на 30 минут, прежде чем прикасаться или чистить его.
- Не кладите ничего на прибор во время работы.
- Прибор подходит для хранения продуктов питания в тепле и жарки. Не используйте для обработки других предметов или веществ.
- Никогда не работайте с прибором, не установив заранее резервуары.
- Никогда не ставьте прибор в нагретую духовку.
- Не заполняйте резервуар маслом и водой. Заполнение резервуара маслом может привести к пожару.
- При использовании прибора нагреваются корпус, посуда и металлические детали. Используйте духовые перчатки.
- При варке на приборе образуется горячий пар, не наклоняйтесь к прибору.
- Не накрывайте, не закрывайте и не обматывайте прибор, когда он работает.
- Не подвергайте прибор воздействию прямых солнечных лучей.

- В случае любой неисправности немедленно отключите его и обратитесь в Службу технической поддержки.
- Как только прибор полностью остынет, перенести его и очистите.
- Перед использованием прибора снимите с него этикетки.
- Прибор следует всегда чистить после каждого использования.
- Откройте крышку устройства с управлением. Опасность горения!

Это устройство предназначено для использования в бытовых и подобных приложениях, таких как:

- Кухни для персонала в магазинах, офисах и других рабочих средах,
- Фермерские дома,
- Клиентами в отелях, мотелях и других местах проживания,
- Места типа «постель и завтрак».



ОСТОРОЖНО!

Внимательно прочитайте правила безопасности и инструкции по эксплуатации, указанные в настоящем руководстве. Храните настоящее руководство по эксплуатации для последующего обращения к нему.



ПРЕДУПРЕЖДЕНИЕ!

Храните прибор подальше от любых источников тепла и прямых солнечных лучей. Высокая температура может повредить устройство.

Содержимое коробки

1. Прибор
2. Руководство пользователя

Технические характеристики

Мощность	: 1500 W
Емкость резервуара	: 5 л
Объем корзины	: 3,8 л
Напряжение	: 220-240 В~
Частота	: 50/60 Гц

Описание прибора

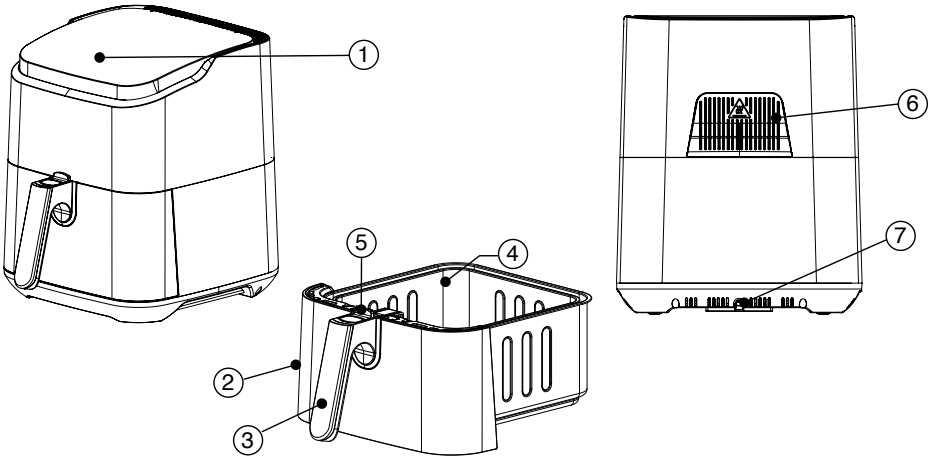

1. Цифровой дисплей
2. Чаша
3. Ручка чаши
4. Внутренняя корзина
5. Замок для снятия внутренней корзины
6. Воздуховыпускное отверстие
7. Зона выхода кабеля

Автоматические режимы приготовления

- Приготовление картофеля
- Приготовление курицы
- Приготовление мяса
- Приготовление рыбы
- Приготовление мучных изделий
- Размораживание

Функциональные режимы

- Кнопка включения/выключения устройства.
- Начало / остановка приготовления
- Кнопка выбора меню
- Кнопка увеличения/уменьшения времени и температуры

Панель управления

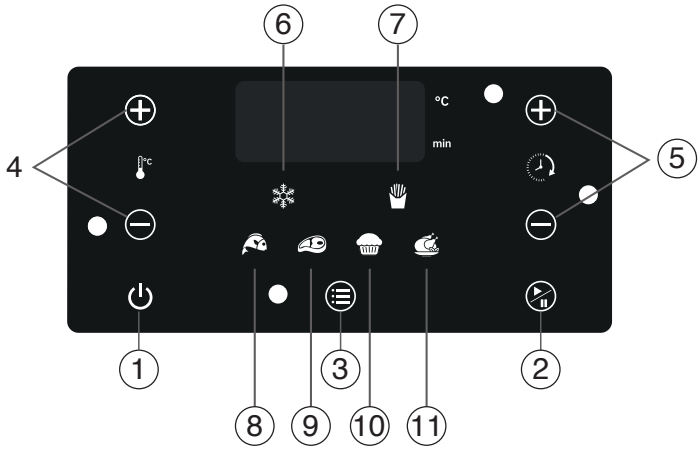

Функции и описание функциональных кнопок

1. Кнопка включения/выключения
   Используется для включения или выключения устройства.
2. Кнопка начала / остановки приготовления
   Используется для запуска или остановки выбранного меню.
3. Кнопка выбора меню
   Обеспечивает перемещение по меню с каждым нажатием кнопки.
4. Регулировка температуры
   Для ручной настройки температуры приготовления вы можете установить желаемую температуру с помощью кнопок + и -.
5. Настройка времени
   Для ручной настройки времени приготовления вы можете установить желаемое время приготовления с помощью кнопок + и -.

Функция и описание кнопок приготовления

6. Выбирается для размораживания замороженных продуктов.
7. Выбирается для приготовления картофеля.
8. Выбирается для приготовления рыбы.
9. Выбирается для приготовления мяса.
10. Нажмите для приготовления выпечки
11. Выбирается для приготовления курицы.

Инструкции при первом использовании

- Снимите все упаковочные материалы.
- Удалите все этикетки с устройства.
- Поместите прибор на ровную, устойчивую, термостойкую рабочую поверхность вдали от брызг воды.
- Тщательно очистите резервуар и съемную корзину горячей водой, небольшим

количеством моющего средства для посуды и неабразивной губкой.
- Протрите внутреннюю и внешнюю части прибора влажной тканью.
- Продукт работает путем создания горячего воздуха. Не заполняйте емкость жидким маслом или маслом для жарки.
- Не допускается мойка в посудомоечной машине

Инструкция по применению прибора

1. Включите устройство в розетку.
2. Нажмите кнопку Включения/Выключения.
3. Выберите нужное меню.
4. Чтобы вручную настроить температуру, коснитесь кнопок + или -, расположенных под иконкой температуры.
5. Чтобы вручную настроить время, коснитесь кнопок + или -, расположенных под иконкой времени.
6. Для начала готовки нажмите кнопку Начала/Паузы и начните процесс. Чтобы остановить процесс, используйте ту же кнопку.
7. Чтобы полностью завершить процесс готовки, нажмите кнопку Начала/Паузы.

ПРИМЕЧАНИЕ!

Каждая программа питания имеет свое заданное время и температуру. Вы можете изменить настройки времени и температуры выбранных меню.

ПРЕДУПРЕЖДЕНИЕ!

Если во время процесса готовки пропадет электропитание, программа продолжит работу с той же настройкой и оставшимся временем после восстановления электропитания.

ПРИМЕЧАНИЕ!

При перемешивании пищи в чаше используйте термостойкую деревянную ложку. В противном случае можно повредить покрытие резервуара.

ПРИМЕЧАНИЕ!

Температура и период приготовления пищи варьируются в зависимости от вида, количества, толщины и формы среза. Необходимо вручную настроить автоматические параметры времени и температуры в зависимости от приготовленной пищи.

Таблица программ приготовления (заводские настройки)

Функция	Описание функции	Диапазон температур	Временной диапазон	Рекомендации
	Нажмите соответствующую кнопку. В режиме настройки температура по умолчанию составляет 190°C, а время по умолчанию - 20 минут. Чтобы начать обратный отсчет, нажмите кнопку Начала/Паузы. Процесс готовки начнется. После завершения приготовления соответствующая иконка меню начнет мигать, и процесс готовки завершится.	20 мин. 190°C	1-60 мин.	500 грамм замороженных тонко нарезанных картофельных ломтей Рекомендуется перемешивать в середине программы приготовления.
	Нажмите соответствующую кнопку. В режиме настройки температура по умолчанию устанавливается на 190°C, а время - на 20 минут. Чтобы начать обратный отсчет, нажмите кнопку Начала/Паузы. Процесс готовки начнется. После завершения приготовления соответствующая иконка меню начнет мигать, и процесс готовки завершится.	20 мин. 190°C	1-60 мин.	700 граммов (12-13 штук) крыльев курицы Рекомендуется перевернуть курицу в середине программы приготовления. Для более хрустящего вкуса рекомендуется добавить +2 минуты.
	Нажмите соответствующую кнопку. В режиме настройки температура по умолчанию устанавливается на 200°C, а время - на 40 минут. Чтобы начать обратный отсчет, нажмите кнопку Начала/Паузы. Процесс готовки начнется. После завершения приготовления соответствующая иконка меню начнет мигать, и процесс готовки завершится.	40 мин. 200°C	1-60 мин.	1 кг (6-7 штук) куриные окорочка Рекомендуется перевернуть курицу в середине программы приготовления. Для более хрустящего вкуса рекомендуется добавить +2 минуты.

	Нажмите соответствующую кнопку. В режиме настройки температура по умолчанию устанавливается на 190°C, а время - на 12 минут. Чтобы начать обратный отсчет, нажмите кнопку Начала/Паузы. Процесс готовки начнется. После завершения приготовления соответствующая иконка меню начнет мигать, и процесс готовки завершится.	12 мин. 190°C	1-60 мин.	360 грамм (2 шт. куриного филе
	Нажмите соответствующую кнопку. В режиме настройки температура по умолчанию устанавливается на 160°C, а время - на 25 минут. Чтобы начать обратный отсчет, нажмите кнопку Начала/Паузы. Процесс готовки начнется. После завершения приготовления соответствующая иконка меню начнет мигать, и процесс готовки завершится.	25 мин. 160°C	1-60 мин.	5 штук маффинов Рекомендуется установить время приготовления на 30 минут для обычных кексов.
	Нажмите соответствующую кнопку. В режиме настройки температура по умолчанию устанавливается на 200°C, а время - на 10 минут. Чтобы начать обратный отсчет, нажмите кнопку Начала/Паузы. Процесс готовки начнется. После завершения приготовления соответствующая иконка меню начнет мигать, и процесс готовки завершится.	10 мин. 200°C	1-60 мин.	500 граммов - 800 граммов красного мяса
	Нажмите соответствующую кнопку. В режиме настройки температура по умолчанию устанавливается на 40°C, а время - на 10 минут. Чтобы начать обратный отсчет, нажмите кнопку Начала/Паузы. Процесс нагрева начнется После завершения нагрева соответствующая иконка меню начнет мигать, и процесс нагрева завершится.	10 мин. 40°C	1-60 мин.	Замороженные полуфабрикаты (фрикадельки, пицца, жареная курица, куриные крылышки и др.)

	Нажмите соответствующую кнопку. В режиме настройки температура по умолчанию устанавливается на 175°C, а время - на 15 минут." Чтобы начать обратный отсчет, нажмите кнопку Начала/Паузы. Процесс готовки начнется. После завершения приготовления соответствующая иконка меню начнет мигать, и процесс готовки завершится.	15 мин. 175°C	1-60 мин.	400-500 граммов рыбы

Коды ошибок	**Описание ошибки**
Err1	NTC отсутствует
Err2	Резистор не работает
Err4	Ошибка связи

Утилизация

В случае окончания срока службы прибора, отрежьте его электрический кабель и приведите в состояние непригодности. Согласно действующим в нашей стране законам, такие устройства следует выбрасывать в специальные мусорные контейнеры.
Запрещена утилизация электрических отходов вместе с бытовыми.



Утилизируйте электрические отходы в специально отведенные для этого мусорные ящики.





Упаковочный материал прибора изготовляется из вторично перерабатываемых материалов. Их следует выбрасывать в контейнеры для вторичной переработки отходов.

Устройство соответствует директивам ЕС 2012/19/ЕС.

Транспортировка

Для предотвращения повреждения устройства его следует транспортировать в мягком и прочном пакете и собственной упаковке.

NOT / NOTES

NOT / NOTES

العربية

حول ارشادات الاستخدام 62
معاني الرموز 62
المسؤولية 62
بيان المطابقة CE للمواصفات الأوروبية 62
مجالات الاستخدام. 62
الاستخدام غير المصرح به. 63
السلامة هامة للغاية 64
فتح الصندوق 65
تحذيرات الأمان 65
محتويات الغلاف: 67
الخصائص التقنية 67
التعريف بالجهاز. 68
لوحة التحكم 69
تعليمات الاستخدام الأولي. 69
تعليمات استخدام الجهاز 70
جدول برامج الطهي (إعدادات ضبط المصنع) 70
إعادة التدوير. 71
الإرسال 71

عملينا العزيز؛
نتمنى لك استخدام منتجنا في أيام سعيدة ونشكرك على اختيار منتجات Fakir Hausgeräte التكنولوجية المبتكرة. ونتمي استخدامك لمنتج FAKİR GLAMAIR CHEFRY المصنع بجودة عالية وتقنيات حديثة، بأفضل شكل. ولذلك نرجو قراءة دليل الاستخدام بدقة قبل البدء في استخدام الجهاز، والاحتفظ به للرجوع إليه مستقبليا إذا تطلب الأمر ذلك.

حول ارشادات الاستخدام
تم إعداد هذه الارشادات من اجل استخدام الجهاز بشكل صحيح وآمن. يرجى قراءة دليل الاستخدام قبل تشغيل الجهاز حفاظاً على سلامتكم. يرجى الاحتفاظ بدليل الاستخدام في مكان أمن للرجوع إليه في أي وقت.

معاني الرموز
يمكنك رؤية الرموز الواردة أدناع في دليل الاستخدام هذا.

تحذير!
توضح هذه الإشارة المخاطر التي قد تؤدي إلى الإصابة أو الوفاة.

تنبيه!
توضح هذه الإشارة المخاطر التي قد تؤدي إلى تعرض الجهاز لأي ضرر.

ملاحظة!
توضح البيانات الهامة والمفيدة التي يحتوي عليها دليل الاستخدام.

المسؤولية
شركة Fakir للمنتجات الكهربائية المنزلية، غير مسؤولة عن الأعطال التي قد تتشكل في المنتج بسبب عدم اتباع التعليمات الواردة في دليل الاستخدام، أو تصليح وصيانة الجهاز في مكان غير خدمات Fakir المعتمدة، أو استخدام الجهاز لأغراض غير المصمم لأجلها. ش.م. لا تقبل المسؤولية.

بيان المطابقة CE للمواصفات الأوروبية
يفي المنتج بمتطلبات EU / 30/2014 "توجيه التوافق الكهرومغناطيسي"، و EU / 35/2014 "توجيه الجهد المنخفض". يحمل الجهاز علامة CE على ملصق النوع.
تحتفظ شركة Fakir بالحق في إجراء تعديلات على التصميم والمعدات.

مجالات الاستخدام
لقد تم تصميم هذا الجهاز للاستخدام المنزلي. هذا الجهاز غير مناسب للاستخدام في أماكن العمل والمنشآت الصناعية. وتقدم Fakir خدماتها المعتمدة خارج الضمان في حالة حدوث أعطال ناتجة عن الاستخدام المخالف لذلك.

الاستخدام غير المصرح به

قد تؤدي الاستخدامات الغير مصرح بها والموضحة في أدناه إلى تعرض الجهاز للضرر أو حدوث إصابات؛

- هذا الجهاز غير مناسب لاستخدام الأشخاص الذين يعانونه من إضطرابات عقلية أو الذين ليس لديهم خبرة كافية حول طريقة التعامل معه. ولذلك يرجى عدم السماح لهؤلاء الأشخاص باستخدام الجهاز.
- الجهاز ليس لعبة. ولهذا يجب ألا يسمح للأطفال باللعب به، والحذر أثناء استخدامه بالقرب منهم. يجب إبعاد الأكياس أو ورق الكارتون المتواجد داخل العلبة عن متناول الأطفال. وإلا فقد يلحق الأطفال ضرر بأنفسهم بابتلاع هذه المواد أو الاختناق.

تحذير!

- يمكن استخدام الجهاز من قبل الأطفال الذين تبلغ أعمارهم 8 سنوات وما فوق والأشخاص الذين يعانون من ضعف القدرات الجسدية أو الحسية أو العقلية أو نقص الخبرة والمعرفة إذا تم منحهم الإشراف أو التعليمات المتعلقة باستخدام الجهاز بطريقة آمنة وفهم المخاطر التي تنطوي عليها .يجب ألا يلعب الأطفال بالجهاز.
- يجب ألا تتم عملية تنظيم أو صيانة أو إصلاح المنتج عن طريق الأطفال، ما لم يكونوا تحت مراقبة ومتابعة.
- احتفظ بفلاتر الكربون بعيداً عن متناول الأطفال. خطر الإختناق!
- يجب إبعاد الأطفال أقل من 3 سنوات عن الجهاز قدر الإمكان، ما لم يكونوا تحت رقابة ومتابعة مستمرة.
- هذا الجهاز لم يصمم من أجل استخدامه بواسطة الأشخاص محدودي القدرات الذهنية والبدنية والعقلية أو الأشخاص عديمي الخبرة والتجربة (بما في ذلك الأطفال) إلا فى حالة متابعتهم وإعطائهم كافة التعليمات المتعلقة بطريقة الاستخدام الآمن للجهاز وإدراكهم للمخاطر، بما في ذلك الأطفال.
- يجب الاحتفاظ بالجهاز بعيدًا عن متناول الأطفال لضمان عدم عبثهم به.
- لا يجب استخدام الجهاز كأداة للعب واللهو.
- بالنسبة للأطفال أكبر من3 سنوات وأصغر من 8 سنوات، يجب أن يكون استخدامهم للمنتج تحت رقابة ومتابعة أو في حالة تزويدهم بمعلومات عن أمن وسلامة الجهاز وإدراكهم للمخاطر التي قد تنتج عن الجهاز يمكنهم فتحت وإغلاقه. وفي هذه الحالة يشترط أن يكون المنتج في وضعية الاستخدام العادي ومجهز للاستخدام.
- لا يجب أن يتعامل الأطفال أكبر من 3 سنوات وأقل من 8 سنوات مع المقبس الكهربائي للجهاز أو ضبط وإعداد الجهاز أو عمل إجراءات التنظيف والإصلاح والصيانة.
- لا يجب استخدام الجهاز بدون رقابة أو متابعة.

السلامة هامة للغاية

يرجى قراءة دليل الاستخدام قبل تشغيل الجهاز حفاظاً على سلامتكم. يرجى الاحتفاظ بدليل الاستخدام في مكان أمن للرجوع إليه في أي وقت.

يجب اتخاذ التدابير التالية أثناء استخدام أي جهاز كهربائي. لتجنب الحراق أو خطر الصدمة الكهربائية أو الإصابات الشخصية;

- قبل البدء في استخدام الجهاز، يجب التأكد من مطابقة فولطيته من فولطية الشبكة الكهربائية في المنزل.

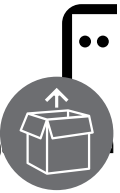

أخرج الجهاز وملحقاته من الصندوق، وتأكد من عدم وجود أي تلف أو عطل بها. في حالة وجود أي خلل أو عطل، يرجى عدم استخدام الجهاز، والتواصل مع خدمة عملاء Fakir.

- يجب إصلاح الجهاز بواسطة خدمة Fakir المعتمدة فقط.
- حيث ان الإصلاح الغير صحيحة قد تسبب أضرار لا يحمد عقباها

تحذير!

يجب عليك عدم استخدام أي ألة تحتوي على خلل.

ملاحظة!

احتفظ بعلبة وغلاف الجهاز، لاستخدامهم عند الحاجة لنقل الجهاز.

تحذير!

يجب الاحتفاظ بهذا الدليل للرجوع إليه في وجود ضرورة لذلك مستقبليا.

تحذيرات الأمان

يجب دائمًا اتباع احتياطات السلامة الأساسية التالية عند استخدام جهاز كهربائي;

- لاستخدام الجهاز بعناية، يجب قراءة دليل المستخدم وقراءة جزء التجميع قبل استخدام الجهاز.
- يجب الاحتفاظ بهذا الدليل للرجوع إليه في وجود ضرورة لذلك مستقبليا.
- يجب التأكد من مطابقة فولطية التيار الكهربائي في المنزل مع ما هو موضح في ملصق الجهاز.
- لا تستخدم أبدًا أي ملحقات أو قطع لا يوصى بها بواسطة Fakir.
- ويصبح الضمان باطلا في حالة استخدام ملحقات أو قطع غير موصى بها بواسطة الشركة المنتجة.
- أكد من عدم وجود أي تلف أو عطل بالجهاز قبل استخدامه. في حالة وجود أي خلل أو عطل، يرجى عدم استخدام الجهاز، والتواصل مع خدمة عملاء Fakir.
- يجب ألا يستخدم الجهاز في حالة تلف كابل أو القابس أو أي جزء من أجزاءه.
- يجب تغيير الأجزاء التالفة في الجهاز بواسطة خدمة Fakir المعتمدة، لتجنب حدوث أي مخاطر.
- يرجى غسل الأجزاء التي ستتلامس مع الطعام قبل استخدام جهازك لأول مرة.
- افصل القابس من المقبس بعد استخدام الجهاز.
- امنع الأطفال أو المعاقين من الوصول إلى الجهاز. ولا تسمح لهم باستخدام الجهاز بدون اشرافك عليهم.
- تأكد من إيقاف تشغيل جهازك قبل تثبيت الملحقات أو إزالتها أو تنظيف جهازك.
- لا تغمر جسم جهازك في الماء أو أي سائل ولا تغسل الجهاز تحت الماء.
- استخدام فقط قطعة قماش رطبة لتنظيف الهيكل الأساسي للجهاز.

- بعد استخدام جهازك، افصله على الفور من المقبس.
- استخدم جهازك على سطح مستو ونظيف وجاف.
- يجب أن يتم تنفيذ أي تدخل بخلاف التنظيف والصيانة المعتادة التي يقوم بها العميل، من قبل خدمة Fakir المعتمدة.
- لا تدع سلك الطاقة يتدلى في أماكن تواجد الأطفال.
- يجب ألا يكون الجهاز أو سلك الطاقة قريبًا أو ملامسًا لمصدر حرارة ويجب إبعاده عن الحواف الحادة.
- لا تحاول تفكيك أي جزء من الجهاز أو إدخال جسم معدني بداخله.
- لا تقم بتغطية منافذ المروحة على السطح الخلفي.
- لا تلمس أبدًا الجزء الداخلي من الجهاز أثناء التشغيل. فقد تلحق الأسطح الساخنة ضرراً بك. خطر الحرق!
- انتظر 30 دقيقة حتى يبرد الجهاز قبل استخدامه أو تنظيفه.
- لا تضع أي شيء على الجهاز أثناء التشغيل.
- الجهاز مناسب للحفاظ على المواد الغذائية دافئة، وللقلي. ولا تستخدمه لمعالجة أشياء أو مواد أخرى.
- لا تقم مطلقًا بتشغيل الجهاز بدون تركيب أوعيته.
- لا تضع الجهاز في فرن ساخن.
- لا تملأ الوعاء بالزيت والماء. قد يؤدي ملء الخزان بالزيت إلى نشوب حريق.
- يصبح الهيكل والأواني والأجزاء المعدنية ساخنة عند استخدام الجهاز. استخدم قفازات الفرن.
- يتشكل بخار ساخن أثناء الطهي على الجهاز، ولذلك لا تميل فوق الجهاز.
- لا تقم بتغطية الجهاز أو لفه أثناء تشغيله.
- يجب ألا يتعرض الجهاز لأشعة الشمس المباشرة.
- في حالة حدوث أي عطل، افصله على الفور واتصل بخدمة Fakir التقنية.
- احمل الجهاز ونظفه بعد أن يبرد تمامًا.
- قم بإزالة الملصقات الموجودة على الجهاز قبل استخدامه.
- يجب تنظيف الجهاز جيدًا بعد كل استخدام.
- افتح غطاء الجهاز بحذر. خطر الحرق!

هذا الجهاز مصمم للاستخدام في المنازل والتطبيقات المماثلة مثل:
- مناطق مطابخ الموظفين في المتاجر والمكاتب وبيئات العمل الأخرى
- المنازل الريفية
- بواسطة العملاء في الفنادق والموتيلات وبيئات السكن الأخرى
- بيئات نوع "السرير والإفطار".

تنبيه!

يجب قراءة دليل الاستخدام بشكل دقيق. يجب الاحتفاظ بهذا الدليل للرجوع إليه في وجود ضرورة لذلك مستقبليا.

تحذير!

احفظ الجهاز بعيدًا عن أي مصدر حرارة وأشعة الشمس المباشرة. قد تؤدي درجة الحرارة المرتفعة إلى إلحاق الضرر بالجهاز.

محتويات الغلاف

1. الجهاز
2. دليل الاستخدام

الخصائص التقنية

الطاقة : 1500 واط
سعة الوعاء : 5 ل
سعة السلة : 3.8 ل
الفولطية : 220-240 فولط~
التردد : 60/50 هرتز

التعريف بالجهاز

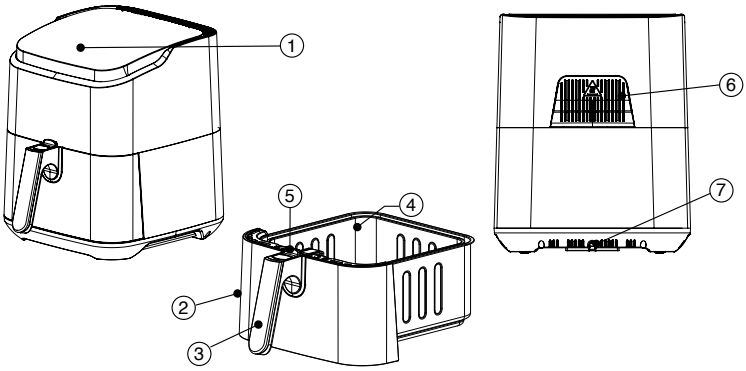

1. شاشة رقمية
2. الوعاء
3. مقبض الوعاء
4. السلة الداخلية
5. قفل إخراج السلة الداخلية
6. مخرج الهواء
7. منطقة مخرج الكابل

أنماط الطهي التلقائي

- طهي البطاطس
- طهي الدجاج
- طهي اللحوم
- طهي السمك
- طهي المعجنات
- إذابة الجليد

الأوضاع الوظيفية

- زر التشغيل/الإيقاف
- بدء الطهي/الايقاف المؤقت
- زر اختيار القائمة
- زر زيادة وخفض الوقت والدرجة

لوحة التحكم

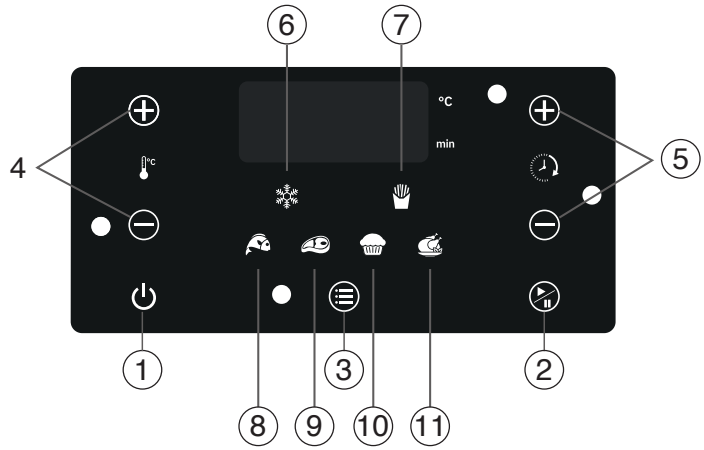

وظائف الأزرار الوظيفية ووصفها

1. زر التشغيل/الإغلاق

يتم استخدامه لتشغيل الجهاز أو إيقاف تشغيله.

2. زر تشغيل/إيقاف مؤقت للطهي

يستخدم لبدء القائمة المحددة أو ايقافها مؤقتا.

3. زر اختيار القائمة

يساعد على التنقل عبر القوائم بكل ضغطة على الزر.

4. ضبط الدرجة

لضبط درجة حرارة الطهي يدويًا، يمكنك ضبط درجة الحرارة المطلوبة باستخدام الزرين + و-.

5. ضبط الوقت

لضبط وقت الطهي يدويًا، يمكنك ضبط وقت الطهي المرغوب باستخدام الزرين + و-.

وظائف أزرار الطهي ووصفها

6. يتم اختياره لفك تجميد الأطعمة المجمدة.
7. يتم اختيار لطهي البطاطس.
8. يتم الاختيار لطهي السمك.

9. يتم اختيار لطهي اللحوم.
10. يستخدم لطهي المعجنات.
11. يتم اختيار لطهي الدجاج.

تعليمات الاستخدام الأولي

- أنزع جميع مواد التغليف.
- قم بإزالة كافة الملصقات من الجهاز.
- ضع الجهاز على سطح عمل مستو وثابت ومقاوم للحرارة بعيدًا عن رذاذ الماء.
- نظف الوعاء والسلة القابلة للإزالة جيدًا بالماء الساخن وبعض سائل الغسيل وإسفنجة غير كاشطة.
- امسح الجهاز من الداخل والخارج بقطعة قماش مبللة.
- المنتج يعمل عن طريق توليد هواء ساخن. لا تملأ الخزان بالزيت أو زيت القلي.
- لا تغسل الجهاز في غسالة الأطباق.

تعليمات استخدام الجهاز

1. ضع القابس في المقبس.
2. اضغط على زر التشغيل/ الإيقاف.
3. اختر القائمة المطلوبة.
4. لضبط إعداد الدرجة يدويًا، يمكنك تغييره عن طريق لمس الزرين + أو - الموجودين أسفل أيقونة الدرجة.
5. لضبط إعداد الوقت يدويًا، يمكنك تغييره عن طريق لمس الزرين + أو - الموجودين أسفل رمز الوقت.
6. لبدء الطهي، اضغط على زر التشغيل/الإيقاف المؤقت وابدأ العملية. استخدم نفس الزر لإيقاف العملية.
7. لإنهاء عملية الطهي بشكل كامل، اضغط على زر التشغيل/الإيقاف.

ملاحظة!

كل برنامج له وقت ودرجة حرارة محددة. يمكنك تغيير إعدادات الوقت والدرجة للقوائم المحددة.

تحذير!

إذا انقطع اتصال الطاقة أثناء عملية الطهي، فسيستمر البرنامج بنفس الإعداد والوقت المتبقي عند استعادة الطاقة.

ملاحظة!

استخدم ملعقة خشبية مقاومة للحرارة في الوعاء عند خلط الطعام.
بخلاف ذلك، فقد تتلف طلاء الوعاء.

ملاحظة!

تختلف درجة ومدة طهي الأطعمة حسب النوع والكمية والسماكة وحالتها الموسمية وأسلوب التقطيع. ويجب عليك أن تضبط يدويًا إعدادات الوقت والحرارة المحددة تلقائيًا وفقًا للطعام المراد.

جدول برامج الطهي (إعدادات ضبط المصنع)

الوظيفة	تفاصيل الوظيفة	نطاق درجة الحرارة	نطاق الوقت	توصية
	اضغط على الزر المعني. في وضع الإعداد، تكون درجة الحرارة الافتراضية 190 درجة مئوية والوقت الافتراضي هو 20 دقيقة. اضغط على زر التشغيل/الإيقاف لبدء العد التنازلي. تبدأ عملية الطهي. بعد الانتهاء من الطهي، سيومض رمز القائمة ذي الصلة وتنتهي عملية الطهي.	20 دقيقة 190 درجة مئوية	1-60 دقيقة	500 جرام من البطاطس الرقيقة المجمدة يوصى بالتقليب في منتصف مدة برنامج الطهي.
	اضغط على الزر المعني. في وضع الإعداد، تكون درجة الحرارة الافتراضية 190 درجة مئوية والوقت الافتراضي هو 20 دقيقة. اضغط على زر التشغيل/الإيقاف لبدء العد التنازلي. تبدأ عملية الطهي. بعد الانتهاء من الطهي، سيومض رمز القائمة ذي الصلة وتنتهي عملية الطهي.	20 دقيقة 190 درجة مئوية	1-60 دقيقة	700 جرام (12-13 قطعة) أجنحة دجاج يوصى بالتقليب في منتصف مدة برنامج الطهي. للحصول على نكهة مقرمشة، يوصى باستخدام +2 دقيقة.
	اضغط على الزر المعني. في وضع الإعداد، تكون درجة الحرارة الافتراضية 200 درجة مئوية والوقت الافتراضي هو 40 دقيقة. اضغط على زر التشغيل/الإيقاف لبدء العد التنازلي. تبدأ عملية الطهي. بعد الانتهاء من الطهي، سيومض رمز القائمة ذي الصلة وتنتهي عملية الطهي.	40 دقيقة 200 درجة مئوية	1-60 دقيقة	1 كيلوغرام (6-7 قطع) من أفخاذ الدجاج نوصي بتقليب الدجاج في منتصف برنامج الطهي. يُفضل زيادة 2 دقيقة للحصول على نكهة أكثر قرمشة.
	اضغط على الزر المعني. في وضع الإعداد، تكون درجة الحرارة الافتراضية 190 درجة مئوية والوقت الافتراضي هو 12 دقيقة. اضغط على زر التشغيل/الإيقاف لبدء العد التنازلي. تبدأ عملية الطهي. بعد الانتهاء من الطهي، سيومض رمز القائمة ذي الصلة وتنتهي عملية الطهي.	12 دقيقة 190 درجة مئوية	1-60 دقيقة	360 جرام 2 صدور دجاج
	اضغط على الزر المعني. في وضع الإعداد، تكون درجة الحرارة الافتراضية 160 درجة مئوية والوقت الافتراضي هو 25 دقيقة. اضغط على زر التشغيل/الإيقاف لبدء العد التنازلي. تبدأ عملية الطهي. بعد الانتهاء من الطهي، سيومض رمز القائمة ذي الصلة وتنتهي عملية الطهي.	25 دقيقة 160 درجة مئوية	1-60 دقيقة	5 قطع من كيك المافن بالنسبة للكيك العادي، يوصى بضبط إعداد الوقت على 30 دقيقة.
	اضغط على الزر المعني. في وضع الإعداد، تكون درجة الحرارة الافتراضية 200 درجة مئوية والوقت الافتراضي هو 10 دقيقة. اضغط على زر التشغيل/الإيقاف لبدء العد التنازلي. تبدأ عملية الطهي. بعد الانتهاء من الطهي، سيومض رمز القائمة ذي الصلة وتنتهي عملية الطهي.	10 دقيقة 200 درجة مئوية	1-60 دقيقة	500 جرام - 800 جرام لحم أحمر

	اضغط على الزر المعني. في وضع الإعداد، تكون درجة الحرارة الافتراضية 40 درجة مئوية والوقت الافتراضي هو 10 دقيقة. اضغط على زر التشغيل/الإيقاف لبدء العد التنازلي. تبدأ عملية التسخين. بعد الانتهاء من التسخين، سيومض رمز القائمة ذي الصلة وتنتهي عملية التسخين.	10 دقيقة 40 درجة مئوية	1-60 دقيقة	الأطعمة المجمدة شبه المصنعة (كرات اللحم، البيتزا، الدجاج المقلي، أجنحة الدجاج، إلخ.)
	اضغط على الزر المعني. في وضع الإعداد، تكون درجة الحرارة الافتراضية 175 درجة مئوية والوقت الافتراضي هو 15 دقيقة. اضغط على زر التشغيل/الإيقاف لبدء العد التنازلي. تبدأ عملية الطهي. بعد الانتهاء من الطهي، سيومض رمز القائمة ذي الصلة وتنتهي عملية الطهي.	15 دقيقة 175 مئوية	1-60 دقيقة	400-500 جرام من السمك

رموز الخطأ	وصف الخطأ
Err1	لا يوجد NTC
Err2	المقاومة لا تعمل
Err4	خطأ في التواصل

إعادة التدوير

في حالة إنتهاء العمر الإفتراضي للجهاز، قم بإعاقة استخدامه مرة أخرى من خلال قطع الكابل الكهربائي. يرجى وضع هذا الجهاز في صناديق القمامة المحددة بشكل خاصة لمثل هذه النوع من الأجهزة، وفقاً للقوانين السارية في دولتكم.

أن المخلفات الكهربائية، لا يجوز رميها في سلة القمامة العادية.

يجب وضع هذا الجهاز في صناديق القامة المخصصة للمخلفات الكهربائية.

لقد تم إنتاج غلاف الجهاز من مواد مناسبة لإعادة التدوير. من فضلك ألقي الغلاف في صناديق الفمامة المخصصة لإعادة التدوير.

يتوافق الجهاز مع توجيهات WEEE ذو رقم 19/2012 / EU.

الإرسال

يجب حمل الجهاز في غلافه الأصلي أو في غلاف بحالة جيدة حتى لا يتعرض للضرر.

NOT / NOTES

ی‌س‌راف

در باره دستورالعمل استفاده 74
معنی نماد ها. 74
مسئولیت. 74
اظهارنامه تناسب CE 74
حیطه استفاده 75
استفاده غیرمجاز 75
ایمنی مهم است 77
باز کردن بسته بندی. 77
هشدارهای ایمنی 77
محتویات جعبه 80
مشخصات فنی 80
معرفی دستگاه. 80
پانل کنترل. 81
دستورالعمل های اولین استفاده. 82
دستورالعمل استفاده دستگاه 82
جدول برنامه های پخت (تنظیمات کارخانه) 83
بازیافت 85
حمل 85

مشتری گرامی،

امیداوریم محصول خود را با لذت مورد استفاده قرارداده و از شما بابت انتخاب Fakir Hausgeräte کنیم. امید است بهترین بازده را از دستگاه FAKIR GLAMAIR CHEFRY که با کیفیت و فن آوری بسیار بالا تولید شده است دریافت کنید. به همین دلیل خواهشمند است پیش از استفاده از محصول این دفترچه راهنمای استفاده را به دقت مطالعه نموده و از آنجائی که ممکن است در آینده مورد نیاز باشد از آن نگهداری کنید.

در باره دستورالعمل استفاده

این دستورالعمل استفاده به گونه ای تنظیم شده است که بتوان از دستگاه به درستی و ایمن استفاده کرد. برای ایمنی خود و دیگران، قبل از استفاده از محصول، دفترچه راهنمای کاربر را مطالعه کنید. این راهنمای استفاده را جهت استفاده در آینده در مکانی امن نگهداری کنید.

معنی نماد ها

در داخل این دفترچه راهنمای کاربر، نماد های زیر را مشاهده خواهید کرد.

هشدار!

این نماد خطراتی را نشان می دهد که می تواند منجر به جراحت یا مرگ شود.

احتیاط!

این نماد خطراتی را نشان می دهد که می تواند منجر به آسیب یا خرابی محصول شما شود.

نکته!

اطلاعات مهم و مفید را در دفترچه راهنمای کاربر نشان می دهد.

مسئولیت

کلیه آسیب های وارده در نتیجه عدم رعایت دستورالعمل های استفاده از دستگاه و همچنین تعمیر دستگاه در مکانی بغیر از مراکز خدمات مجاز Fakir و همچنین عدم استفاده مناسب از دستگاه شرکت سهامی بازرگانی خارجی مسئولیت نمی پذیرد.

اظهارنامه تناسب CE

EU/2014/30 "دستورالعمل سازگاری الکترومغناطیسی"، EU/35/2014 "دستورالعمل ولتاژ پایین"، الزامات خود را برآورده می کند. بر روی برچسب نوع دستگاه علامت CE موجود می باشد.

Fakir حقوق کلیه تغییرات در طراحی و سخت افزار را برای خود محفوظ می دارد.

حیطه استفاده

این محصول برای مصارف خانگی طراحی شده است. جهت استفاده در محل کار و یا مراکز صنعتی مناسب نمی باشد. در صورت خرابی ناشی از استفاده نادرست خدمات مجاز Fakir خارج از محدوده گارانتی خدمات ارائه خواهد داد.

استفاده غیرمجاز

در موارد استفاده غیرمجاز زیر، دستگاه می تواند آسیب ببیند یا باعث آسیب دیدگی شود؛

- این دستگاه برای استفاده توسط افرادی که از نظر روانی نامتعادل هستند یا دانش کافی برای استفاده از چنین وسایلی را ندارند مناسب نیست. هرگز به چنین افرادی اجازه استفاده از دستگاه را ندهید.
- این دستگاه یک اسباب بازی نیست. بهمین دلیل به کودکان اجازه بازی با دستگاه را نداده و هنگام استفاده از دستگاه در مجاورت کودکان دقت بیشتری داشته باشید. موادی مانند کیسه و مقواهای خارج شده از بسته بندی دستگاه را از کودکان دور نگه دارید. در غیر اینصورت امکان آسیب دیدن کودکان از طریق قورت دادن اینگونه مواد و خفگی موجود می باشد.

هشدار!

- دستگاه تنها در صدرتی قابل استفاده میباشد که تحت نظارت باشد و دستورالعمل های مربوط به استفاده ایمن و خطرات احتمالی استفاده توسط کودکان بالای 8 سال و افراد دارای محدودیت های جسمی، روانی و روحی و همچنین افراد با دانش ناکافی ارائه شده باشد
- کودکان نباید با این دستگاه بازی کنند.
- امور مربوط به نظافت و مراقبت از دستگاه نباید توسط کودکان بدون نظارت انجام گیرد.
- فویل های بسته بندی دستگاه را دور از دسترس کودکان نگهداری کنید. خطر خفگی!
- کودکان کمتر از 3 سال در صورتکیه تحت نظارت دائمی نباشند باید دور از دستگاه نگهداری شوند.
- این دستگاه فقط تحت نظارت اشخاص مسئول ایمنی افراد با محدودیت های جسمی، روحی و روانی (و همچنین کودکان) و یا افراد با تجربه محدود و/ یا افراد دارای دانش محدود باشند و یا در راستای دستورالعمل های این اشخاص توسط آنان قابل استفاده می باشد.
- کودکان باید جهت حصول اطمینان از عدم بازی آنها با دستگاه تحت نظارت باشند.
- دستگاه ها نباید برای بازی مورد استفاده قرار گیرند.
- کودکان بالای 3 سال و کمتر از 8 سال فقط در صورتی که تحت نظارت بوده و در مورد استفاده ایمن دستگاه مورد اطلاع رسانی قرار گرفته و متوجه خطرات احتمالی ناشی از این دستگاه باشند مجاز به روشن و خاموش کردن دستگاه می باشند. در این خصوص قرار داشتن دستگاه در حالت کار معمولی و یا آماده به کار بودن دستگاه پیش شرط اولیه می باشد.
- کودکان بالای 3 سال و کمتر از 8 سال نباید دوشاخه دستگاه را به پریز برق نصب کرده، دستگاه را تنظیم کرده و امور مربوط به نظافت و مراقبت از دستگاه را انجام دهند.
- دستگاه نباید بدون نظارت مورد استفاده قرار گیرد.

ایمنی مهم است

- جهت ایمنی خود و سایرین پیش از استفاده از دستگاه راهنمای استفاده آن را مورد مطالعه قرار دهید. این راهنمای استفاده را جهت استفاده در آینده در مکانی امن نگهداری کنید.
- تدابیر زیر همواره باید در جریان استفاده از دستگاه های برقی اتخاذ گردند. جهت جلوگیری از حریق، برق گرفتگی و جراحات فردی؛
- پیش از استفاده از دستگاه، از تناسب ولتاژ شبکه با ولتاژ دستگاه خود اطمینان حاصل کنید.

باز کردن بسته بندی



پیش از اولین استفاده دستگاه و لوازم جانبی را از جعبه خارج کرده و در مورد هرگونه خرابی و یا نقص کنترل کنید. در صورت وجود هرگونه خطا و یا مشکل در دستگاه از استفاده از آن خودداری کرده و به مرکز خدمات مجاز Fakir مراجعه کنید.

- امور تعمیراتی فقط باید توسط مرکز خدمات مجاز Fakir انجام گیرند.
- امور تعمیراتی که به درستی انجام نشده و توسط افراد غیر مجاز انجام می شود ممکن است به کاربر آسیب برساند.

هشدار!

به هیچ وجه از دستگاه های معیوب استفاده نکنید.

نکته!

جعبه و عناصر بسته بندی را برای احتمال حمل و نقل در آینده نگه دارید.

هشدار!

این دفترچه راهنمای کاربر را برای استفاده های بعدی نگه دارید.

هشدارهای ایمنی

احتیاط های ایمنی ساده زیر همیشه باید در هنگام استفاده از یک وسیله برقی رعایت شود:

- برای استفاده دقیق از دستگاه خود، حتماً دفترچه راهنمای کاربر را مطالعه کرده و قسمت مونتاژ را قبل از استفاده از دستگاه خود بخوانید.

- این دفترچه راهنمای کاربر را برای استفاده های بعدی نگه دارید.
- پیش از استفاده از دستگاه، یکسان بودن ولتاژ شبکه با ولتاژ تعیین شده روی برچسب نوع دستگاه را کنترل کنید.
- هرگز از لوازم جانبی دستگاه یا بخشی که توسط Fakir توصیه نمی شود استفاده نکنید.
- استفاده از لوازم جانبی یا قطعات مختلف که توسط سازنده شما توصیه نمی شود گارانتی شما را باطل می کند.
- پیش از اولین استفاده دستگاه را در مورد هرگونه خرابی و یا نقص کنترل کنید. در صورت وجود هرگونه خطا و یا مشکل در دستگاه از استفاده از آن خودداری کرده و به مرکز خدمات مجاز Fakir مراجعه کنید.
- اگر کابل، دوشاخه یا هر قطعه ای از دستگاه معیوب باشد، ازاستفاده از آن خودداری کنید.
- اگر کابل، دوشاخه یا قطعات دستگاه شما معیوب باشد، جهت جلوگیری از هرگونه آسیب باید توسط مرکز خدمات مجاز Fakir با قطعه جدید تعویض گردد.
- قبل از استفاده از دستگاه خود برای اولین بار، لطفاً قسمت هایی را که با مواد غذایی تماس خواهند داشت، بشویید.
- پس از استفاده از دستگاه خود، آن را از پریز جدا کنید.
- از دسترسی کودکان یا افراد معلول به دستگاه جلوگیری کنید. بدون نظارت شما به آن ها اجازه استفاده از دستگاه را ندهید.
- قبل از اتصال یا برداشتن لوازم جانبی به دستگاه یا تمیز کردن دستگاه، حتماً دستگاه خود را خاموش کنید.
- هرگز بدنه دستگاه خود را در آب یا مایعی فرو نبرید و دستگاه خود را زیر آب تکان ندهید.
- برای تمیز کردن بدنه اصلی دستگاه خود فقط از یک پارچه مرطوب استفاده کنید.
- پس از اتمام استفاده از دستگاه خود، بلافاصله آن را از پریز جدا کنید.
- از دستگاه خود روی یک سطح صاف، تمیز و خشک استفاده کنید.
- هر گونه مداخله ای غیر از تمیز کردن و نگهداری معمولی که توسط مشتری انجام می شود باید توسط مرکز خدمات مجاز Fakir انجام شود.
- اجازه ندهید سیم برق از جاهایی که کودکان به آن جاها دسترسی دارند آویزان شود.
- دستگاه یا کابل برق هرگز نباید نزدیک یا در تماس با منبع گرما باشد و باید از لبه های تیز دور نگه داشته شود.
- سعی نکنید هر قسمتی از دستگاه را جدا کرده یا یک شیء فلزی را در دستگاه وارد کنید.
- از مسدود کردن خروجی های فن موجود در سطح پشتی دستگاه خودداری کنید.
- در حین کار هرگز به داخل دستگاه دست نزنید. سطوح داغ می تواند باعث آسیب شود.

خطر سوختگی!

- پیش از تماس با دستگاه و یا نظافت آن به مدت 30 دقیقه برای خنک شدن دستگاه صبر کنید.
- در حین کار از قراردادن هرگونه اجسام روی دستگاه خودداری کنید.
- این دستگاه برای گرم نگهداشتن و سرخ کردن مواد غذایی مناسب می باشد. جهت فراوری سایر اجسام و یا مواد از این دستگاه استفاده نکنید.
- از روشن کردن دستگاه پیش از نصب مخازن آن خودداری کنید.
- هرگز دستگاه را در فر گرم شده قرار ندهید.
- از پر کردن مخزن با آب یا روغن خودداری کنید. پر کردن مخزن با روغن ممکن است باعث بروز خطر حریق گردد.
- هنگام استفاده از دستگاه، بدنه، قابلمه و قطعات فلزی داغ می شوند. از دستکش فر استفاده کنید.
- در حین پخت روی دستگاه بخار داغ ایجاد می شود، روی دستگاه خم نشوید.
- در حین کار دستگاه از پوشانیدن، بستن و یا مسدود کردن روی آن خودداری کنید.
- دستگاه را در معرض نور مستقیم خورشید قرار ندهید.
- در صورت بروز هر گونه خطا فورا آن را از برق جدا کرده و با مرکز خدمات فنی Fakir تماس بگیرید.
- دستگاه را پس از خنک شدن کامل حمل کرده و تمیز کنید.
- برچسب های روی دستگاه را قبل از استفاده از آن بردارید.
- دستگاه باید بعد از هر بار استفاده تمیز شود.
- درپوش دستگاه را با مواظبت باز کنید. خطر سوختگی!

این دستگاه قرار است در خانه و برنامه‌های مشابه مانند استفاده شود
- نواحی آشپزخانه کارکنان در فروشگاه‌ها، دفاتر و دیگر محیط‌های کاری
- خانه‌های مزرعه‌ها
- توسط مشتریان در هتل‌ها، متل‌ها و دیگر محیط‌های مسکونی
- محیط‌های نوع «خواب و صبحانه».

احتیاط!

خواهشمند است مقررات و دستورالعمل های ایمنی مذکور در دفترچه راهنمای استفاده از دستگاه را با دقت مورد مطالعه قرار دهید. این دفترچه راهنمای کاربر را برای استفاده های بعدی نگه دارید.

هشدار!

این دستگاه را از هرگونه منبع حرارتی و یا اشعه مستقیم آفتاب دور نگهدارید. امکان آسیب دیدن دستگاه در نتیجه حرارت بالا موجود می باشد.

محتویات جعبه

1. راهنمای
2. استفاده دستگاه

مشخصات فنی

توان : 1500 وات
ظرفیت مخزن : 5 لیتر
ظرفیت سبد : 3.8 لیتر
ولتاژ : 220-240 ولت متناوب
فرکانس : 60/50 هرتز

معرفی دستگاه

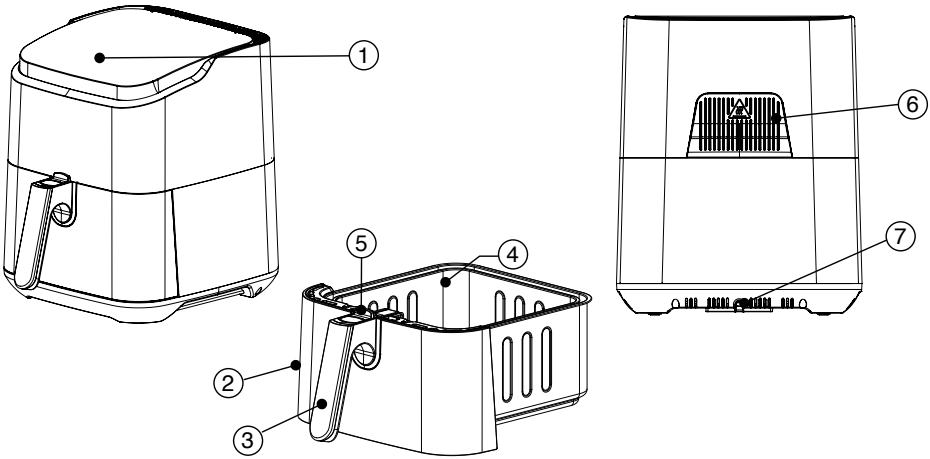

1. صفحه نمایش دیجیتال
2. مخزن
3. دستگیر مخزن
4. سبد داخلی
5. قفل خارج سازی سبد داخلی
6. خروجی هوا
7. منطقه خروج کابل

حالت های پخت خودکار

- پخت سیب زمینی
- پخت مرغ
- پخت گوشت
- پخت ماهی
- پخت غذاهای آردی
- یخ زدایی

حالت های کاربردی

- دکمه خاموش/ روشن دستگاه
- آغاز /خاتمه پخت
- دکمه انتخاب منو
- دکمه افزایش، کاهش زمان و درجه

پانل کنترل

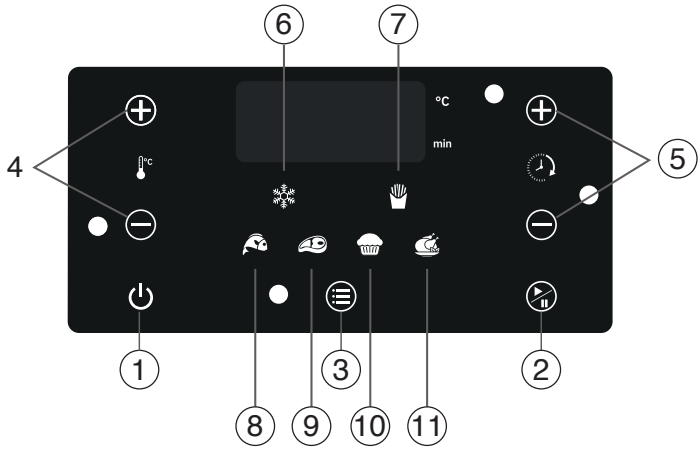

کاربرد و تعریف دکمه های کاربردی

1. دکمه خاموش/ روشن

برای روشن و یا خاموش کردن دستگاه مورد استفاده قرار میگیرد.

2. دکمه آغاز / توقف پخت

جهت آغاز و یا متوقف کردن منوی انتخابی مورد استفاده قرار میگیرد چنانچه دکمه را فشار داده و به مدت 3 ثانیه نگهدارید منوی انتخابی لغو شده و به صفحه نمایش حاوی منوها باز می گردید.

3. دکمه انتخاب منو

با هر مرتبه فشار دادن دکمه امکان حرکت بین منوها موجود می باشد.

4. تنظیم درجه
برای تنظیم دستی درجه پخت می توانید درجه موردنظر خود را با استفاده از دکمه های + و - تنظیم کنید.
5. تنظیم زمان
برای تنظیم دستی زمان پخت می توانید زمان موردنظر خود را با استفاده از دکمه های + و - تنظیم کنید.

کاربرد و تعریف دکمه های پخت

6. جهت باز کردن یخ در مواد غذایی یخ زده انتخاب میشود.
7. برای پخت سیب زمینی انتخاب می شود.
8. برای پخت ماهی انتخاب می شود.
9. برای پخت گوشت انتخاب می شود.
10. برای پخت غذاهای تهیه شده با خمیر انتخاب می شود.
11. برای پخت مرغ انتخاب می شود.

دستورالعمل های اولین استفاده

- تمامی مواد بسته بندی را خارج کنید.
- تمامی برچسب های دستگاه را خارج کنید.
- دستگاه را روی سطحی صاف، ثابت و مقاوم در برابر حرارت به دور از ذرات پخش شده آب قرار دهید.
- مخزن و سبد قابل خارج سازی را با استفاده از آب گرم، کمی مایع ظرفشویی و ابر نرم تمیز کنید.
- قسمت داخلی و خارجی دستگاه را با استفاده از پارچه ای مرطوب تمیز کنید.
- این دستگاه با تولید هوای گرم کار می کند. از پر کردن مخزن با روغن مایع و یا روغن سرخ کردنی خودداری کنید.
- قابل شستشو در ماشین ظرفشویی نمی باشد.

دستورالعمل استفاده دستگاه

1. دستگاه را به برق بزنید.
2. دکمه روشن/خاموش را فشار دهید.
3. منوی موردنظر را انتخاب کنید.
4. برای تنظیم دستی تنظیم درجه می توانید با لمس دکمه های + و - موجود زیر آیکون درجه تنظیم کنید.
5. برای تنظیم دستی تنظیم زمان می توانید با لمس دکمه های + و - موجود زیر آیکون درجه تنظیم کنید.
6. برای آغاز پخت دکمه آغاز/توقف پخت را فشار داده و عملیات را آغاز کنید. جهت متوقف کردن عملیات نیز همین دکمه را مورد استفاده قرار دهید.
7. برای توقف کامل عملیات پخت دکمه روشن/خاموش را فشار دهید.

توجه!

هریک از برنامه های تهیه غذا دارای مدت و حرارت تنظیم شده مختص خود می باشند. می توانید تنظیمات زمان و درجه منوهای انتخاب شده به نحو موردنظر را تغییر دهید.

هشدار!

در صورت قطع اتصال برق در جریان عملیات پخت، برنامه پس از وصل شدن مجدد برق از همان تنظیمات و زمان قبل ادامه خواهد یافت.

توجه!

حین مخلوط کردن مواد غذایی از قاشق های چوبی مقاوم در برابر حرارت درون مخزن استفاده کنید. در غیر اینصورت امکان وارد شدن آسیب به پوشش مخزن موجود می باشد.

توجه!

امکان تفاوت در درجه و مدت زمان های پخت مواد غذایی با توجه به نوع، مقدار، ضخامت، فصل و شکل برش این مواد موجود می باشد. باید تنظیمات زمان و درجه ارائه شده به صورت اتوماتیک را با توجه به مواد غذایی مورد استفاده برای پخت به صورت دستی تنظیم کنید.

جدول برنامه های پخت (تنظیمات کارخانه)

قابلیت	جزئیات قابلیت ها	بازه درجات	بازه زمانی	پیشنهاد
	دکمه مربوطه را فشار دهید در حالت تنظیم، حرارت به صورت پیش فرض در 190 درجه سانتیگراد و زمان نیز در 20 دقیقه تنظیم میشود. جهت آغاز شمارش معکوس دکمه آغاز/توقف را فشار دهید. عملیات پخت آغاز میشود. پس از اتمام عملیات پخت آیکون منوی مربوطه خاموش و روشن شده و عملیات پخت خاتمه می یابد.	20 دقیقه 190°C	1 - 60 دقیقه.	500 گرم سیب زمینی نازک یخ زده توصیه میشود در نیمه برنامه پخت مخلوط شود.
	دکمه مربوطه را فشار دهید در حالت تنظیم، حرارت به صورت پیش فرض در 190 درجه سانتیگراد و زمان نیز در 20 دقیقه تنظیم میشود. جهت آغاز شمارش معکوس دکمه آغاز/توقف را فشار دهید. عملیات پخت آغاز میشود. پس از اتمام عملیات پخت آیکون منوی مربوطه خاموش و روشن شده و عملیات پخت خاتمه می یابد.	20 دقیقه 190°C	1 - 60 دقیقه.	700 گرم (12-13 عدد) بال مرغ توصیه میشود در نیمه برنامه پخت مرغ ها را بچرخانید. برای بدست آوردن لذت تردتر +2 دقیقه توصیه میشود.

	دکمه مربوطه را فشار دهید در حالت تنظیم، حرارت به صورت پیش فرض در 200 درجه سانتیگراد و زمان نیز در 40 دقیقه تنظیم میشود. جهت آغاز شمارش معکوس دکمه آغاز/توقف را فشار دهید. عملیات پخت آغاز میشود. پس از اتمام عملیات پخت آیکون منوی مربوطه خاموش و روشن شده و عملیات پخت خاتمه می یابد.	دقیقه 40 200°C	1 - 60 دقیقه.	برای پخت یکسان هر دو طرف گوشت توصیه میشود عملیات پخت گوشت پس از گرم کردن دستگاه به مدت 3 دقیقه در حالت دستی انجام شود.
	دکمه مربوطه را فشار دهید در حالت تنظیم، حرارت به صورت پیش فرض در 190 درجه سانتیگراد و زمان نیز در 12 دقیقه تنظیم میشود. جهت آغاز شمارش معکوس دکمه آغاز/توقف را فشار دهید. عملیات پخت آغاز میشود. پس از اتمام عملیات پخت آیکون منوی مربوطه خاموش و روشن شده و عملیات پخت خاتمه می یابد.	دقیقه 12 190°C	1 - 60 دقیقه.	گرم 2 عدد 360 سینه مرغ
	دکمه مربوطه را فشار دهید در حالت تنظیم، حرارت به صورت پیش فرض در 160 درجه سانتیگراد و زمان نیز در 25 دقیقه تنظیم میشود. جهت آغاز شمارش معکوس دکمه آغاز/توقف را فشار دهید. عملیات پخت آغاز میشود. پس از اتمام عملیات پخت آیکون منوی مربوطه خاموش و روشن شده و عملیات پخت خاتمه می یابد.	دقیقه 25 160°C	1 - 60 دقیقه.	قطعه کیک مافین 5 توصیه میشود برای کیک معمولی تنظیم زمان به مدت 30 دقیقه تنظیم شود.
	دکمه مربوطه را فشار دهید در حالت تنظیم، حرارت به صورت پیش فرض در 200 درجه سانتیگراد و زمان نیز در 10 دقیقه تنظیم میشود. جهت آغاز شمارش معکوس دکمه آغاز/توقف را فشار دهید. عملیات پخت آغاز میشود. پس از اتمام عملیات پخت آیکون منوی مربوطه خاموش و روشن شده و عملیات پخت خاتمه می یابد.	دقیقه 10 200°C	1 - 60 دقیقه.	گرم 800 - 500 گوشت قرمز
	دکمه مربوطه را فشار دهید در حالت تنظیم، حرارت به صورت پیش فرض در 40 درجه سانتیگراد و زمان نیز در 10 دقیقه تنظیم میشود. جهت آغاز شمارش معکوس دکمه آغاز/توقف را فشار دهید. عملیات گرم کردن آغاز میشود. پس از اتمام عملیات گرم کردن آیکون منوی مربوطه خاموش و روشن شده و عملیات گرم کردن خاتمه می یابد.	دقیقه 10 40°C	1 - 60 دقیقه.	مواد غذایی نیمه فراوری شده یخ زده (مانند کوفته، پیتزا، مرغ سرخ شده، دنده خوک سرخ شده، بال مرغ، ...)
	دکمه مربوطه را فشار دهید در حالت تنظیم، حرارت به صورت پیش فرض در 175 درجه سانتیگراد و زمان نیز در 15 دقیقه تنظیم میشود. جهت آغاز شمارش معکوس دکمه آغاز/توقف را فشار دهید. عملیات پخت آغاز میشود. پس از اتمام عملیات پخت آیکون منوی مربوطه خاموش و روشن شده و عملیات پخت خاتمه می یابد.	دقیقه 15 175°C	1 - 60 دقیقه.	گرم 500-400 ماهی

کدهای خطا	توضیح خطا
Err1	ندارد NTC
Err2	رزیستور کار نمی‌کند
Err4	خطا در ارتباط

بازیافت

در صورت انقضاء عمر مفید استفاده دستگاه سیم برق آن را بریده و امکان استفاده مجدد سیم را از بین ببرید. با توجه به قوانین کشور خود، دستگاه را در سطل های زباله که مخصوص این نوع دستگاه ها در نظر گرفته شده است قرار دهید.



ضایعات برقی نباید همراه با زباله های نرمال دفع شوند.

دستگاه را در سطل های زباله تعیین شده برای ضایعات برقی قرار دهید.



قطعات بسته بندی دستگاه از مواد مناسب برای بازیافت تولید شده اند. این قطعات را در سطل های زباله مخصوص بازیافت قرار دهید.

این دستگاه با دستورالعمل های AEEE شماره EU/19/2012 دارای تناسب می باشد.

حمل

دستگاه باید در بسته بندی اصلی و یا برای جلوگیری از آسیب، در بسته بندی خو

Fakir
HAUSGERÄTE

Üretici/İthalatçı - Manufacturer/Importer:

Fakir Elektrikli Ev Aletleri Dış. Tic. A.Ş.

Saruhan Plaza, Basın Ekspres Yolu, No:39 K.Çekmece/İstanbul, TÜRKİYE

Tel .: +90 212 249 70 69

Faks .: +90 212 293 39 11

Yetkili Servislerimize www.fakir.com.tr'den ulaşabilirsiniz

Müşteri Hizmetleri : 444 0 241

www.fakir.com.tr

Fakir Hausgeräte GmbH

Industriestraße 6 D-71665 Vaihingen / Enz
Postfach 1480 D-71657 Vaihingen / Enz
Tel.: +49 7042 / 912-0
Fax: +49 7042 / 912-360
www.fakir.de

YEŞİL NOKTA ÇEVKO

GARANTİ ŞARTLARI

1) Garanti süresi, malın teslim tarihinden itibaren başlar ve iki (2) yıldır.
2) Satıcı ve üretici/ithalatçı tarafından malın tüketiciye teslim tarihi ve yeri yazılarak kaşelenip imzalanmayan garanti belgeleri geçersizdir.
3) Kullanıcının malı tanıtma ve kullanım kılavuzunda yer alan hususlara aykırı kullanımlardan kaynaklanan hasar ve arızalar (çizilme, kırılma, kopma, vb.) garanti kapsamı dışındadır. Arızalarda kullanım hatasının bulunup bulunmadığı, yetkili servis istasyonları, yetkili servis istasyonunun mevcut olmaması halinde sırasıyla; malın satıcısı, ithalatçısı veya üreticisinden birisi tarafından mala ilişkin azami tamir süresi içerisinde düzenlenen raporla belirlenir ve bu raporun bir nüshası tüketiciye verilir. Tüketiciler, rapora ilişkin olarak bilirkişi tarafından tespit yapılması talebiyle uyuşmazlığın parasal değerini dikkate alarak tüketici hakem heyetine veya tüketici mahkemesine başvurabilir. Belirtilen haller dışında, bütün parçaları dahil olmak üzere malın tamamı garanti süresi boyunca firmamızın garantisi altındadır.
4) Sarf malzemeleri ve kullanıma bağlı olarak eskiyen, yıpranan, kireçlenen, kirlenme nedeniyle işlevini yitiren parçalar ve bu parçaların işlevlerini yitirmesi nedeniyle oluşan hasar ve arızalar, garanti kapsamı dışındadır. Bu parçalar yetkili servislerden ücreti mukabilinde satın alınabilecektir. Yetkili servislerden satın alınmayan parçalar nedeni ile oluşan arızalar garanti kapsamı dışındadır.
5) Ürüne ilişkin; ürün tanıtımı, montaj işlemleri, teknik kontroller vs. işlemler dâhil ancak bunlarla sınırlı olmamak üzere, Yetkili servis dışındaki şahısların müdahalesi durumunda, malın tamamı garanti kapsamı dışındadır.
6) Voltaj düşmesi veya yükselmesinden dolayı veya hatalı elektrik tesisatı nedeniyle meydana gelebilecek arızalar garanti kapsamı dışındadır.
7) Malın garanti süresi içerisinde arızalanması durumunda, tamirde geçen süre garanti süresine eklenir. Malın tamir süresi en fazla 20 iş günüdür. Bu süre, garanti süresi içerisinde mala ilişkin arızanın yetkili servis istasyonuna veya satıcıya bildirimi tarihinde, garanti süresi dışında ise malın yetkili servis istasyonuna teslim tarihinden itibaren başlar. Tüketici, arıza bildirimini; telefon, fax, e-posta, iadeli taahhütlü mektup veya benzeri bir yolla yapabilir. Ancak uyuşmazlık halinde ispat yükü tüketiciye aittir.
8) Malın garanti süresi içerisinde yetkili servis istasyonuna veya satıcıya tesliminden itibaren arızasının 10 iş günü içerisinde giderilmemesi halinde, üretici veya ithalatçı; malın tamiri tamamlanıncaya kadar, benzer özelliklere sahip başka bir malı tüketicinin kullanımına tahsis edecektir. Benzer özelliklere sahip başka bir malın tüketici tarafından istenmemesi halinde üretici veya ithalatçı bu yükümlülükten kurtulur.
9) İş günü; ulusal, resmi ve dini bayram günleri ile yılbaşı, 1 Mayıs ve Pazar günleri dışındaki çalışma günleridir.
10) Malın garanti süresi içerisinde, gerek malzeme ve işçilik, gerekse montaj hatalarından dolayı arızalanması halinde, işçilik masrafı, değiştirilen parça bedeli ya da başka herhangi bir ad altında hiçbir ücret talep etmeksizin tamiri yapılacaktır.
11) Malın garanti süresi dışında, servis istasyonları tarafından verilen montaj, bakım ve onarım hizmetiyle ilgili olarak, bir yıl içerisinde aynı arızanın tekrarı halinde tüketiciden herhangi bir isim altında ücret istenemez. Tüketicinin malı kullanım kılavuzunda yer alan hususlara aykırı kullanmasından kaynaklanan arızalar bu madde kapsamı dışındadır.
12) Malın ayıplı olduğunun anlaşılması durumunda tüketici, aşağıda sınırlı sayıda sayılan seçimlik haklardan birini kullanabilir:

a) Satılanı geri vermeye hazır olduğunu bildirerek sözleşmeden dönme,
b) Satılanı alıkoyup ayıp oranında satış bedelinden indirim isteme,
c) Aşırı bir masraf gerektirmediği taktirde, bütün masrafları satıcıya ait olmak üzere satılanın ücretsiz onarılmasını isteme,
d) İmkân varsa, satılanın ayıpsız bir misli ile değiştirilmesini isteme

13) Tüketicinin onarım hakkını kullanmasına rağmen malın;

a) Tüketiciye teslim edildiği tarihten itibaren garanti süresi içinde kalmak kaydıyla tekrar arızalanması,
b) Tamiri için 29029 sayılı Resmi Gazete'de yayımlanan Satış Sonrası Hizmetler Yönetmeliği'nde belirtilen gereken azami sürenin aşılması,
c) Tamirin mümkün olmadığının yetkili servis istasyonu, satıcı, üretici veya ithalatçı tarafından bir raporla belirlenmesi durumlarında tüketici malın ücretsiz değiştirilmesini, bedel iadesini veya ayıp oranında bedel indirimini talep edebilir.

14) Malın ayıpsız misli ile değiştirilmesinin satıcı için orantısız güçlükleri beraberinde getirecek olması halinde tüketici, sözleşmeden dönme veya ayıp oranın bedelden indirim haklarından birini kullanabilir. Orantısızlığın tayininde malın ayıpsız değeri, ayıbın önemi ve diğer seçimlik haklara başvurmanın tüketici açısından sorun teşkil edip etmeyeceği gibi hususlar dikkate alınır.
15) Garanti uygulaması sırasında değiştirilen malın garanti süresi, satın alınan malın kalan garanti süresi ile sınırlıdır.
16) Satılan mala ilişkin düzenlenen faturalar garanti belgesi yerine geçmez.
17) Garanti belgesi ile ilgili olarak çıkabilecek sorunlar için Ticaret Bakanlığı Tüketicinin Korunması ve Piyasa Gözetimi Genel Müdürlüğü'ne başvurulabilir.
18) Tüketiciler şikâyet ve itirazları konusundaki başvurularını tüketici hakem heyetlerine ve tüketici mahkemelerine yapabilirler.

GARANTİ BELGESİ

İMALATÇI / İTHALATÇI FİRMANIN

ÜNVANI	: **Fakir Elektrikli Ev Aletleri Dış. Tic. A.Ş.**
MERKEZ ADRESİ	: Saruhan Plaza, Basın Ekspres Yolu, No:39 Küçükçekmece / İstanbul, TÜRKİYE
TELEFONU	: 0 212 249 70 69
FAKSI	: 0 212 251 51 42
FİRMA YETKİLİSİNİN İMZASI - KAŞESİ	:

Fakir HAUSGERÄTE
FAKİR ELEKTRİKLİ EV ALETLERİ DIŞ TİC. A.Ş.
FAKIR ELECTRICAL APPLIANCES FOREIGN TRADE CO. INC.
Merkez: Halkalı Merkez Mah. Basın Ekspres Cad. No:39
Küçükçekmece / İstanbul
Tel: (212) 249 70 69 (Hat) Fax: (212) 293 39 11
Mersis No.: 0365051510000018 İşletme Mrk. İstanbul
Ticaret Sicil No.: 639744 Boğaziçi Kurumlar V.D.3650515910

ÜRÜNÜN	
CİNSİ	: **Hava Fritözü**
MARKASI	: **Fakir**
MODELİ	: **GLAMAIR CHEFRY**
BANDROL VE SERİ NO	:
TESLİM TARİHİ VE YERİ	:
GARANTİ SÜRESİ	: **2 YIL**
AZAMİ TAMİR SÜRESİ	: **20 (YİRMİ) İŞ GÜNÜ**

SATICI FİRMANIN	
ÜNVANI	:
ADRESİ	:
TELEFONU	:
FAKSI	:
FATURA TARİH VE NO	:
TARİH - KAŞE - İMZA	:

Bu belgenin kullanılmasına; 6502 sayılı Tüketicinin Korunması Hakkında Kanun ve bu Kanun'a dayanılarak yürürlüğe konulan Garanti Belgesi Uygulama Esaslarına Dair Yönetmelik uyarınca, T.C. Gümrük ve Ticaret Bakanlığı Tüketicinin Korunması ve Piyasa Gözetim Genel Müdürlüğü tarafından izin verilmiştir.