DESIGNED, TESTED AND
APPROVED **IN GERMANY**

Fakir
HAUSGERÄTE

HYDROP **PRO**

Wasserspender
Water Dıspenser
Su Sebili
Напольный Кулер Для Воды
مبرد المياه



DE Benutzerhandbuch
EN User Manual
TR Kullanım Kılavuzu
RU Руководство По Эксплуатации
AR دليل استخدام

DE Gewährleistungszertifikat
EN Warranty Certificate
TR Garanti Belgesi
RU Гарантийный Талон
AR شهادة الضمان

Deutsch 3
English..... 17
Türkçe..... 31
Русский 45
العربية.....59

Deutsch

Über Gebrauchsanweisungen 4
Bedeutung von Symbolen 4
Verantwortung 4
CE-Konformitätserklärung 4
Einsatzgebiet 5
Unbefugte Nutzung 5
Sicherheitswarnungen 6
Produktspezifische Sicherheitshinweise 7
Auspacken 9
Technische Informationen 9
Einführung von Produktteilen 10
Einbau des Gerätes 10
Nutzung des Geräts 11
Reinigung und Wartung des Geräts 12
Lagerung des Geräts 13
Wiederverwerten 13
Fehlerbehebung 14
Transport 15

Unser/e geschätzte/r Kunde/Kundin,

Wir wünschen Ihnen viel Freude mit Ihrem Produkt. Vielen Dank, dass Sie sich für **Fakir Hausgeräte**, ein führendes Unternehmen für innovative Technologien, entschieden haben.

Bitte lesen Sie diese Bedienungsanleitung sorgfältig durch, bevor Sie das Produkt verwenden, und bewahren Sie sie zum späteren Nachschlagen auf.

Über Gebrauchsanweisungen

Diese Bedienungsanleitung wurde erstellt, um eine bestimmungsgemäße und sichere Nutzung des Gerätes zu gewährleisten. Zu Ihrer eigenen Sicherheit und der Sicherheit anderer lesen Sie bitte die Bedienungsanleitung, bevor Sie das Produkt in Betrieb nehmen.

Bedeutung von Symbolen

In dieser Bedienungsanleitung finden Sie die folgenden Symbole:

WARNUNG!

Dieses Zeichen weist auf Gefahren hin, die zu Verletzungen oder zum Tod führen können.

ACHTUNG!

Dieses Zeichen weist auf Gefahren hin, die zu Schäden oder Fehlfunktionen Ihres Produkts führen können.

ANMERKUNG!

Es gekennzeichnet wichtige und nützliche Informationen im Benutzerhandbuch.

Verantwortung

Jeglicher Schaden, der dadurch entstehen kann, dass die Anweisungen in dieser Bedienungsanleitung nicht befolgt werden, und falls das Gerät an einem anderen Ort als dem von Fakir autorisierten Service repariert wird oder wenn das Gerät auf eine Weise verwendet wird, die nicht für den vorgesehenen Zweck vorgesehen ist, Fakir Elektrikli Ev Aletleri Dis Tic. A.S. übernimmt keine Haftung.

CE-Konformitätserklärung

CE Dieses Gerät entspricht vollständig der Richtlinie 2014/30/EU zur elektromagnetischen Verträglichkeit der Europäischen Union und der Niederspannungsrichtlinie 2014/35/EU. Das Produkt verfügt über die CE-Kennzeichnung auf dem Gerätetypenschild.

Einsatzgebiet

Das Produktmodell ist für den Hausgebrauch konzipiert. Es ist nicht für den Einsatz am Arbeitsplatz und in der Industrie geeignet. Im Falle einer Fehlfunktion des Produkts aufgrund einer anderweitigen Nutzung bieten unsere autorisierten Kundendienststellen Serviceleistungen außerhalb des Garantieumfangs an.

Unbefugte Nutzung

- **Begrenzte Kapazitäten und Aufsicht:** Dieses Gerät darf nicht von Personen (einschließlich Kindern) mit eingeschränkten körperlichen, sensorischen oder geistigen Fähigkeiten oder mangelnder Erfahrung und/oder mangelndem Wissen verwendet werden, es sei denn, sie werden von einer für ihre Sicherheit verantwortlichen Person beaufsichtigt oder erhalten Anweisungen zur Verwendung des Geräts. Die Kinder müssen beaufsichtigt werden, um zu verhindern, dass sie mit dem Gerät spielen.
- **Nutzung mit eingeschränkten Fähigkeiten:** Das Gerät kann von Kindern ab 8 Jahren und darüber sowie von Personen mit eingeschränkten körperlichen, sensorischen oder geistigen Fähigkeiten oder einem Mangel an Erfahrung und Wissen benutzt werden, wenn sie beaufsichtigt werden und wenn sie in den sicheren Umgang mit dem Gerät eingewiesen wurden und die möglichen Gefahren verstehen.
- **Verpackungsmaterialien:** Halten Sie Gegenstände wie Plastikbeutel in der Verpackung von Kindern fern. Es besteht Erstickungsgefahr!!
- **Reinigung und Wartung:** Die Kinder unter 8 Jahren sollten das Gerät nicht ohne Aufsicht reinigen und warten.
- **Geräte- und Kabelsicherheit:** Bewahren Sie das Gerät und sein Kabel außerhalb der Reichweite von Kindern unter 8 Jahren auf. Kinder müssen beaufsichtigt werden, um zu verhindern, dass sie mit dem Gerät spielen. Elektrische Geräte sollten nicht als Spielzeug für Kinder verwendet werden. Benutzen und lagern Sie das Gerät daher außerhalb der Reichweite von Kindern. Die Kinder sind sich möglicherweise nicht der Gefahren bewusst, die mit der Nutzung eines Elektrogeräts verbunden sind. Lassen Sie das Netzkabel nicht vom Gerät herunterhängen.

Sicherheitswarnungen

Wenn Sie ein Elektrogerät verwenden, sollten Sie stets die folgenden Vorsichtsmaßnahmen treffen. Um Brände, Stromschläge und Verletzungen zu vermeiden:

- **Lesen Sie die Bedienungsanleitung:** Lesen Sie die Informationen in Bedienungsanleitung sorgfältig durch und bewahren Sie die Bedienungsanleitung auf. Wenn Sie das Gerät an Dritte weitergeben, vergessen Sie nicht, auch die Bedienungsanleitung mitzugeben.
- **Erster Gebrauch:** Stellen Sie beim Auspacken des Produkts sicher, dass das Zubehör und die Ausrüstung vollständig sind. Sollten im Karton Teile fehlen, wenden Sie sich bitte an den nächstgelegenen autorisierten Fakir-Service. Halten Sie die Plastikbeutel von Zubehör und Geräten von Kindern und Babys fern, um Erstickungsgefahr vorzubeugen.
- **Überprüfen Sie den Zustand des Geräts:** Wenn Sie glauben, dass ein Problem am Gerät, am Gehäuse, am Kabel oder am Stecker vorliegt, nehmen Sie das Gerät nicht in Betrieb und wenden Sie sich an den nächstgelegenen autorisierten Fakir-Service.
- **Kabel- und Steckersicherheit:** Benutzen Sie das Gerät nicht, wenn das Netzkabel oder der Stecker defekt oder beschädigt ist. Benutzen Sie das Gerät nicht mit einem Verlängerungskabel und achten Sie darauf, dass das Netzkabel nicht mit Wärmequellen oder scharfen Kanten in Berührung kommt. Wenn Sie den Stecker abziehen möchten, ziehen Sie ihn unbedingt am Stecker fest. Ziehen Sie nicht am Kabel und heben Sie das Gerät nicht am Kabel an.
- **Sicherheit für Kinder:** Lassen Sie Ihr Gerät niemals unbeaufsichtigt, während es an das Stromnetz angeschlossen ist. Erlauben Sie Kindern nicht, ohne Ihre Aufsicht mit dem Gerät zu spielen. Bewahren Sie das Netzkabel des Geräts außerhalb der Reichweite von Kindern auf. Elektrogeräte sind kein Spielzeug für Kinder.
- **Nutzung des Geräts:** Benutzen Sie das Gerät nicht im Freien. Ihre Maschine kann durch Schmutz oder Regen beeinträchtigt werden. Tauchen Sie Ihre Maschine nicht ins Wasser und schützen Sie sie vor Regen oder Feuchtigkeit. Da das Gerät mit Strom betrieben wird, besteht die Gefahr

eines Stromschlags. Berühren Sie den Stecker daher niemals mit nassen Händen. Verwenden Sie das Gerät nicht zum Reinigen von brennbaren oder explosiven Stoffen (z. B. Benzin oder Alkohol), brennenden oder rauchenden Gegenständen (z. B. Zigaretten, Streichhölzer oder heiße Asche).

- **Wartung und Reinigung:** Trennen Sie das Gerät vor der Reinigung und Wartung vom Stromnetz und warten Sie, bis das Gerät abgekühlt ist.
- **Nutzungsbeschränkungen:** Benutzen Sie das Elektrogerät nur für den vorgesehenen Zweck. Die Verwendung des Geräts entgegen den Anweisungen kann die Lebensdauer des Geräts verkürzen und ein Sicherheitsrisiko darstellen.

Produktspezifische Sicherheitshinweise

- **Kindersicherheit:** Der Heißwasserhahn ist mit einer Kindersicherung ausgestattet. Stellen Sie sicher, dass die Kindersicherung stets aktiviert ist, um zu verhindern, dass Kinder den Heißwasserhahn benutzen. Lassen Sie Kinder nicht mit dem Flaschenrohr oder den internen Teilen des Geräts spielen.
- **Verwendung des Wasserhahns:** Seien Sie vorsichtig, wenn Sie heißes Wasser aus den Wasserhähnen des Geräts entnehmen. Berühren Sie den Hahn nicht direkt mit der Haut, um Verbrennungen oder Verbrühungen zu vermeiden. Entnehmen Sie nur so viel heißes Wasser, wie Sie benötigen; Überfüllungen können zu Verschüttungen und Unfällen führen.
- **Tank- und Schlauchpflege:** Reinigen Sie das Flaschenrohr und den Wassertank regelmäßig. Befolgen Sie die Wartungsanweisungen, um die Bildung von Bakterien bei längerer Nutzung zu verhindern. Öffnen Sie den Ablassstopfen nur während der Wartung und Reinigung. Ein offener Stopfen kann die ordnungsgemäße Funktion des Geräts beeinträchtigen.
- **Gerätestandort:** Stellen Sie das Gerät auf eine stabile und ebene Fläche. Auf schrägen Oberflächen besteht die Gefahr, dass das Gerät umkippt. Halten Sie das Gerät von direkter Sonneneinstrahlung, Wärmequellen oder feuchten Bereichen fern, da dies die Leistung und Lebensdauer beeinträchtigen kann.

- **Verwendung von Wasserflaschen:** Das Gerät ist nur für die Verwendung mit Standardflaschengrößen ausgelegt. Falsche Größen oder inkompatible Flaschen können die Funktion des Geräts beeinträchtigen. Achten Sie darauf, dass der Flaschenrohrdeckel beim Einsetzen der Flasche richtig befestigt ist, da eine falsche Platzierung zu Problemen beim Wasserfluss führen kann.
- **Energieschalter:** Schalten Sie den roten Heizungsschalter nur ein, wenn Sie heißes Wasser benötigen. Halten Sie ihn ausgeschaltet, wenn er nicht benötigt wird, um Energie zu sparen. Der grüne Kühlungsschalter ist für kaltes Wasser erforderlich. Wenn beide Schalter gleichzeitig eingeschaltet sind, steigt der Energieverbrauch. Verwenden Sie bei Bedarf nur einen der Schalter.
- **Tropfschale:** Leeren Sie die Tropfschale regelmäßig, wenn sie voll ist. Eine überfüllte Tropfschale kann zu Wasserüberschwemmungen führen.
- **Flaschenanzeige:** Wenn die Anzeige für eine leere Flasche aktiv ist, setzen Sie eine neue Flasche ein. Der Betrieb ohne Wasser kann die internen Teile des Geräts beschädigen.
- **Netzkabel und elektrische Sicherheit:** Verhindern Sie, dass das Netzkabel verbogen, gequetscht oder nass wird. Betreiben Sie das Gerät nicht mit einem beschädigten Kabel. Stellen Sie vor der Verwendung sicher, dass die roten und grünen Schalter ausgeschaltet sind.
- **Verwendungszweck:** Dieses Gerät ist ausschließlich für den Gebrauch in Innenräumen bestimmt. Es ist nicht für den kommerziellen oder industriellen Einsatz geeignet.
- **Wartung und Reparatur:** Es gibt keine mechanischen Teile im Gerät, die vom Benutzer gewartet werden können. Wenden Sie sich bei Störungen nur an den autorisierten Kundendienst.
- **Reinigungsanweisungen:** Überprüfen und reinigen Sie regelmäßig den Ablassstopfen. Ein nicht geschlossener Stopfen kann dazu führen, dass das Gerät Wasser verliert. Reinigen Sie die Wassertanks und Wasserhähne gemäß den Hygienevorschriften, da sie mit Lebensmitteln in Kontakt kommen.

- **Längerer Nichtgebrauch:** Wenn Sie das Gerät längere Zeit nicht verwenden, leeren Sie den Wassertank und wischen Sie das Gerät mit einem trockenen Tuch ab.
- **Neustart des Geräts:** Verwenden Sie die Neustarttaste nur gemäß den Gebrauchsanweisungen und bei Bedarf mit Anleitung des autorisierten Kundendienstes.

ACHTUNG!

Lesen Sie die Sicherheitsregeln und Gebrauchsanweisungen in der Bedienungsanleitung sorgfältig durch.

Bewahren Sie diese Bedienungsanleitung für den späteren Gebrauch auf.

Auspacken

- Nehmen Sie das Gerät und das Zubehör vor dem ersten Gebrauch aus der Verpackung und überprüfen Sie es auf Schäden oder Fehlfunktionen. Bei Fehlfunktionen oder Schäden am Gerät verwenden Sie das Gerät nicht und wenden Sie sich an den autorisierten Fakir-Service.
- Die Reparaturen müssen von einem autorisierten Fakir-Service durchgeführt werde.
- Die Reparaturen durch Unbefugte können für den Benutzer schädlich sein.

WARNUNG!

Verwenden Sie niemals ein fehlerhaftes oder defektes Produkt.

Technische Informationen

Spannung	: 220-240V~	Kaltes Wasser	: ≤10 °C 2L / Std
Frequenz	: 50/60Hz	Umgebungstemperatur	: ST
Heizleistung	: 500W Kühlleistung/	Kühler	: R134A, 38g
Strom	: 85W / 0.8A Heißes	Relative Luftfeuchtigkeit	: ≤90%
Wasser	: ≥90 °C 5L / Std	Schutz vor Stromschlägen	: I

ANMERKUNG!

Die auf den Markierungen auf dem Produkt oder in anderen mit dem Produkt gelieferten gedruckten Dokumenten angegebenen Werte sind die in der Laborumgebung gemäß den einschlägigen Normen ermittelten Werte. Diese Werte können je nach Nutzung und Umgebungsbedingungen des Produkts variieren.

Einführung von Produktteilen

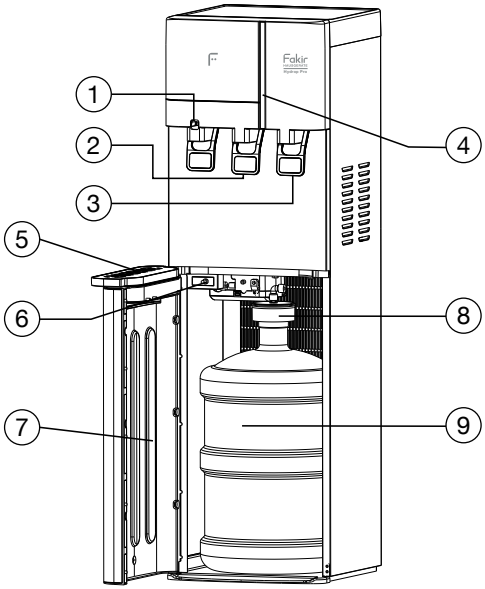

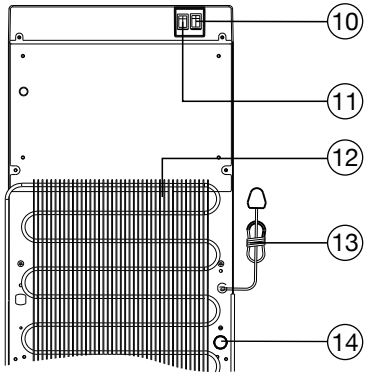

1. Warmwasserhahn (Kindersicherung verfügbar)
2. Warmwasserhahn
3. Kaltwasserhahn
4. Indikatortafel
5. Tropfschale
6. „Neustart“ Taste
7. Untere Schranktür
8. Wassergallone Schlauchabdeckung
9. Wassergallone (Nicht inklusive)
10. Rote Heizungstaste
11. Grüne Kühlertaste
12. Kondensator
13. Stromkabel
14. Ablaufstopfen

Einbau des Gerätes

1. Schneiden Sie die Gurte des Kartons durch und entfernen Sie sie. Drehen Sie den Karton nicht um und legen Sie ihn nicht auf die Seite. Die Unterseite des Kartons ist von der Oberseite getrennt. Um den oberen Kastenabschnitt zu entfernen, heben Sie ihn senkrecht vom oberen Kastenabschnitt ab. Entfernen Sie die Styroporverpackung und den Plastikbeutel. Heben Sie den Wasserspender unter dem Karton hervor. Bei Bedarf reinigen.
2. Stellen Sie die Maschine auf eine harte, ebene Fläche. Stellen Sie sicher, dass das Gerät waagerecht steht.
3. Stellen Sie den Wasserspender am besten an einem Ort mit guter Luftzirkulation auf. Stellen Sie sicher, dass zwischen dem Wasserspender und der Wand mindestens 10 cm (4 Zoll) Platz vorhanden ist. Lassen Sie auf beiden Seiten Ihres Wasserspenders einen Abstand von mindestens 5 cm (2 Zoll).

⚠ WARNUNG!

Die Ablaufabdeckung auf der Rückseite des Geräts kann sich beim Transport lösen. Schließen Sie den Ablaufdeckel fest, bevor Sie das Gerät in Betrieb nehmen. Wenn die Ablaufkappe locker ist, kann das Gerät auslaufen und den Boden beschädigen.

Dieses Modell unterscheidet sich vom herkömmlichen Wasserspender. Der Ballon sollte nicht verkehrt herum auf die Oberseite des Geräts gestellt werden. Der Ballon wird in den unteren Schrank des Geräts gestellt und dann pumpt eine Pumpe das Wasser nach oben in den Spender.

Wie bei einem neuen Kühlschrank mit Eismaschine oder Wasserspender sind für die Reinigung eine oder zwei Wasserdurchgänge durch das System vor dem Gebrauch wichtig.

Nutzung des Geräts

Bevor Sie das Gerät an die Einheit anschließen

1. Stellen Sie sicher, dass der Wasserspender nicht an eine Steckdose angeschlossen ist.
2. Öffnen Sie die untere Schranktür.
3. Platzieren Sie die vollständig gefüllte Wassergallone. Entfernen Sie die Plastikkappe vom Flaschenhals.
4. Stecken Sie den Schlauch in die Wassergallone und verschließen Sie den Flaschendeckel fest.
5. Schieben Sie die Wassergallone in den Schrank und schließen Sie die untere Schranktür.
6. Schließen Sie den Wasserspender an eine geerdete Steckdose an und das Gerät beginnt, Wasser in den Tank zu pumpen.
7. Nachdem die Pumpe stoppt (mindestens 10 Minuten warten), lassen Sie Wasser aus den Warm- und Kaltwasserhähnen laufen. Schalten Sie dann die Heiz- und Kühltaste auf der Rückseite des Geräts ein, um die Heiz- und Kühlfunktion zu starten.
8. Dieses Gerät ist mit einer Taste ausgestattet, die die Heizfunktion ein- und ausschaltet. Wenn Sie kein Warmwasser verwenden werden, stellen Sie die Heizungstaste auf „AUS“, um Energie zu sparen.

ANMERKUNG!

- Das Wasser kann nur dann aus der Flasche gepumpt werden, wenn der Deckel vollständig geschlossen ist. Die Pumpentaste wird beim Ausschalten automatisch aktiviert. Beim Ausschalten wird die Pumpentaste automatisch aktiviert.
- Wenn die Warm- und Kaltwassertanks leer sind, schalten Sie das Gerät unbedingt **AUS**. Lassen Sie das Wasser aus jedem Wasserhahn ab, bevor Sie die Heiz- und Kühltaste einschalten.
- Verwenden Sie diesen Wasserspender nur für Wassergallonen mit 3 oder 5 Gallonen.
- Das Gerät kann mit einem 3- oder 5-Gallonen- Wassergallonen verwendet werden. Wenn Sie eine 3-Gallonen-Wassergallone verwenden, können Sie die Einstellung anpassen, indem Sie die beiden Laschen am Kopf der Sonde zusammendrücken und die Arme in den Flaschenhals schieben.

Nach dem Anschließen der Wassergallone an den Wasserspender ist das Gerät betriebsbereit. Schalten Sie den Netzschalter auf der Rückseite des Geräts auf **EIN**. Der Wasserspender beginnt zu laufen. Zuerst pumpt das Gerät Wasser aus der Wassergallone in die Kühl- und Heiztanks, dann beginnen der Kompressor und die Heizung des Geräts zu laufen. Wenn Sie den Wasserspender zum ersten Mal verwenden, müssen Sie mindestens eine halbe Stunde warten, bis sich heißes und kaltes Wasser bildet.

Auf der Vorderseite des Hydrop Pro-Wasserspenders befinden sich 3 Kontrollleuchten.

Symbol	Erläuterung
✳	Wenn diese Kontrollleuchte leuchtet, kühlt das Gerät gerade das Wasser im Kühltank ab.
≀≀≀	Wenn diese Kontrollleuchte leuchtet, bedeutet dies, dass der Wasserspender das Wasser im Heiztank erwärmt.
	Wenn die Q-Anzeigeleuchte auf der Vorderseite leuchtet, befindet sich kein Wasser mehr in der Wassergallone. Die Wassergallone sollte ersetzt werden. Setzen Sie die Wassergallone wieder ein und schließen Sie die Tür, um das Gerät zurückzusetzen. Der Wasserspender funktioniert wieder und die Kontrollleuchte erlischt.

Nutzung des Wasserspenders

- Um HEISSES Wasser zu verwenden, schieben Sie den „Heißwasserhebel“ nach links und drücken Sie dann die Taste ganz durch.
- Um KALTES Wasser zu verwenden, drücken Sie die Taste „Kaltes Wasser“ vollständig.
- Um WARMES Wasser zu verwenden, drücken Sie die Warmwassertaste ganz durch.

Reinigung und Wartung des Geräts

- Um Unfälle zu vermeiden, schalten Sie den Wasserspender vor der Reinigung aus und ziehen Sie den Netzstecker. Zur Reinigung der Oberfläche des Wasserspenders können Sie ein weiches, feuchtes Tuch verwenden. Bei Bedarf können Sie ein mildes Reinigungsmittel verwenden. Verwenden Sie zum Reinigen des Geräts keine ätzenden chemischen Lösungsmittel, da dies die Oberfläche des Wasserspenders beschädigen kann.
- Vermeiden Sie, das Wasser auf die Außenfläche des Geräts zu verschütten, und verhindern Sie, dass das interne elektrische System nass wird. Tauchen Sie das Gerät während der Reinigung nicht ins Wasser. Der Wassergallone schlauch und die Abtropfschale können in der Spülmaschine gewaschen werden (nur oberes Geschirrkorb).

Lagerung des Geräts

- Wenn Sie den Wasserspender längere Zeit nicht benutzen, ziehen Sie bitte den Netzstecker und leeren Sie den Wasserspender. Lassen Sie das Wasser durch den gesamten Wasserhahn laufen, entfernen Sie dann die Ablasskappe auf der Rückseite und lassen Sie das Wasser ablaufen. Stellen Sie nach Abschluss des Vorgangs sicher, dass die Ablaufabdeckung fest verschlossen ist.
- Halten Sie den Wasserspender 15 cm (6 Zoll) von der Wand entfernt, um einen ordnungsgemäßen Betrieb zu gewährleisten. Stellen Sie sicher, dass alle Belüftungsöffnungen ungehindert geöffnet sind. Achten Sie darauf, das Heiz- oder Kühlsystem nicht zu beschädigen. Achten Sie besonders auf den schwarzen Kondensator oder Heizkörper hinter dem Wasserspender.

Wiederverwerten

Wenn Ihr Gerät das Ende seiner Nutzungsdauer erreicht hat, verwerten Sie es ordnungsgemäß wieder, indem Sie die folgenden Schritte ausführen:

- Machen Sie das Gerät unbrauchbar, indem Sie das Kabel durchschneiden.
- Entsorgen Sie das Gerät in den speziell für solche Geräte vorgesehenen Abfallbehältern gemäß den in Ihrem Land geltenden Gesetzen.
- Elektroschrott sollte nicht zusammen mit dem Hausmüll entsorgt werden.
- Entsorgen Sie das Gerät in den dafür vorgesehenen Behältern für Elektroschrott.
- Die Verpackung des Gerätes besteht aus recycelbaren Materialien.
- Entsorgen Sie die Verpackungsmaterialien in geeigneten Recyclingbehältern.
- Das Gerät entspricht der WEEE-Verordnung (Waste Electrical and Electronic
- Equipment/Elektro- und Elektronikaltgerät).





ANMERKUNG!

- Bevor Sie den Kundendienst anrufen, prüfen Sie, ob Sie das Problem/die Störung selbst beheben können. Lesen Sie hierzu bitte den Abschnitt **„Fehlerbehebung“**. Wenn Sie das Problem/den Fehler nicht lösen können, rufen Sie den Kundendienst an.
- Bitte halten Sie den **Modellname** und die **Seriennummer** des Produkts bereit, bevor Sie anrufen. Diese Informationen finden Sie auf dem **Typenschild** Ihres Produkts.

  Hilfelinie: (+90 212) 444 0 241

Fehlerbehebung

Ihr Gerät wurde einer Qualitätsprüfung auf eventuelle Fehlfunktionen unterzogen. Sollte es jedoch aus irgendeinem Grund nicht funktionieren, probieren Sie die Lösungen in der folgenden Tabelle aus, bevor Sie sich **an den autorisierten Fakir-Service** wenden.

Problem	Mögliche Ursache	Lösung
Das Gerät liefert weder heißes noch kaltes Wasser.	Das Gerät ist nicht angeschlossen.	Stecken Sie den Stecker in eine Steckdose.
	Hauptstromversorgung ist ausgeschaltet.	Schalten Sie die Hauptstromversorgung wieder ein.
	Der Wasserspender ist beschädigt.	Tauschen Sie den Wasserspender aus oder rufen Sie den Kundendienst an.
	Der Verschluss der Wassergallone, der Anschluss am Wasserspender ist nicht richtig befestigt.	Schließen Sie es richtig an.
Das Gerät liefert kein kaltes Wasser	Zu viel kaltes Wasserverbrauch in kurzer Zeit.	Warten Sie eine Weile, bis das Wasser abgekühlt ist.
	Systemfehler.	Kontaktieren Sie den Händler.
	Unzureichende Belüftung um das Gerät herum.	Stellen Sie das Gerät mehr als 15 cm von der Wand entfernt auf.
	Die Temperatur des Wassers in der Wassergallone ist zu hoch. (Wenn die Wassergallone längere Zeit direktem Sonnenlicht ausgesetzt ist.)	Stellen Sie die Wassergallone an einen kühlen Ort, geschützt vor direkter Sonneneinstrahlung.
Das Gerät liefert kein heißes Wasser	Zu viel heißes Wasserverbrauch in kurzer Zeit.	Warten Sie eine Weile, bis das Wasser aufgeheizt ist.
	Systemfehler.	Kontaktieren Sie den Händler.
Das Gerät ist im Betrieb laut.	Das Gerät steht nicht gerade.	Stellen Sie das Gerät auf eine ebene, horizontale Fläche.
	Das Gerät kommt mit anderen Gegenständen in Kontakt.	Entfernen Sie das Gerät von anderen Gegenständen.
Wasser läuft aus dem Wasserhahn.	Die Oberseite des Wasserhahns ist locker.	Ziehen Sie den oberen Gewindeteil des Wasserhahns fest.
	Der Wasserhahn ist beschädigt.	Um den Wasserhahn reparieren zu lassen, rufen Sie die Telefonnummer des Kundendienstes an.

Problem	Mögliche Ursache	Lösung
Wasser tropft aus dem Spender und fließt auf den Boden.	Der Schlauchanschluss ist nicht richtig angeschlossen oder der Warm- oder Kaltwassertank im Inneren ist undicht.	Stellen Sie sicher, dass der Schlauchanschluss ordnungsgemäß angeschlossen ist. Wenn der Wassertank undicht ist, wenden Sie sich an den Händler.
	Die hintere Ablasskappe ist nicht richtig festgezogen.	Ziehen Sie die Ablasskappe fest. Wenn das Dichtungssilikonmaterial an der Abflussabdeckung gerissen oder beschädigt ist, ersetzen Sie es durch ein neues.
Das bereitgestellte Wasser schmeckt seltsam	Dies kommt bei neuen Wasserspendern häufig vor. Machen Sie sich keine Sorgen, das ist nicht gefährlich für Ihre Gesundheit. Dieser Wasserspender ist von der FDA zugelassen.	Reinigen Sie den Schlauch in der Spülmaschine (nur oberes Fach) oder weichen Sie ihn in Spülmittel ein. Der seltsame Geschmack verschwindet normalerweise, wenn die erste Wassergallone leer ist.

Transport

Um Schäden am Gerät zu vermeiden, transportieren Sie Ihr Gerät sicher, indem Sie die folgenden Schritte befolgen:

- Tragen Sie das Gerät in der Originalverpackung.
- Wenn die Originalverpackung nicht verfügbar ist, verwenden Sie eine Verpackung mit ähnlichem Verstärkungsmaterial.

NOT / NOTES

English

Usage Instructions 18
Meaning of Symbols 18
Responsibility 18
CE Declaration of Conformity 18
Intended Use 18
Unauthorized Use 19
Safety Warnings 20
Product-Specific Safety Warnings 21
Opening the Box 22
Technical Specifications 23
Parts and Accessories 24
Assembly 24
How to Use 25
Cleaning and Maintenance 26
Storage 26
Recycling 27
Troubleshooting 28
Transportation 29

Dear Customer,

We hope you enjoy using your product. Thank you for choosing **Fakir Hausgeräte**, a leader in innovative technologies. Please read this user manual carefully before using the product and keep it for future reference.

Usage Instructions

These usage instructions are prepared to ensure that the device is used properly and safely. For your safety and the safety of others, please read the user manual before operating the device.

Meaning of Symbols

In this user manual, you will see the following symbols:

WARNING!

This symbol indicates hazards that could lead to injury or death.

CAUTION!

This symbol indicates hazards that could cause damage to your product or malfunction.

NOTE!

Indicates important and useful information in the user manual.

Responsibility

Fakir Elektrikli Ev Aletleri Dış Tic. A.Ş. accepts no responsibility for any damage or repairs made outside Fakir Authorized Service Centers or for improper use of the device resulting from non-compliance with the instructions in this user manual.

CE Declaration of Conformity

This device complies fully with the European Union's 2014/30/EU Electromagnetic Compatibility and 2014/35/EU Low Voltage Directives. The product bears the CE mark on the device type label.

Intended Use

The product model is designed for home use. It is not suitable for workplace or industrial use. Any malfunction resulting from such use will not be covered by our authorized service.

Unauthorized Use

In the following cases of unauthorized use, the device may be damaged or cause injuries:

- **Restricted Capabilities and Supervision:** This device should not be used by persons (including children) with limited physical, sensory, or mental capabilities or lack of experience and/or knowledge, unless they are supervised by a person responsible for their safety or given instructions regarding the safe use of the device. Children should be supervised to ensure they do not play with the device.
- **Use with Limited Abilities:** The device can be used by children aged 8 years and above and persons with limited physical, sensory, or mental capabilities or lack of experience and knowledge only if they are supervised, given instructions on safe use, and understand the potential hazards.
- **Packaging Materials:** Keep materials like bags included in the package away from children. There is a risk of suffocation!
- **Cleaning and Maintenance:** Children under 8 years should not clean or maintain the device unless they are supervised.
- **Device and Cable Safety:** Keep the device and its cable out of the reach of children under 8 years old. Children should be supervised to ensure they do not play with the device. Electrical devices are not toys for children. Therefore, use and store the device out of the reach of children. Children may not be aware of the dangers associated with the use of an electrical device. Ensure the power cord does not hang down from the device.

Safety Warnings

When using an electrical device, always follow the precautions below to prevent fire, electric shock, and personal injury:

- **Read the User Manual:** Carefully read the information in the user manual and keep it for future reference. If you give the device to a third party, be sure to include the manual.
- **First Use:** When you remove the product from its packaging, make sure all accessories and attachments are complete. If any parts are missing, contact your nearest Fakir Authorized Service Center. Keep the protective bags of the accessories and attachments away from children and infants to prevent the risk of suffocation.
- **Check the Condition of the Device:** If you suspect that there is any issue with the device, its casing, cable, or plug, do not operate the device and contact the nearest Fakir Authorized Service Center.
- **Cable and Plug Safety:** Do not use the device if the power cord or plug is faulty or damaged. Do not use the device with an extension cord and ensure that the power cord does not come into contact with heat sources or sharp edges. When unplugging, always pull the plug itself, not the cord. Do not pull on the cord or lift the device by the cord.
- **Child Safety:** Never leave the machine unattended while it is plugged in. Do not allow children to play with the device unsupervised. Store the device's power cord out of the reach of children. Electrical devices are not toys for children.
- **Use of the Device:** Do not use the device outdoors. Your machine may be adversely affected by dirt or rain. Do not immerse the machine in water and protect it from rain or moisture. The device operates with electrical power, which poses an electric shock hazard. Therefore, do not touch the plug with wet hands. Do not use the device to clean flammable or explosive materials (e.g., gasoline or alcohol), burning or smoldering objects (e.g., cigarettes, matches, or hot ashes).
- **Maintenance and Cleaning:** Before cleaning and maintenance, unplug the device and allow it to cool down.

- **Usage Restrictions:** Use the electrical device only as intended. Using the device contrary to the instructions may shorten its lifespan and pose safety risks.

Product-Specific Safety Warnings

- **Child Safety:** The hot water tap is equipped with a child lock. Ensure the child lock is always active to prevent children from using the hot water tap. Do not allow children to play with the bottle hose or internal parts of the device.
- **Tap Usage:** Exercise caution when dispensing hot water from the taps. Avoid direct skin contact with the tap to prevent burns or scalds. Only take as much hot water as needed; overfilling can cause spills and accidents.
- **Tank and Hose Maintenance:** Regularly clean the bottle hose and water tank. Follow maintenance instructions to prevent bacterial growth during extended use. Open the drain plug only during maintenance and cleaning. Leaving the plug open can hinder proper device operation.
- **Device Placement:** Place the device on a stable and level surface. Uneven surfaces can increase the risk of the device tipping over. Keep the device away from direct sunlight, heat sources, or damp areas, as these conditions can negatively affect performance and lifespan.
- **Bottle Usage:** The device is designed for use with standard-sized water bottles only. Incorrect sizes or incompatible bottles can affect the device's functionality. Ensure the bottle hose cap is securely fastened when placing the bottle, as improper placement may cause water flow issues.
- **Energy Switches:** Turn on the red heater switch only when hot water is needed. Keep it off when not in use to save energy. The green cooler switch is required for cold water. Using both switches simultaneously increases energy consumption; use only one when necessary.
- **Drip Tray:** Regularly empty the drip tray when it is full. An overflowing drip tray can cause water spills.
- **Bottle Indicator:** Replace the bottle when the empty bottle indicator is active. Operating the device without water may damage its internal parts.

- **Power Cord and Electrical Safety:** Avoid bending, crushing, or wetting the power cord. Do not operate the device with a damaged cord. Before using the device, ensure the red and green switches are turned off.
- **Intended Use:** This device is designed for indoor use only. It is not suitable for commercial or industrial use.
- **Maintenance and Repair:** The device does not have any mechanical parts that can be maintained by the user. For any malfunctions, contact the authorized service center only.
- **Cleaning Instructions:** Regularly check and clean the drain plug. Failure to close the plug can result in water leakage. Clean the internal water tanks and taps following hygienic standards, as they come into contact with food.
- **Extended Non-Use:** If the device will not be used for an extended period, empty the water tank and wipe the device with a dry cloth.
- **Device Restart:** Use the restart button only as directed in the user manual and, if necessary, with guidance from the authorized service center.

⚠CAUTION!

Carefully read the safety rules and usage instructions in this user manual.

Keep this user manual for future reference.

Opening the Box

- Before first use, remove the device and accessories from the box and check for damage or defects. If the device is damaged or defective, do not use it and contact **Fakir Authorized Service**.
- Repairs should only be performed by Fakir Authorized Service Centers.
- Repairs by unauthorized persons may be harmful to the user.

⚠WARNING!

Do not use a faulty or defective product.

Technical Specifications

Voltage	: 220-240V~	Cold Water	: ≤10 °C 2L / h
Frequency	: 50/60Hz	Environmental Temp.	: ST
Heating Power	: 500W	Coolant	: R134A, 38g
Cooling Power/Current:	85W/0.8A	Relative Humidity	: ≤90%
Hot Water	: ≥90 °C 5L / H	Electric Shock Protection:	I

NOTICE!

The values declared in the markings on the product or in other printed documents supplied with the product are the values obtained in the laboratory according to the relevant standards. These values may vary according to the conditions of use and environment of the product.

Parts and Accessories

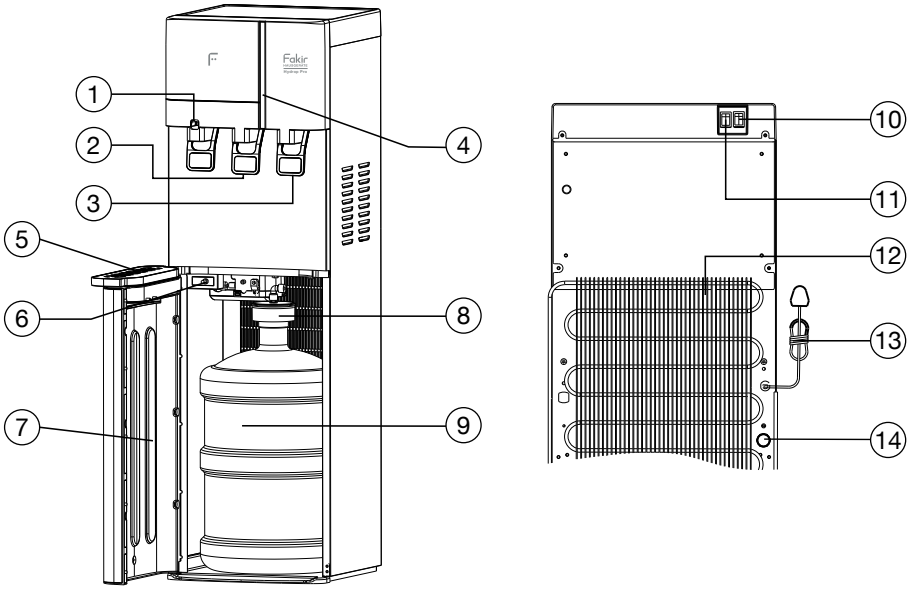

1. Hot water faucet (with child lock)
2. Room temp water faucet
3. Cold water faucet
4. Display Panel
5. Drip tray
6. Reset Button
7. Lower cabinet door
8. Water bottle cap with siphon tube
9. Water Bottle (not included)
10. Hot water switch (Red)
11. Cooling system switch (Green)
12. Condenser Coils
13. Power cord
14. Drain Plug

Assembly

1. Cut and remove the straps on the box. Do not turn the box upside down or tilt it sideways. The bottom of the box is separate from the top. To remove the upper part of the box, lift it straight up. Remove the Styrofoam packaging and plastic bag. Lift the water dispenser off the bottom of the box. Wipe it clean if necessary.
2. Place the appliance on a hard and flat surface. Make sure that the appliance is level.
3. It is best to place the water dispenser in an area with good air circulation. Make sure that there is at least 10 cm (4 inches) of space between the water dispenser and the wall. Leave at least 5 cm (2 inches) on each side of your water dispenser.

⚠ WARNING!

The drain cap on the back of the appliance may become loose during shipping. Fasten the drain cap tightly before use.

If the drain cap is loose, the appliance may leak and damage your floor.

This model is different from the traditional water dispenser. The water bottle is not placed upside down on the top of the appliance. The water bottle is placed in the lower cabinet of the appliance and then a pump draws the water up to the dispenser.

Much like a new refrigerator with an ice maker or water dispenser, it is recommended to run 1 or 2 water bottles through the system before use.

How to Use

Initial Set-Up

1. Make sure the dispenser is not plugged into an electrical outlet.
2. Open the lower cabinet door.
3. Place full water bottle in. Remove the plastic cap from the bottle.
4. Insert the siphon tube into the water bottle and press the water bottle cap firmly.
5. Slide the bottle inside the cabinet and close the lower cabinet door.
6. Plug the water dispenser into a grounded power outlet. The unit will pump the water from the water bottle into the cooling and heating tanks.
7. After the pump has stopped running (wait at least 10 minutes), run water from both the hot and cold faucet. Then turn on the heating and cooling switch on the back of the appliance to activate the heating and cooling function.
8. This device is equipped with a switch that turns the heating on and off. If you do not need hot water, turn the heating switch to the “OFF” position to save energy.

NOTICE!

- Water will not be pumped from the bottle unless the lid is completely sealed. The pump switch will be automatically activated when switched off.
- Make sure to turn the appliance **OFF** when the hot and cold-water tanks are empty. Drain the water from each faucet before turning on the heating and cooling switch.
- Use this water dispenser only for 3- or 5-gallon water bottles.
- The device can be used with 3- or 5-gallon water bottles. If you are using a 3-gallon water bottle, you can make adjustments by squeezing the two tabs on the head of the probe and sliding the handles onto the neck of the water bottle.

After the water bottle is connected to the water dispenser, the device is ready for use. Turn the power switch on the back of the device **ON**. The water dispenser will start working. First, the device will pump water from the water bottle into the cooling and heating tanks, then the device's compressor and heater will start working. When using the water dispenser for the first time, you will need to wait at least half an hour for hot and cold water to be available.

The Hydrop Pro water dispenser has 3 indicator lights on the front panel.

Icons	Description
✳	If the indicator light is on, the device is in the process of cooling the water in the cooling tank.
≀≀≀	If the indicator light is on, the water dispenser is heating the water in the heating tank.
	If the Q indicator light on the front panel is on, there is no water left in the water bottle. The water bottle should be replaced. Replace the water bottle and close the door to reset the device. The water dispenser will restart and the indicator light will go out.

Using the Water Dispenser

- To dispense HOT water, slide the “Hot Water Lever” to the left and then press the button fully.
- To dispense COLD water, press the “Cold Water” button fully.
- To dispense room temp. water, press the room temp. water button fully.

Cleaning and Maintenance

- To avoid accidents, turn off and unplug the water dispenser before cleaning. You can use a soft, damp cloth to clean the surface of the water dispenser. If necessary, you can use a mild detergent. Do not use abrasive chemical solvents to clean the appliance as this may damage the surface of the water dispenser.
- Avoid spilling water on the exterior of the appliance and prevent the internal electrical system from watering. Do not immerse the appliance in water during cleaning. The water bottle hose and drip tray can be washed in the dishwasher (top rack only).

Storage

- If you do not use the water dispenser for an extended period of time, please unplug the power cord and empty the water dispenser. Drain the water from the entire faucet, then remove the drain cap at the back and let it drain. Make sure that the drain cap is closed tightly when finished.
- Keep the water dispenser 15 cm (6 inches) away from the wall for it to function properly. Make sure that all vents are open without being blocked. Take care not to damage the heating or cooling system. Please be especially careful with the black condenser or heating radiator behind the water dispenser.

Recycling

Once your device has reached the end of its service life, please recycle it properly by following the steps below:

- Cut the cable of the device and put it out of service.
- Please dispose of the device in waste bins specifically designated for this type of equipment in accordance with the applicable laws in your country.

- Electrical waste should not be disposed of with household waste.
- Dispose of the device in the waste bins designated for electrical waste.
- The packaging of the device is made of recyclable materials.
- Please dispose of packaging materials in the designated recycling bins.
- The device is in compliance with the WEEE (Waste Electrical and Electronic Equipment) egulation.





NOTICE!

- Before calling for customer service, check that you can solve the problem/malfunction yourself. Please refer to **“Troubleshooting”** section for this purpose. If you are unable to resolve the problem/fault, please call Customer Service.
- Please have the **model name** and **product serial number** available before calling. This information can be found on the **Nameplate** of your product.

  Hotline: (+90 212) 444 0 241

Troubleshooting

Your device has been quality checked for any malfunction. However, if for some reason it still does not work, please try the solutions below before contacting **Fakir Authorized Service Center.**

Problem	Probable Cause	Solution
The appliance does not dispense hot and cold water.	The appliance is not plugged in.	Insert the plug into an outlet.
	The main power supply is off.	Turn the main power supply back on.
	The water dispenser is damaged.	Replace the dispenser or call for service.
	The water bottle cap is not properly attached to the connector on the water dispenser.	Attach it correctly.
The appliance does not dispense cold water.	Consuming too much cold water in a short period of time.	Wait for a while for the water to get cool.
	System malfunction.	Please contact the dealer.
	Insufficient air ventilation around the device.	Move the device more than 15 cm away from the wall.
	The temperature of the water in the water bottle is too high. (If the bottle is exposed to direct sunlight for a long time.)	Place the water bottle in a cool place away from direct sunlight.
The appliance does not dispense hot water.	Consuming too much hot water in a short period of time.	Wait for a while for the water to get hot.
	System malfunctions.	Please contact the dealer.
The appliance is making loud noise when running.	The appliance is not level.	Place the appliance on a flat, horizontal surface.
	The appliance is in contact with other objects.	Move the appliance away from other objects.
The faucet is leaking.	The top of the faucet is loose.	Tighten the top threaded part of the faucet.
	The faucet is damaged.	Call the customer service number to have the faucet repaired.

Problem	Probable Cause	Solution
Water drips from the water dispenser onto the floor.	The tube connection is not properly fitted or the hot or cold-water tank inside is leaking.	Make sure that the tube is properly connected. If the water tank is leaking, contact the dealer.
	The drain cap on the back is not tightened properly.	Tighten the drain cap. If the sealing silicone material on the drain cap is torn or damaged, replace it with a new one.
The water tastes funny.	This is common with new water dispensers. Don't worry, this is not dangerous to health. This water dispenser is FDA approved.	Clean the tube in the dishwasher (top rack only) or soak it in dish soap. The funny taste usually disappears by the time the first bottle is finished.

Transportation

To avoid any damage to the device, please follow the steps below to transport your device safely:

- Transport the device in its original packaging.
- In case the original packaging is not accessible, use a similar packaging with reinforcing material.

NOT / NOTES

Türkçe

Kullanım Talimatları Hakkında 32
Sembollerin Anlamı 32
Sorumluluk 32
CE Uygunluk Deklarasyonu 32
Kullanım Alanı 32
Yetkisiz Kullanım 33
Güvenlik Uyarıları 34
Ürüne Özel Güvenlik Uyarıları 35
Kutuyu Açma 37
Teknik Bilgi 37
Ürün Parçalarının Tanıtımı 38
Cihazın Kurulumu 38
Cihazın Kullanımı 39
Cihazın Temizlik ve Bakımı 40
Cihazın Saklanması 40
Geri Dönüşüm 41
Sorun Giderme 42
Gönderim 43

Değerli Müşterimiz,

Ürününüzü keyifle kullanmanızı dileriz. Yenilikçi teknolojilerde lider bir firma olan **Fakir Hausgeräte**'yi tercih ettiğiniz için teşekkür ederiz.

Lütfen ürünü kullanmadan önce bu kullanım kılavuzunu dikkatlice okuyun ve ileride başvurmak üzere saklayın.

Kullanım Talimatları Hakkında

Bu kullanım talimatları, cihazın düzgün ve güvenli bir şekilde kullanılabilmesi için hazırlanmıştır. Kendi güvenliğiniz ve başkalarının güvenliği için ürünü çalıştırmadan önce kullanım kılavuzunu okuyunuz.

Sembollerin Anlamı

Bu kullanım kılavuzunda aşağıdaki sembolleri göreceksiniz:

UYARI!

Bu işaret, yaralanma veya ölümle sonuçlanabilecek tehlikeleri belirtir.

DİKKAT!

Bu işaret, ürününüzün zarar görmesi ya da bozulmasına yol açabilecek tehlikeleri belirtir.

NOT!

Kullanım kılavuzunda önemli ve faydalı bilgileri belirtir.

Sorumluluk

Bu kullanım kılavuzundaki talimatlara uyulmaması sonucunda ortaya çıkabilecek her türlü hasar ve cihazın Fakir Yetkili Servisleri dışında farklı bir yerde tamir ettirilmesi veya cihazın amacına uygun olmayan bir şekilde kullanılması durumunda, Fakir Elektrikli Ev Aletleri Dış Tic. A.Ş. sorumluluk kabul etmez.

CE Uygunluk Deklarasyonu

Bu cihaz, Avrupa Birliği'nin 2014/30/EU Elektromanyetik Uyumluluk Direktifi ve 2014/35/EU Alçak Gerilim Direktifi'ne tamamen uygundur. Ürün, cihaz tip etiketinde CE işaretine sahiptir.

Kullanım Alanı

Ürün modeli, ev tipi kullanım için tasarlanmıştır. İş yeri ve sanayi tipi kullanıma uygun değildir. Aksi kullanım sonucu üründe oluşan herhangi bir arıza durumunda, yetkili servislerimiz garanti kapsamı dışında hizmet verecektir.

Yetkisiz Kullanım

- **Kısıtlı Kapasiteler ve Gözetim:** Bu cihaz, güvenliklerinden sorumlu bir kişi tarafından kullanımı hakkında açıklamalar yapılmadığı veya gözetim altında olmadıkları sürece, fiziksel, algısal veya zihinsel kapasiteleri kısıtlı olan veya yeterli tecrübe ve/veya bilgiye sahip olmayan kişiler (çocuklar dahil) tarafından kullanılmamalıdır. Çocukların cihazla oynamaması için gözetim altında tutulması gerekmektedir.
- **Kısıtlı Yetkinliklerle Kullanım:** Cihaz, 8 yaş ve üzeri çocuklar ile sınırlı fiziksel, duyusal ve zihinsel becerilere sahip veya deneyim ve bilgi eksikliği olan kişiler tarafından yalnızca gözetim altında oldukları, cihazın güvenli bir şekilde kullanımına dair talimat verildiği ve muhtemel tehlikeleri anladıkları takdirde kullanılabilir.
- **Ambalaj Malzemeleri:** Paketin içinden çıkan poşet gibi maddeleri çocuklardan uzak tutunuz. Boğulma tehlikesi mevcuttur!
- **Temizlik ve Bakım:** 8 yaşından küçük çocuklar, gözetim altında olmadıkları sürece cihazın temizliğini ve bakımını yapmamalıdır.
- **Cihaz ve Kablo Güvenliği:** Cihazı ve kablosunu, 8 yaşından küçük çocukların erişemeyeceği yerlerde saklayınız. Çocukların cihazla oynamaması için gözetim altında tutulmaları gerekmektedir. Elektrikli cihazlar çocuklar için oyuncak olarak kullanılmamalıdır. Bu nedenle, cihazı çocukların ulaşamayacağı yerlerde kullanınız ve saklayınız. Çocuklar, elektrikli bir cihazın kullanımıyla ilgili tehlikelerin bilincinde olamayabilirler. Elektrik kablosunun cihazdan sarkmasına izin vermeyiniz.

Güvenlik Uyarıları

Elektrikli bir cihaz kullanırken, aşağıdaki önlemleri her zaman almanız gerekmektedir. Yangın, elektrik çarpması ve kişisel yaralanmaları önlemek için:

- **Kullanım Kılavuzunu Okuyun:** Kullanım kılavuzundaki bilgileri dikkatlice okuyunuz ve kılavuzu saklayınız. Cihazı üçüncü bir kişiye verirken, kılavuzu da birlikte vermeyi unutmayınız.
- **İlk Kullanım:** Ürünü kolisinden çıkardığınızda, aksesuarların ve aparatların tam olduğundan emin olunuz. Kutuda eksik parça var ise, en yakın Fakir Yetkili Servisi'ne başvurunuz. Aksesuarların ve aparatların koruma poşetlerini boğulma riskini engellemek için çocuklardan ve bebeklerden uzak tutunuz.
- **Cihazın Durumunu Kontrol Edin:** Cihazın üzerinde, kasasında, kablosunda veya fişinde herhangi bir sorun olduğunu düşünüyorsanız, cihazı çalıştırmayınız ve en yakın Fakir Yetkili Servisi'ne başvurunuz.
- **Kablo ve Fiş Güvenliği:** Elektrik kablosu veya fişinde bir arıza ya da hasar var ise, cihazı kullanmayınız. Cihazı uzatma kablosuyla kullanmayınız ve elektrik kablosunun ısı kaynağı ya da sivri uçlarla temas etmemesine özen gösteriniz. Fişi prizden çekmek istediğinizde, mutlaka fişten tutarak çekiniz. Kabloyu çekmeyiniz veya cihazı kablodan tutarak kaldırmayınız.
- **Çocukların Güvenliği:** Makinenizi asla fişe takılı iken gözetiminiz dışında bırakmayınız. Gözetiminiz dışında çocukların cihazla oynamasına izin vermeyiniz. Cihazın elektrik kablosunu çocukların erişemeyeceği yerlerde saklayınız. Elektrikli cihazlar çocuklar için oyuncak değildir.
- **Cihazın Kullanımı:** Cihazı açık havada kullanmayınız. Makineniz kir veya yağmurdan olumsuz etkilenebilir. Makinenizi suya daldırmayınız ve yağmur ya da rutubetten koruyunuz. Cihaz elektrik gücüyle çalıştığından elektrik çarpma tehlikesi vardır. Bu nedenle fişe kesinlikle ıslak ellerle dokunmayınız. Cihazı yanıcı veya patlayıcı maddeler (örneğin benzin veya alkol), yanan veya tüten nesneler (örneğin sigaralar, kibritler veya sıcak kül) ile temizlemek için kullanmayınız.
- **Bakım ve Temizlik:** Temizlik ve bakım işlemleri öncesinde cihazın fişini prizden çekiniz ve cihazın soğumasını bekleyiniz.

- **Kullanım Kısıtlamaları:** Elektrikli cihazı yalnızca kullanım amacı doğrultusunda kullanınız. Cihazı talimatlara aykırı şekilde kullanmak, cihazın ömrünü kısaltabilir ve güvenlik riskleri oluşturabilir.

Ürüne Özel Güvenlik Uyarıları

- **Çocuk Güvenliği:** Sıcak su musluğu çocuk kilidi ile donatılmıştır. Çocukların sıcak su musluğunu kullanmasını önlemek için çocuk kilidinin her zaman aktif olduğundan emin olunuz. Çocukların damacana hortumu ve cihazın iç parçalarıyla oynamasına izin vermeyiniz.
- **Musluk Kullanımı:** Cihazın musluklarından sıcak su akıtılırken dikkatli olunuz. Yanma veya haşlanma riskine karşı musluğu doğrudan cilde temas ettirmeyiniz. Sıcak suyu yalnızca ihtiyacınız kadar alınız; aşırı dolum taşmalara ve kazalara neden olabilir.
- **Tank ve Hortum Bakımı:** Damacana hortumunu ve su tankını düzenli olarak temizleyiniz. Uzun süreli kullanımda bakteri oluşumunu önlemek için bakım talimatlarına uyunuz. Tahliye tıpasını yalnızca bakım ve temizlik sırasında açınız. Tıpayı açık bırakmak cihazın düzgün çalışmasını engelleyebilir.
- **Cihaz Konumu:** Cihazınızı sabit ve düz bir zemine yerleştiriniz. Eğimli yüzeylerde cihazın dengesini kaybederek devrilme riski oluşabilir. Cihazı direkt güneş ışığı, ısı kaynakları veya nemli alanlardan uzak tutunuz. Bu durum cihazın performansını ve ömrünü olumsuz etkileyebilir.
- **Damacana Kullanımı:** Cihaz yalnızca standart boyutlardaki damacanalarla kullanılabilir. Yanlış boyut veya uyumsuz damacanalar cihazın çalışmasını etkileyebilir. Damacanayı yerleştirirken damacana hortum kapağını dikkatlice sabitleyiniz. Hortumun yanlış yerleşimi su akışında sorunlara neden olabilir.
- **Enerji Anahtarları:** Kırmızı ısıtıcı anahtarını yalnızca sıcak su kullanımına ihtiyaç duyduğunuzda açınız. İhtiyaç olmadığında kapalı tutarak enerji tasarrufu sağlayabilirsiniz. Yeşil soğutucu anahtarı soğuk su için gereklidir. Her iki anahtarın aynı anda açık olması enerji tüketimini artırabilir. Gereksiz durumlarda yalnızca birini kullanınız.

- **Damlama Tepsisi:** Damlama tepsisi dolduğunda düzenli olarak boşaltınız. Aşırı dolan damlama tepsisi su taşmalarına neden olabilir.
- **Şişe Göstergesi:** Boş şişe göstergesi etkin olduğunda yeni bir damacana yerleştiriniz. Susuz çalıştırma, cihazın iç parçalarına zarar verebilir.
- **Güç Kablosu ve Elektrik Güvenliği:** Cihazın güç kablosunun bükülmesini, ezilmesini veya ıslanmasını önleyiniz. Hasarlı kablo ile cihazı çalıştırmayınız. Cihazı kullanmadan önce kırmızı ve yeşil anahtarların kapalı olduğundan emin olunuz.
- **Kullanım Amacı:** Bu cihaz yalnızca iç mekanlarda kullanım için tasarlanmıştır. Ticari veya endüstriyel kullanım için uygun değildir.
- **Bakım ve Onarım:** Cihazın mekanik parçalarında kullanıcı tarafından bakım yapılabilecek bir bölüm bulunmamaktadır. Herhangi bir arıza durumunda yalnızca yetkili servisle iletişime geçiniz.
- **Temizlik Talimatları:** Cihazın tahliye tıpasını düzenli olarak kontrol ediniz ve gerektiğinde temizleyiniz. Tahliye tıpası kapalı olmadığında cihaz su sızdırabilir. Cihazın içindeki su tankları ve musluklar gıda ile temas ettiği için temizleme işlemini hijyenik kurallara uygun şekilde gerçekleştiriniz.
- **Cihazın Uzun Süre Kullanılmaması Durumunda:** Cihazı uzun süre kullanmayacaksanız su tankını boşaltınız ve cihazı kuru bir bezle siliniz.
- **Cihazın Tekrar Başlatılması:** Yeniden başlatma düğmesini yalnızca cihazın kullanım talimatlarına uygun şekilde ve gerekirse yetkili servis yönlendirmesiyle kullanınız.

⚠ DİKKAT!

Kullanım kılavuzunda yazılı olan güvenlik kurallarını ve kullanım talimatlarını dikkatlice okuyunuz.

Bu kullanım kılavuzunu gelecekteki kullanımlar için saklayınız.

Kutuyu Açma

- İlk kullanımdan önce cihazı ve aksesuarları kutusundan çıkarınız ve hasar veya arızalara karşı kontrol ediniz. Cihazda herhangi bir arıza veya hasar varsa, cihazı kullanmayınız ve Fakir Yetkili Servisi'ne başvurunuz.
- Tamir işlemleri kesinlikle Fakir Yetkili Servisi tarafından yapılmalıdır.
- Yetkisiz kişiler tarafından yapılan tamir işlemleri kullanıcı için zararlı olabilir.

UYARI!

Kesinlikle hatalı veya kusurlu bir ürünü kullanmayınız.

Teknik Bilgi

Voltaj	: 220-240V~	Soğuk Su	: ≤10 °C 2L / h
Frekans	: 50/60Hz	Ortam Sıcaklığı	: ST
Isıtma Gücü	: 500W	Soğutucu	: R134A, 38g
Soğutma Gücü/Akım	: 85W / 0.8A	Göreceli Nem	: ≤90%
Sıcak Su	: ≥90 °C 5L / H	Elektrik Çarpma Koruması	: I

NOT!

Ürünün üzerinde bulunan işaretlemeler veya ürünle birlikte verilen diğer basılı dökümanlarda beyan edilen değerler, ilgili standartlara göre laboratuvar ortamında elde edilen değerlerdir. Bu değerler, ürünün kullanım ve ortam şartlarına göre değişebilir.

Ürün Parçalarının Tanıtımı

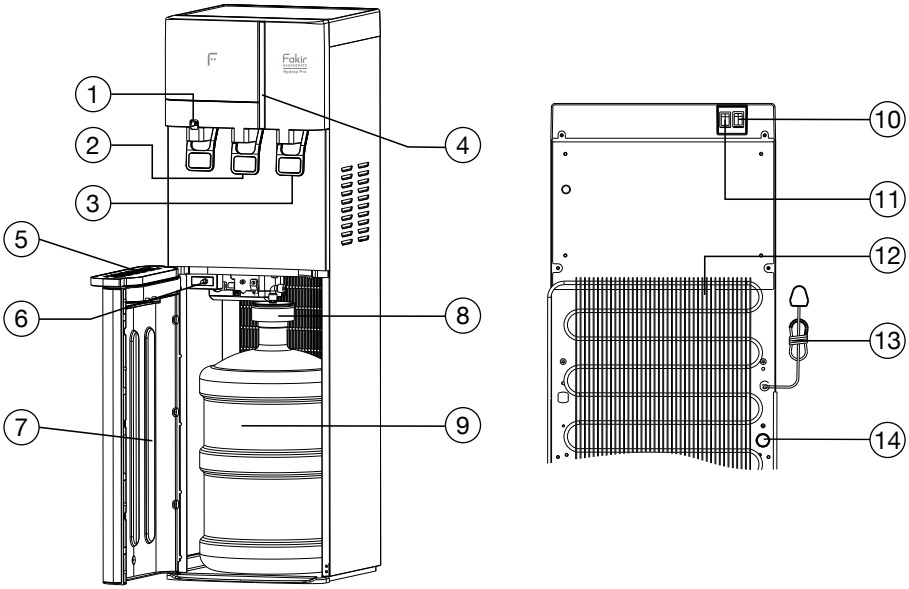

1. Sıcak su musluğu (Çocuk kilidi mevcuttur)
2. Ilık su musluğu
3. Soğuk su musluğu
4. Gösterge paneli
5. Damlama tepsisi
6. Yeniden başlatma düğmesi
7. Alt dolap kapağı
8. Damacana hortum kapağı
9. Damacana (Dahil değildir)
10. Kırmızı ısıtıcı anahtarı
11. Yeşil soğutucu anahtarı
12. Kondansatör
13. Güç kablosu
14. Tahliye tıpası

Cihazın Kurulumu

1. Kutunun kayışlarını kesin ve çıkarınız. Kutuyu ters çevirmeyiniz veya yan yatırmayınız. Kutunun alt kısmı üst kısımdan ayrıdır. Üst kutu bölümünü çıkarmak için üst kutu bölümünden dik olarak kaldırınız. Styrofoam ambalajını ve plastik torbayı çıkarınız. Su sebilini kutunun altından kaldırınız. Gerekirse temizleyiniz.
2. Makineyi sert, düz bir yüzeye yerleştiriniz. Cihazın düz olduğundan emin olunuz.
3. Su sebilini iyi hava akışı olan bir alana yerleştirmek en iyisidir. Su sebili ile duvar arasında en az 10 cm (4 inç) boşluk olduğundan emin olunuz. Su sebilinizin her iki yanında en az 5 cm (2 inç) mesafe bırakınız.

UYARI!

Cihazın arkasındaki tahliye kapağı nakliye sırasında gevşeyebilir. Cihazı çalıştırmadan önce tahliye kapağını sıkıca kapatınız. Eğer tahliye kapağı gevşekse, cihaz sızıntı yapabilir ve zemin hasarına yol açabilir.

Bu model, geleneksel su sebilinden farklıdır. Damacana, cihazın üst kısmına ters çevrilerek yerleştirilmez. Damacana, cihazın alt dolabına yerleştirilir ve ardından bir pompa suyu dağıtıcının üstüne çeker.

Buz makinesi veya su dağıtıcıya sahip yeni bir buzdolabında olduğu gibi, kullanımdan önce sistemden 1 veya 2 su geçişi temizliği açısından önemlidir.

Cihazın Kullanımı

Cihazı Üniteye Takmadan Önce

1. Su sebilinin elektrik prizine takılı olmadığından emin olunuz.
2. Alt dolap kapağını açınız.
3. Tam dolu damacanayı yerleştiriniz. Damacananın ağız kısmındaki plastik kapağı çıkarınız.
4. Hortumu damacananın içine yerleştiriniz ve damacana kapağını sıkıca kapatınız.
5. Damacanayı dolaba kaydırınız ve alt dolap kapısını kapatınız.
6. Su sebilini topraklı bir elektrik prizine takınız, cihaz suyu tankın üstüne pompalamaya başlayacaktır.
7. Pompa çalışmayı durdurduktan sonra (en az 10 dakika bekleyiniz), hem sıcak hem de soğuk musluktan su akıtınız. Ardından, ısıtma ve soğutma fonksiyonunu başlatmak için cihazın arkasındaki ısıtma ve soğutma anahtarını açınız.
8. Bu cihaz, ısıtma özelliğini açıp kapatan bir anahtarla donatılmıştır. Sıcak suyu kullanmayacaksanız, enerji tasarrufu sağlamak için ısıtma anahtarını "KAPALI" konumuna getiriniz.

NOT!

- Kapak tamamen kapatılmadıkça damacanadan su pompalanmaz. Kapatıldığında pompa anahtarı otomatik olarak devreye girer.
- Sıcak ve soğuk su tankları boşaldığında cihazı **KAPALI** konuma getirdiğinizden emin olunuz. Isıtma ve soğutma anahtarını açmadan önce her musluktan suyu boşaltınız.
- Bu su sebilini yalnızca 3 veya 5 galon damacanalar için kullanınız.
- Cihaz, 3 veya 5 galon damacana ile kullanılabilir. Eğer 3 galon damacana kullanıyorsanız, probun başındaki iki sekmeyi sıkıştırarak ve kolları damacananın boyun kısmına kaydırarak ayarlama yapabilirsiniz.

Damacana su sebiline bağlandıktan sonra cihaz kullanıma hazırdır. Cihazın arkasındaki güç anahtarını **AÇIK** konumuna getiriniz. Su sebili çalışmaya başlayacaktır. Öncelikle cihaz, damacanadan suyu soğutma ve ısıtma tanklarına pompalayacaktır, ardından cihazın kompresörü ve ısıtıcısı çalışmaya başlayacaktır. Su sebili ilk kez kullanıldığında, sıcak ve soğuk suyun oluşması için en az yarım saat beklemeniz gerekecektir.

Hydrop Pro su sebilinin ön panelinde 3 gösterge ışığı bulunmaktadır.

İkon	Açıklama
✳	Gösterge ışığı yanıyorsa, cihaz soğutma tankındaki suyu soğutma işlemindedir.
ʃʃʃ	Gösterge ışığı yanıyorsa, su sebili ısıtma tankındaki suyu ısıtıyor demektir.
🫙	Ön paneldeki Q gösterge ışığı yanıyorsa, damacanada su kalmamıştır. Damacana değiştirilmelidir. Damacanayı değiştiriniz ve cihazı sıfırlamak için kapıyı kapatınız. Su sebili yeniden çalışacaktır ve gösterge ışığı sönecektir.

Su Sebilini Kullanma

- SICAK su dağıtmak için, "Sıcak Su Kolu"nu sola kaydırınız ve ardından butona tamamen basınız.
- SOĞUK su dağıtmak için, "Soğuk Su" butonuna tamamen basınız.
- ILIK su dağıtmak için, ılık su butonuna tamamen basınız.

Cihazın Temizlik ve Bakımı

- Kazaları önlemek için, temizlemeden önce su sebilini kapatınız ve prizden çekiniz. Su sebilinin yüzeyini temizlemek için yumuşak, nemli bir bez kullanabilirsiniz. Gerekirse, hafif bir deterjan kullanabilirsiniz. Cihazı temizlemek için aşındırıcı kimyasal çözücüler kullanmayınız çünkü bu su sebilinin yüzeyine zarar verebilir.
- Cihazın dış yüzeyine su dökmekten kaçınınız, iç elektrik sisteminin ıslanmasını önleyiniz. Temizlik sırasında cihazı suya sokmayınız. Damacana hortumu ve damlatma tepsisi bulaşık makinesinde (sadece üst raf) yıkanabilir.

Cihazın Saklanması

- Eğer su sebilini uzun bir süre kullanmayacaksanız, lütfen güç kablosunu prizden çekiniz ve su sebilini boşaltınız. Tüm musluktan suyu akıtınız, ardından arka taraftaki tahliye kapağını çıkarınız ve boşaltmasına izin veriniz. İşlem bitince tahliye kapağının sıkıca kapatıldığından emin olunuz.
- Su sebilinin, düzgün çalışabilmesi için duvardan 15 cm (6 inç) uzaklıkta tutunuz. Tüm havalandırma deliklerinin engellenmeden açık olduğundan emin olunuz. Isıtma veya soğutma sistemine zarar vermemeye dikkat ediniz. Özellikle su sebilinin arkasındaki siyah kondansatörü veya ısıtıcı radyatöre dikkat ediniz.

Geri Dönüşüm

Cihazınızın kullanım ömrü sona erdiğinde aşağıdaki adımları izleyerek doğru şekilde geri dönüşüm sağlayınız:

- Cihazın kablosunu keserek kullanılamaz hale getiriniz.
- Cihazı, ülkenizdeki geçerli yasalara göre bu tür cihazlar için özel olarak tanımlanan atık kutularına bırakınız.
- Elektrikli atıklar evsel atıklarla birlikte bertaraf edilmemelidir.
- Cihazı, elektrikli atıklar için belirlenen çöp kutularına atınız.
- Cihazın ambalajı geri dönüşüm özellikli malzemelerden oluşur.
- Ambalaj malzemelerini uygun geri dönüşüm kutularına atınız.
- Cihaz, WEEE (AEEE Atık Elektrikli ve Elektronik Eşyalar) Yönetmeliğine uygundur.





NOT!

- Müşteri hizmetlerini aramadan önce sorunu/arızayı kendiniz düzeltip düzeltemeyeceğinizi kontrol ediniz. Bunun için lütfen “**Sorun Giderme**” bölümüne bakınız. Sorunu/arızayı çözemiyorsanız, müşteri hizmetlerini arayınız.
- Aramadan önce lütfen **model adını** ve ürün **seri numarasını** yanınızda hazır bulundurunuz. Bu bilgileri ürününüzün **Tip Etiketi** üzerinde bulabilirsiniz.

  Yardım Hattı: (+90 212) 444 0 241

Sorun Giderme

Cihazınız, herhangi bir arızaya karşı kalite kontrolden geçirilmiştir. Ancak, herhangi bir nedenden dolayı çalışmazsa, **Fakir Yetkili Servisi'ne** başvurmadan önce aşağıdaki tabloda yer alan çözüm yollarını deneyiniz.

Sorun	Muhtemel Neden	Çözüm
Cihaz sıcak ve soğuk su vermiyor.	Cihaz fişi takılı değil.	Fişi bir prizi takınız.
	Ana güç kaynağı kapalı.	Ana güç kaynağını yeniden açınız.
	Su dağıtıcı hasar görmüş.	Dağıtıcıyı değiştirin veya servis çağırınız.
	Su şişesi kapağı, su sebilindeki konektöre düzgün takılmamış.	Doğru şekilde bağlayınız.
Cihaz soğuk su vermiyor.	Kısa bir süre içinde fazla soğuk su tüketimi.	Suyun soğuması için bir süre bekleyiniz.
	Sistem arızası.	Bayi ile iletişime geçiniz.
	Cihazın etrafındaki havalandırma yetersiz.	Cihazı duvardan 15 cm'den fazla uzaklaştırınız.
	Su şişesindeki suyun sıcaklığı çok yüksek. (Şişe uzun süre doğrudan güneş ışığına maruz kalırsa.)	Su şişesini serin, doğrudan güneş ışığından uzak bir yere koyunuz.
Cihaz sıcak su vermiyor.	Kısa bir süre içinde fazla sıcak su tüketimi.	Suyun ısınması için bir süre bekleyiniz.
	Sistem arızaları.	Bayi ile iletişime geçiniz.
Cihaz çalışırken gürültülü.	Cihaz düz değil.	Cihazı düz, yatay bir yüzeye yerleştiriniz.
	Cihaz diğer nesnelere temas ediyor.	Cihazı diğer nesnelerden uzaklaştırınız.
Musluktan su sızdırıyor.	Musluğun üst kısmı gevşemiş.	Musluğun üst dişli kısmını sıkıştırınız.
	Musluk hasar görmüş.	Musluğu tamir ettirmek için müşteri hizmetleri telefon numarasını arayınız.
Su sebilinden damlayarak yere akıyor.	Hortum bağlantısı düzgün şekilde bağlanmamış veya içindeki sıcak ya da soğuk su tankı sızdırıyor.	Hortum bağlantısının düzgün şekilde bağlı olduğundan emin olunuz. Su tankı sızdırıyorsa bayi ile iletişime geçiniz.
	Arka taraftaki tahliye kapağı düzgünce sıkılmamış.	Tahliye kapağını sıkınız. Eğer tahliye kapağındaki sızdırmaz silikon malzeme yırtılmış veya hasar görmüşse, yenisiyle değiştiriniz.
Verilen suyun tadı garip.	Bu, yeni su sebilleriyle yaygın bir durumdur. Endişelenmeyin, bu sağlık açısından tehlikeli değildir. Bu su sebili FDA onaylıdır.	Hortumu bulaşık makinesinde (sadece üst raf) temizleyin veya bulaşık sabununda bekletiniz. Garip tat genellikle ilk şişe bitene kadar kaybolur.

Gönderim

Cihaza herhangi bir zarar gelmesini önlemek için aşağıdaki adımları izleyerek cihazınızı güvenli bir şekilde taşıyınız:

- Cihazı orijinal ambalajında taşıyınız.
- Orijinal ambalaj mevcut değilse, benzer bir takviye malzemeli ambalaj kullanınız

NOT / NOTES

Русский

Инструкции По Использованию 46
Значение Символов 46
Ответственность 46
Декларация О Соответствии CE 46
Предназначение 46
Неавторизованное Использование 47
Предупреждения о безопасности 48
Предупреждения о безопасности, связанные с продуктом 49
Открытие Упаковки 51
Технические данные 51
Описание деталей устройства 52
Установка устройства 52
Использование устройства 53
Очистка и техническое обслуживание устройства 54
Хранение устройства 55
Утилизация 55
Устранение неисправностей 56
Транспортировка 57

Уважаемый клиент,

Мы надеемся, что вы будете довольны использованием вашего продукта. Спасибо, что выбрали **Fakir Hausgeräte**, компанию, лидирующую в области инновационных технологий. Пожалуйста, внимательно прочитайте это руководство пользователя перед использованием продукта и сохраните его для последующего использования.

Инструкции По Использованию

Эти инструкции по использованию предназначены для обеспечения правильного и безопасного использования устройства. Для вашей безопасности и безопасности других, пожалуйста, прочитайте руководство пользователя перед использованием устройства.

Значение Символов

В этом руководстве пользователя вы увидите следующие символы:

ПРЕДУПРЕЖДЕНИЕ!

Этот символ указывает на опасности, которые могут привести к травмам или смерти.

ВНИМАНИЕ!

Этот символ указывает на опасности, которые могут привести к повреждению устройства или его неисправности.

ПРИМЕЧАНИЕ!

Содержит важную и полезную информацию.

Ответственность

Компания Fakir Elektrikli Ev Aletleri Dış Tic. A.Ş. не несет ответственности за любой ущерб или ремонт, выполненный вне авторизованных сервисных центров Fakir, или за неправильное использование устройства, если не соблюдены инструкции в этом руководстве пользователя.

Декларация О Соответствии CE

CE Это устройство полностью соответствует Директивам Европейского Союза 2014/30/EU по электромагнитной совместимости и 2014/35/EU по низковольтным требованиям. Продукт имеет знак CE на ярлыке модели устройства.

Предназначение

Модель продукта предназначена для домашнего использования. Она не подходит для использования в рабочем месте или в промышленности. Любые неисправности, возникшие в результате такого использования, не будут покрываться нашей авторизованной службой.

Неавторизованное Использование

В следующих случаях несанкционированного использования устройство может быть повреждено или привести к травмам:

- **Ограниченные возможности и надзор:** Это устройство не должно использоваться лицами (включая детей) с ограниченными физическими, сенсорными или умственными способностями или недостаточным опытом и/или знаниями, если они не находятся под надзором лица, ответственного за их безопасность, или не получили инструкции по безопасному использованию устройства. Детей следует контролировать, чтобы они не играли с устройством.
- **Использование с ограниченными возможностями:** Устройство может использоваться детьми в возрасте от 8 лет и старше, а также лицами с ограниченными физическими, сенсорными или умственными способностями или недостатком опыта и знаний, только если они находятся под присмотром, получили инструкции по безопасному использованию и понимают возможные опасности.
- **Упаковочные материалы:** Держите такие материалы, как пакеты, входящие в комплект, вдали от детей. Существует риск удушья!
- **Чистка и обслуживание:** Дети младше 8 лет не должны чистить или обслуживать устройство, если они не находятся под присмотром.
- **Безопасность устройства и кабеля:** Храните устройство и его кабель вне досягаемости детей младше 8 лет. Детей следует контролировать, чтобы они не играли с устройством. Электрические устройства не являются игрушками для детей. Поэтому используйте и храните устройство вне досягаемости детей. Дети могут не осознавать опасности, связанные с использованием электрического устройства. Убедитесь, что шнур питания не свисает с устройства.

Предупреждения о безопасности

При использовании электрического устройства всегда соблюдайте следующие меры предосторожности, чтобы предотвратить возгорание, поражение электрическим током и травмы:

- **Прочтите руководство пользователя:** Внимательно прочтите информацию в руководстве пользователя и сохраните его для дальнейшего использования. Если вы передаете устройство третьей стороне, не забудьте приложить руководство.
- **Первое использование:** Когда вы достаете изделие из упаковки, убедитесь, что все аксессуары и насадки в комплекте. Если какие-либо части отсутствуют, обратитесь в ближайший авторизованный сервисный центр Fakir. Храните защитные пакеты от аксессуаров и насадок в недоступном для детей и младенцев месте, чтобы предотвратить риск удушья.
- **Проверьте состояние устройства:** Если вы подозреваете, что с устройством, его корпусом, кабелем или вилкой что-то не так, не используйте устройство и обратитесь в ближайший авторизованный сервисный центр Fakir.
- **Безопасность кабеля и вилки:** Не используйте устройство, если кабель питания или вилка повреждены. Не используйте устройство с удлинителем и убедитесь, что кабель питания не соприкасается с источниками тепла или острыми краями. При отключении всегда держитесь за вилку, а не за кабель. Не тяните за кабель и не поднимайте устройство за кабель.
- **Безопасность детей:** Никогда не оставляйте устройство без присмотра, когда оно подключено к сети. Не разрешайте детям играть с устройством без присмотра. Храните кабель питания устройства в недоступном для детей месте. Электрические устройства не являются игрушками для детей.
- **Использование устройства:** Не используйте устройство на улице. Ваше устройство может быть неблагоприятно воздействовано грязью или дождем. Не погружайте устройство в воду и защищайте его от дождя или влаги. Поскольку устройство работает от электрической

сети, существует опасность поражения электрическим током. Поэтому не прикасайтесь к вилке мокрыми руками. Не используйте устройство для очистки легковоспламеняющихся или взрывоопасных материалов (например, бензина или спирта), горящих или тлеющих предметов (например, сигарет, спичек или горячей золы).

- **Техническое обслуживание и чистка:** Перед чисткой и техническим обслуживанием отключите устройство от сети и дайте ему остыть.
- **Ограничения использования:** Используйте электрическое устройство только по назначению. Использование устройства вразрез с инструкциями может сократить срок его службы и создать риски для безопасности.

Предупреждения о безопасности, связанные с продуктом

- **Безопасность детей:** Кран для горячей воды оснащен защитой от детей. Убедитесь, что блокировка всегда активна, чтобы дети не могли использовать кран для горячей воды. Не позволяйте детям играть с шлангом бутылки или внутренними частями устройства.
- **Использование крана:** Будьте осторожны при подаче горячей воды из крана. Не допускайте прямого контакта кожи с краном, чтобы избежать ожогов. Наливайте только необходимое количество горячей воды; переполнение может привести к разливам и несчастным случаям.
- **Обслуживание бака и шланга:** Регулярно очищайте шланг бутылки и бак для воды. Следуйте инструкциям по уходу, чтобы предотвратить рост бактерий при длительном использовании. Открывайте сливную пробку только во время обслуживания и чистки. Оставление пробки открытой может нарушить работу устройства.
- **Расположение устройства:** Устанавливайте устройство на устойчивую и ровную поверхность. Неровные поверхности могут привести к опрокидыванию устройства. Держите устройство вдали от прямого солнечного света, источников тепла и влажных мест, так как это может отрицательно повлиять на его производительность и срок службы.

- **Использование бутылей:** Устройство предназначено только для бутылей стандартного размера. Неправильный размер или несовместимые бутыли могут повлиять на работу устройства. Убедитесь, что крышка шланга бутылки надежно закреплена, так как неправильная установка может вызвать проблемы с подачей воды.
- **Энергетические переключатели:** Включайте красный переключатель нагревателя только тогда, когда нужна горячая вода. Выключайте его, если в нем нет необходимости, чтобы сэкономить энергию. Зеленый переключатель охлаждения необходим для подачи холодной воды. Одновременное включение обоих переключателей увеличивает потребление энергии; при необходимости используйте только один из них.
- **Капельный поддон:** Регулярно опустошайте поддон для капель, когда он наполняется. Переполненный поддон может вызвать протечки воды.
- **Индикатор бутылки:** Замените бутыль, когда активирован индикатор пустой бутылки. Работа без воды может повредить внутренние части устройства.
- **Шнур питания и электрическая безопасность:** Не допускайте перегибов, защемлений или намокания шнура питания. Не используйте устройство с поврежденным шнуром. Перед использованием убедитесь, что красный и зеленый переключатели выключены.
- **Назначение:** Устройство предназначено только для использования в помещениях. Оно не подходит для коммерческого или промышленного применения.
- **Техническое обслуживание и ремонт:** Устройство не имеет механических частей, которые можно обслуживать пользователю. В случае неисправностей обращайтесь только в авторизованный сервисный центр.
- **Инструкции по чистке:** Регулярно проверяйте и очищайте сливную пробку. Несвоевременное закрытие пробки может привести к утечкам воды. Очищайте внутренние баки и краны, соблюдая гигиенические нормы, так как они контактируют с пищевыми продуктами.

- **Длительное неиспользование:** Если устройство не используется длительное время, слейте воду из бака и протрите устройство сухой тканью.
- **Перезапуск устройства:** Используйте кнопку перезапуска только в соответствии с инструкцией по эксплуатации и при необходимости с руководством авторизованного сервисного центра.

ВНИМАНИЕ!

Внимательно прочитайте правила безопасности и инструкции по использованию в этом руководстве пользователя.

Сохраните это руководство пользователя для будущего использования.

Открытие Упаковки

- Перед первым использованием извлеките устройство и аксессуары из упаковки и проверьте на наличие повреждений или дефектов. Если устройство повреждено или неисправно, не используйте его и обратитесь в **авторизованный сервис Fakir.**
- Ремонт должен выполняться только авторизованными сервисными центрами Fakir.
- Ремонт неавторизованными лицами может быть вреден для пользователя.

ПРЕДУПРЕЖДЕНИЕ!

Не используйте дефектный или неисправный продукт.

Технические данные

Напряжение	: 220-240В~	Температура окружающей среды	: класс ST
Частота	: 50/60 Гц	Хладагент	: R134A, 38 г
Мощность нагрева	: 500 Вт	Относительная влажность	: 90%
Мощность охлаждения/ток	: 85Вт / 0.8A	Защита от поражения электрическим током	: класс I
Горячая вода	: ≥90 °C 5л / H		
Холодная вода	: ≤10 °C 2л / h		

ПРИМЕЧАНИЕ!

Значения, указанные в маркировке изделия или в других печатных документах, поставляемых вместе с изделием, являются значениями, полученными в лаборатории согласно соответствующим стандартам. Эти значения могут варьироваться в зависимости от условий эксплуатации и окружающей среды.

Описание деталей устройства

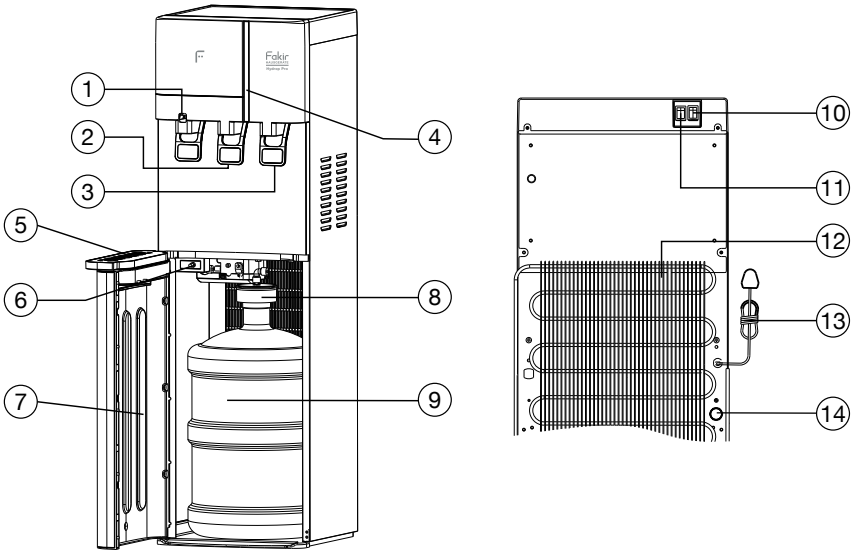

1. Кран горячей воды (есть блокировка от детей)
2. Кран теплой воды
3. Кран холодной воды
4. Панель управления
5. Поддон для сбора капель
6. Кнопка перезапуска
7. Дверца нижнего шкафа
8. Крышка шланга бутыли
9. Бутыль (не входит в комплект)
10. Переключатель нагрева красного цвета
11. Переключатель охлаждения зеленого цвета
12. Конденсатор
13. Кабель питания
14. Сливная пробка

Установка устройства

1. Разрежьте и снимите ремни упаковочной коробки. Не переворачивайте коробку вверх дном и не кладите ее на бок. Нижняя часть коробки отделена от верхней. Чтобы снять верхнюю часть коробки, поднимите ее вертикально вверх. Снимите пенополистирольную упаковку и полиэтиленовый пакет. Извлеките кулер для воды из коробки. При необходимости очистите его.
2. Установите устройство на твердую ровную поверхность. Убедитесь, что устройство установлено ровно.
3. Кулер для воды следует устанавливать в месте с хорошей циркуляцией воздуха. Убедитесь, что расстояние между кулером для воды и стеной составляет не менее 10 см (4 дюйма). Оставьте свободное пространство не менее 5 см (2 дюйма) с обеих сторон кулера для воды.

⚠ ПРЕДУПРЕЖДЕНИЕ!

Во время транспортировки пробка сливного отверстия на задней панели устройства может слегка отвинтиться. Перед включением устройства плотно затяните сливную пробку. Если сливная пробка неплотно затянута, это может привести к утечке воды и повреждению пола.

Эта модель отличается от обычного кулера для воды. Бутыль с водой не устанавливается вверх дном в верхней части устройства. Бутыль помещается в нижний шкаф устройства, а затем насос подаёт воду в верхнюю часть кулера.

Как и в случае с новым холодильником, оснащённым лёдогенератором, или кулером для воды, перед использованием устройства необходимо пропустить через систему 1 или 2 раза воду для очистки системы.

Использование устройства

Перед подключением устройства

1. Убедитесь, что кулер для воды не подключен к электрической розетке.
2. Откройте дверцу нижнего шкафа.
3. Поставьте полностью заполненную водой бутыль возле кулера. Снимите пластиковую крышку с горловины бутыли.
4. Вставьте шланг в бутыль и плотно закройте ее крышкой.
5. Поместите бутыль в шкаф и закройте дверцу нижнего шкафа.
6. Подключите кулер для воды к заземлённой электрической розетке, и устройство начнет подавать воду в бак.
7. После того как насос перестанет работать (подождите не менее 10 минут), слейте воду из горячего и холодного крана. Затем включите переключатель нагрева и охлаждения на задней панели устройства, чтобы запустить функцию нагрева и охлаждения.
8. Данное устройство оснащено переключателем, который включает и выключает функцию нагрева. Если вы не собираетесь использовать горячую воду, переведите переключатель нагрева в положение «ВЫКЛЮЧЕНО», чтобы сэкономить электроэнергию.

ПРИМЕЧАНИЕ!

- Вода не будет откачиваться из бутыли, пока крышка не будет полностью закрыта. Когда она будет полностью закрыта, переключатель насоса активируется автоматически.
- Когда баки для горячей и холодной воды опустеют, обязательно **ВЫКЛЮЧИТЕ** устройство. Перед включением переключателя нагрева и охлаждения слейте воду из каждого крана.
- Для данного кулера для воды используйте бутыли только ёмкостью 3 или 5 галонов.
- Устройство можно использовать с бутылью емкостью 3 или 5 галлонов. Если вы используете бутыль ёмкостью 3 галлона, вы можете отрегулировать ее, сжав два выступа на на верхней части сифона и сдвинув ручки к горловине бутыли.

После подключения бутыли к кулеру для воды устройство готово к использованию. **ВКЛЮЧИТЕ** переключатель питания на задней панели устройства. Кулер для воды будет запущен в работу. Сначала устройство перекачает воду из бутыли в баки для охлаждения и нагрева, затем запустятся в работу компрессор и нагреватель устройства. При первом использовании кулера для воды необходимо подождать не менее получаса, чтобы образовалась горячая и холодная вода.

Кулер для воды Hydrop Pro оснащен 3 индикаторами, расположенными на передней панели.

Значок	Описание
✳	Если горит этот индикатор, значит, устройство находится в процессе охлаждения воды в баке для охлаждения.
≀≀≀	Если горит этот индикатор, значит, кулер для воды нагревает воду в баке для нагрева.
	Если на передней панели горит индикатор Q, значит, в бутыли не осталось воды. Бутыль необходимо заменить. Замените бутыль и закройте дверцу, чтобы перезапустить устройство. Кулер для воды перезапустится, а индикатор погаснет.

Использование кулера для воды

- Чтобы подать ГОРЯЧУЮ воду, сдвиньте «рычажок горячей воды» влево, а затем до упора нажмите на кнопку.
- Чтобы подать ХОЛОДНУЮ воду, до упора нажмите на кнопку «Холодная вода».
- Чтобы подать ТЁПЛУЮ воду, до упора нажмите на кнопку «Тёплая вода».

Очистка и техническое обслуживание устройства

- Перед очисткой во избежание несчастных случаев выключите кулер для воды и отсоедините его от электросети. Для очистки поверхности кулера для воды следует использовать мягкую влажную ткань. При необходимости можно использовать мягкое моющее средство. Не используйте для очистки устройства агрессивные химические растворители, так как это может повредить поверхность кулера для воды.
- Не допускайте попадания воды на внешнюю поверхность устройства и не допускайте намокания внутренней электрической системы. Не погружайте прибор в воду во время очистки. Шланг и поддон для сбора капель можно мыть в посудомоечной машине (только на верхней полке).

Хранение устройства

- Если вы не будете использовать кулер для воды в течение длительного времени, отсоедините кабель питания от электросети и опорожните кулер для воды. Слейте воду из всех кранов, затем снимите сливную пробку в задней части устройства и дайте воде стечь. По окончании работы убедитесь, что пробка сливного отверстия плотно затянута
- Для обеспечения нормальной работы кулера для воды его необходимо размещать на расстоянии 15 см (6 дюймов) от стены. Убедитесь, что все вентиляционные отверстия ничем не перекрыты. Следите за тем, чтобы не повредить систему нагрева или охлаждения. Особенно будьте осторожны, чтобы не повредить конденсатор чёрного цвета или радиатор нагрева, расположенный на задней панели кулера для воды.

Утилизация

По окончании срока службы устройства утилизируйте его надлежащим образом, выполнив следующие действия:

- Отсоедините кабель питания и приведите его в негодность.
- Выбросьте устройство в контейнеры для отходов, специально предназначенные для такого типа устройств, в соответствии с действующим в вашей стране законодательством.
- Электронные отходы не следует утилизировать вместе с бытовыми отходами.
- Поместите устройство в контейнеры для электронных отходов.
- Упаковка устройства изготовлена из перерабатываемых материалов.
- Утилизируйте упаковочные материалы в соответствующих контейнерах для переработки.
- Устройство соответствует Директиве по отходам электрического и электронного оборудования (WEEE).





ПРИМЕЧАНИЕ!

- Прежде чем обращаться в службу поддержки, проверьте, можете ли вы устранить проблему/неисправность самостоятельно. Для этого обратитесь к разделу **«Устранение неисправностей»**. Если вы не смогли решить проблему/неисправность самостоятельно, обратитесь в службу поддержки.
- Прежде чем позвонить, подготовьте **название модели и серийный номер** изделия. Эту информацию можно найти на **типовой этикетке** вашего устройства.

  Телефон службы поддержки клиентов: (+90 212) 444 0 241.

Устранение неисправностей

Ваше устройство прошло проверку качества на наличие каких-либо неисправностей. Однако если по какой-либо причине оно не работает, попробуйте воспользоваться решениями, приведёнными в таблице ниже, прежде чем обращаться в **авторизованный сервисный центр Fakir.**

Проблема	Возможная причина	Решение
Устройство не подает горячую и холодную воду.	Устройство не подключено к сети.	Вставьте вилку в розетку.
	Источник питания отключен.	Включите источник питания.
	Кулер для воды поврежден.	Замените кулер или обратитесь в сервисный центр.
	Крышка бутыли с водой неправильно подсоединена к разъему на кулере для воды.	Выполните подсоединение правильно.
Устройство не подаёт холодную воду.	Слишком большой расход холодной воды за короткий промежуток времени.	Подождите некоторое время, чтобы вода охладилась.
	Неисправность системы .	Свяжитесь с дилером.
	Недостаточная вентиляция вокруг устройства.	Переместите устройство на расстояние более 15 см от стены.
	Температура воды в бутыли слишком высокая. (Если бутыль долгое время подвергалась воздействию прямых солнечных лучей).	Поместите бутыль с водой в прохладное место подальше от прямых солнечных лучей.
Устройство не подает горячую воду.	Слишком большой расход горячей воды за короткий промежуток времени.	Подождите некоторое время, пока вода нагреется.
	Неисправность системы .	Обратитесь к дилеру.
Устройство издает шум во время работы.	Устройство установлено на неровной поверхности.	Поместите устройство на ровную горизонтальную поверхность.
	Устройство прикасается к другим предметам.	Переместите устройство подальше от других предметов.
Кран пропускает воду.	Верхняя часть крана неплотно затянута.	Затяните верхнюю резьбовую часть крана.
	Кран поврежден.	По вопросу ремонта крана позвоните по номеру телефона сервисной службы.

Проблема	Возможная причина	Решение
Вода течет из кулера на пол	Шланг подсоединен неправильно или протекает внутренний бак для горячей или холодной воды.	Убедитесь, что шланг подсоединён правильно. Если бак для воды протекает, обратитесь к дилеру.
	Сливная пробка на задней панели устройства не затянута должным образом.	Затяните пробку сливного отверстия. Если силиконовый уплотнитель на пробке порван или повреждён, замените его на новый.
Вода из кулера имеет странный привкус.	Это обычное явление для новых кулеров для воды. Не стоит беспокоиться, это не опасно для здоровья. Данный кулер для воды одобрен FDA.	Промойте шланг в посудомоечной машине (только на верхней полке) или с помощью моющего средства для посуды. Странный привкус обычно исчезает после того, как будет использована первая бутыль.

Транспортировка

Чтобы не повредить устройство, выполните следующие действия для безопасной транспортировки устройства:

- Перевозите устройство в оригинальной упаковке.
- Если оригинальная упаковка отсутствует, используйте упаковку из аналогичного прочного материала.

NOT / NOTES

تعليمات الاستخدام. 60
معنى الرموز 60
مسؤولية 60
إعلان الامتثال CE. 60
استخدام المنتج. 60
الاستخدام غير المصرح به. 61
تحذيرات الأمان. 61
تحذيرات السلامة الخاصة بالمنتج 62
فتح العلبة. 63
المعلومات التقنية 63
تقديم أجزاء وقطع المنتج 64
إعداد الجهاز. 64
استخدام الجهاز 65
تنظيف وصيانة الجهاز 66
تخزين الجهاز 66
إعادة التدوير. 66
استكشاف الأخطاء وإصلاحها 67
الشحن والنقل 67

عميلنا العزيز،

نأمل أن تستمتع باستخدام منتجك. شكرًا لاختيارك **Fakir Hausgeräte**، الشركة الرائدة في التكنولوجيا المبتكرة. يُرجى قراءة دليل المستخدم هذا بعناية قبل استخدام المنتج واحتفظ به للرجوع إليه في المستقبل.

تعليمات الاستخدام

تم إعداد هذه التعليمات لضمان استخدام الجهاز بشكل صحيح وآمن. لسلامتك وسلامة الآخرين، يُرجى قراءة دليل المستخدم قبل تشغيل الجهاز.

معنى الرموز

سترى الرموز التالية في دليل المستخدم هذا:

تحذير!

يشير هذا الرمز إلى المخاطر التي قد تؤدي إلى الإصابة أو الوفاة.

تنبيه!

يشير هذا الرمز إلى المخاطر التي قد تسبب تلف المنتج أو خللًا فيه.

ملاحظة!

تشير إلى معلومات هامة ومفيدة في دليل المستخدم.

مسؤولية

لا تتحمل شركة Fakir Elektrikli Ev Aletleri Dış Tic. A.Ş. أي مسؤولية عن أي ضرر أو إصلاح يتم خارج مراكز الخدمة المعتمدة من Fakir أو عن الاستخدام غير الصحيح للجهاز نتيجة عدم الالتزام بالتعليمات في دليل المستخدم هذا.

إعلان الامتثال CE

ذا الجهاز يتوافق تمامًا مع توجيهات الاتحاد الأوروبي EU/2014/30 بشأن التوافق الكهرومغناطيسي وEU/2014/35 بشأن التوجيهات الكهربائية. المنتج يحمل علامة CE على ملصق نوع الجهاز.

استخدام المنتج

تم تصميم نموذج المنتج للاستخدام المنزلي. لا يناسب الاستخدام في مكان العمل أو الاستخدام الصناعي. أي عطل ناتج عن هذا الاستخدام لن يكون مشمولًا في ضماننا.

الاستخدام غير المصرح به

في الحالات التالية من الاستخدام غير المصرح به، قد يتعرض الجهاز للتلف أو يتسبب في إصابات:

- **القدرات المحدودة والإشراف:** يجب عدم استخدام هذا الجهاز من قبل الأشخاص (بما في ذلك الأطفال) ذوي القدرات البدنية أو الحسية أو العقلية المحدودة أو الذين يفتقرون إلى الخبرة و/أو المعرفة، ما لم يكونوا تحت إشراف شخص مسؤول عن سلامتهم أو تلقوا تعليمات بشأن الاستخدام الآمن للجهاز. يجب مراقبة الأطفال لضمان عدم لعبهم بالجهاز.
- **الاستخدام مع القدرات المحدودة:** يمكن للأطفال الذين تبلغ أعمارهم 8 سنوات فأكثر وللأشخاص ذوي القدرات البدنية أو الحسية أو العقلية المحدودة أو الذين يفتقرون إلى الخبرة والمعرفة استخدام الجهاز فقط إذا كانوا تحت الإشراف، وتلقوا تعليمات حول الاستخدام الآمن وفهموا المخاطر المحتملة.
- **مواد التغليف:** احفظ المواد مثل الأكياس الموجودة في العبوة بعيدًا عن متناول الأطفال. هناك خطر الاختناق!
- **التنظيف والصيانة:** يجب ألا يقوم الأطفال الذين تقل أعمارهم عن 8 سنوات بتنظيف الجهاز أو صيانته إلا إذا كانوا تحت الإشراف.
- **أمان الجهاز والكابل:** احتفظ بالجهاز وكابله بعيدًا عن متناول الأطفال الذين تقل أعمارهم عن 8 سنوات. يجب مراقبة الأطفال لضمان عدم لعبهم بالجهاز. الأجهزة الكهربائية ليست ألعابًا للأطفال. لذلك، استخدم واحفظ الجهاز بعيدًا عن متناول الأطفال. قد لا يكون الأطفال على دراية بالمخاطر المرتبطة باستخدام جهاز كهربائي. تأكد من أن سلك الطاقة لا يتدلى من الجهاز.

تحذيرات الأمان

عند استخدام جهاز كهربائي، عليك دائمًا اتباع الاحتياطات التالية لمنع الحرائق والصدمات الكهربائية والإصابات الشخصية:

- **اقرأ دليل المستخدم:** اقرأ بعناية المعلومات الواردة في دليل المستخدم واحتفظ بها للرجوع إليها في المستقبل. إذا قمت بتسليم الجهاز لشخص آخر، تأكد من تضمين الدليل معه.
- **الاستخدام الأول:** عند إخراج المنتج من عبوته، تأكد من أن جميع الملحقات والمرفقات كاملة. إذا كان هناك أي أجزاء مفقودة، فاتصل بأقرب مركز خدمة معتمد من Fakir. احتفظ بالأكياس الواقية للملحقات والمرفقات بعيدًا عن متناول الأطفال والرضع لتجنب خطر الاختناق.
- **تحقق من حالة الجهاز:** إذا كنت تشك في وجود أي مشكلة في الجهاز أو هيكله أو كابله أو قابسه، فلا تقم بتشغيل الجهاز واتصل بأقرب مركز خدمة معتمد من Fakir.
- **سلامة الكابل والقابس:** لا تستخدم الجهاز إذا كان سلك الطاقة أو القابس معطلاً أو تالفًا. لا تستخدم الجهاز مع سلك تمديد وتأكد من أن سلك الطاقة لا يتلامس مع مصادر الحرارة أو الحواف الحادة. عند فصل القابس، قم دائمًا بسحب القابس نفسه، وليس السلك. لا تسحب السلك أو ترفع الجهاز من السلك.
- **سلامة الأطفال:** لا تترك الجهاز موصولًا بالكهرباء دون إشراف. لا تسمح للأطفال باللعب بالجهاز دون

إشراف. احتفظ بسلك الطاقة للجهاز بعيدًا عن متناول الأطفال. الأجهزة الكهربائية ليست ألعابًا للأطفال.

- **استخدام الجهاز:** لا تستخدم الجهاز في الهواء الطلق. قد يتأثر جهازك سلبًا بالأتربة أو المطر. لا تغمر الجهاز في الماء واحمه من المطر أو الرطوبة. نظرًا لأن الجهاز يعمل بالطاقة الكهربائية، فإن خطر الصدمة الكهربائية موجود. لذلك، لا تلمس القابس بيدين مبللتين. لا تستخدم الجهاز لتنظيف المواد القابلة للاشتعال أو المتفجرة (مثل البنزين أو الكحول)، أو الأشياء المحترقة أو المدخنة (مثل السجائر أو الكبريت أو الرماد الساخن).
- **الصيانة والتنظيف:** قبل التنظيف والصيانة، افصل الجهاز عن الكهرباء واتركه ليبرد.
- **قيود الاستخدام:** استخدم الجهاز الكهربائي فقط وفقًا للغرض المخصص له. قد يؤدي استخدام الجهاز بشكل مخالف للتعليمات إلى تقصير عمره وزيادة المخاطر الأمنية.

تحذيرات السلامة الخاصة بالمنتج

- **سلامة الأطفال:** الحنفية الساخنة مزودة بقفل أمان للأطفال. تأكد دائمًا من تفعيل القفل لمنع الأطفال من استخدام الحنفية الساخنة. لا تسمح للأطفال باللعب بأنبوب القارورة أو الأجزاء الداخلية للجهاز.
- **استخدام الحنفية:** كن حذرًا عند سكب الماء الساخن من الحنفية. تجنب ملامسة الحنفية مباشرة بالجلد لتفادي الحروق. خذ فقط الكمية المطلوبة من الماء الساخن؛ الفائض قد يتسبب في انسكابات وحوادث.
- **صيانة الخزان والأنبوب:** نظف أنبوب القارورة وخزان الماء بانتظام. اتبع تعليمات الصيانة لتجنب تكوّن البكتيريا أثناء الاستخدام المطول. افتح سدادة التصريف فقط أثناء الصيانة والتنظيف. إبقاء السدادة مفتوحة قد يعوق عمل الجهاز بشكل صحيح.
- **مكان الجهاز:** ضع الجهاز على سطح مستوٍ وثابت. قد يؤدي الوضع على سطح مائل إلى خطر انقلاب الجهاز. احتفظ بالجهاز بعيدًا عن أشعة الشمس المباشرة أو مصادر الحرارة أو المناطق الرطبة، لأن ذلك قد يؤثر سلبًا على أدائه وعمره الافتراضي.
- **استخدام القوارير:** الجهاز مصمم للاستخدام مع القوارير ذات الحجم القياسي فقط. قد تؤثر الأحجام غير الصحيحة أو القوارير غير المتوافقة على عمل الجهاز. تأكد من تثبيت غطاء أنبوب القارورة بإحكام عند وضع القارورة، حيث قد يتسبب الوضع الخاطئ في مشاكل تدفق الماء.
- **مفاتيح الطاقة:** شغل المفتاح الأحمر للتسخين فقط عند الحاجة إلى الماء الساخن. أبقه مغلقًا في حالة عدم الاستخدام لتوفير الطاقة. المفتاح الأخضر ضروري لتبريد الماء. تشغيل المفتاحين معًا يزيد من استهلاك الطاقة؛ استخدم أحدهما فقط عند الضرورة.
- **صينية التنقيط:** أفرغ صينية التنقيط بانتظام عند امتلائها. قد يؤدي امتلاء الصينية إلى تسرب المياه.
- **مؤشر القارورة:** عند تفعيل مؤشر القارورة الفارغة، قم بوضع قارورة جديدة. التشغيل بدون ماء قد يسبب ضررًا للأجزاء الداخلية للجهاز.
- **سلك الطاقة وسلامة الكهرباء:** تجنب ثني أو سحق أو تعرض سلك الطاقة للماء. لا تشغل الجهاز بسلك تالف. تأكد من إغلاق المفاتيح الحمراء والخضراء قبل الاستخدام.

- **الغرض من الاستخدام:** هذا الجهاز مخصص للاستخدام الداخلي فقط. غير مناسب للاستخدام التجاري أو الصناعي.
- **الصيانة والإصلاح:** لا يحتوي الجهاز على أجزاء ميكانيكية يمكن للمستخدم صيانتها. في حالة الأعطال، تواصل فقط مع مركز الخدمة المعتمد.
- **تعليمات التنظيف:** افحص ونظف سدادة التصريف بانتظام. قد يؤدي عدم إغلاق السدادة إلى تسرب الماء. قم بتنظيف الخزانات والصنابير الداخلية وفقًا لقواعد النظافة حيث تتلامس مع المواد الغذائية.
- **عدم الاستخدام لفترة طويلة:** إذا لم يتم استخدام الجهاز لفترة طويلة، قم بإفراغ خزان الماء وامسح الجهاز بقطعة قماش جافة.
- **إعادة تشغيل الجهاز:** استخدم زر إعادة التشغيل فقط وفقًا لتعليمات الاستخدام وعند الضرورة بتوجيه من مركز الخدمة المعتمد.

تنبيه!

اقرأ قواعد السلامة وتعليمات الاستخدام في دليل المستخدم هذا بعناية.

احتفظ بهذا الدليل لاستخدامه في المستقبل.

فتح العلبة

- قبل الاستخدام الأول، قم بإخراج الجهاز والإكسسوارات من العلبة وتحقق من وجود أي أضرار أو عيوب. إذا كان الجهاز تالفًا أو معيبًا، لا تستخدمه واتصل بخدمة الصيانة المعتمدة من Fakir.
- يجب أن يتم الإصلاح فقط من قبل مراكز الخدمة المعتمدة من Fakir.
- قد يكون الإصلاح من قبل أشخاص غير معتمدين ضارًا للمستخدم.

تحذير!

لا تستخدم منتجًا معيبًا أو تالفًا.

المعلومات التقنية

الماء البارد: ≥10 °C بمعدل 2 لتر/ساعة
درجة حرارة البيئة: الدرجة القياسية
المبرد: R134A ، بكمية 38 غرام
الرطوبة النسبية: ≥90%
الحماية من الصعق الكهربائي: الفئة I

الجهد الكهربي: 220-240 فولت ~
التردد: 60/50 هرتز
قوة التسخين: 500 واط
قوة التبريد / التيار: 85 واط / 0.8 أمبير
الماء الساخن: ≤90 °C بمعدل 5 لترات/ساعة

ملاحظة!

العلامات الموجودة على المنتج أو القيم المعلنة في المستندات المطبوعة الأخرى المرفقة مع المنتج هي القيم التي تم الحصول عليها في بيئة المختبر وفقًا للمعايير ذات الصلة. قد تختلف هذه القيم حسب الاستخدام والظروف البيئية للمنتج.

تقديم أجزاء وقطع المنتج

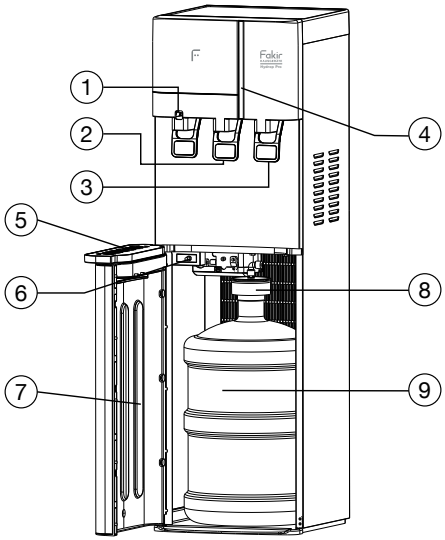

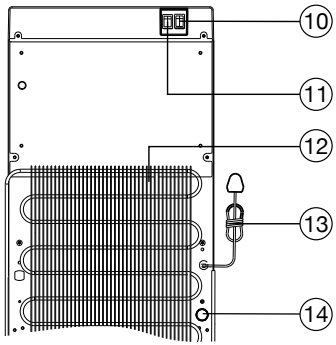

1. صنبور الماء الساخن (يتوفر قفل للأطفال)
2. صنبور ماء دافئ
3. صنبور الماء البارد
4. لوحة العدادات
5. صينية التنقيط
6. زر "إعادة التشغيل"
7. باب الخزانة السفلية
8. غطاء خرطوم العبوة/القارورة
9. عبوة/قارورة المياه (غير مدرجة)
10. مفتاح سخان أحمر
11. مفتاح غرفة التبريد الأخضر
12. مكثف
13. سلك الطاقة
14. سدادة التصريف

إعداد الجهاز

1. قم بقص وإزالة أحزمة الصندوق. لا تقم بقلب الصندوق أو إمالته على جانبه. الجزء السفلي من الصندوق منفصل عن الجزء العلوي. لرفع الجزء العلوي من الصندوق، اسحب الجزء العلوي للأعلى بشكل عمودي. قم بإزالة تغليف الستيروفوم والكيس البلاستيكي. ارفع مبرد الماء من الجزء السفلي للصندوق. قم بتنظيفه إذا لزم الأمر.
2. ضع الجهاز على سطح صلب ومستوي. تأكد من أن الجهاز في وضعية مستقيمة.
3. من الأفضل وضع مبرد الماء في مكان جيد التهوية. تأكد من وجود مسافة لا تقل عن 10 سم (4 بوصات) بين مبرد الماء والجدار. اترك مسافة لا تقل عن 5 سم (2 بوصة) على كل جانب من مبرد الماء.

تحذير!

قد يكون غطاء التصريف الموجود في الجزء الخلفي للجهاز قد ارتخى أثناء النقل. قبل تشغيل الجهاز، تأكد من إحكام غطاء التصريف. إذا كان غطاء التصريف غير محكم، فقد يتسبب الجهاز في تسرب المياه مما يؤدي إلى تلف الأرضية.

يختلف هذا الطراز عن مبرد الماء التقليدي. بدلاً من وضع قارورة المياه مقلوبة على الجزء العلوي للجهاز، يتم وضع القارورة داخل الخزانة السفلية للجهاز، ثم تسحب مضخة المياهِ المياهَ إلى الموزع العلوي.

كما هو الحال مع الثلاجات الجديدة التي تحتوي على ماكينة صنع الثلج أو موزع المياه، يُنصح بتمرير المياه عبر النظام مرة أو مرتين قبل الاستخدام لضمان النظافة.

استخدام الجهاز

قبل توصيل الجهاز بالوحدة

1. تأكد من أن مبرد الماء غير موصول بمقبس الكهرباء.
2. افتح باب الخزانة السفلية.
3. ضع قارورة مياه ممتلئة بالكامل. قم بإزالة الغطاء البلاستيكي من فوهة القارورة.
4. أدخل الخرطوم في القارورة وأحكم إغلاق غطاء القارورة.
5. أدخل القارورة في الخزانة السفلية وأغلق باب الخزانة.
6. قم بتوصيل مبرد الماء بمقبس كهرباء مؤرض، سيبدأ الجهاز في ضخ المياه إلى الخزان العلوي.
7. بعد توقف المضخة عن العمل (انتظر لمدة لا تقل عن 10 دقائق)، قم بتفريغ الماء من الصنبورين الساخن والبارد. بعد ذلك، شغّل مفتاحي التسخين والتبريد الموجودين في الجزء الخلفي للجهاز لبدء وظيفة التسخين والتبريد.
8. يحتوي الجهاز على مفتاح يتحكم في وظيفة التسخين. إذا كنت لا ترغب في استخدام الماء الساخن، قم بتحويل مفتاح التسخين إلى وضع "إيقاف" لتوفير الطاقة.

ملاحظة!

- لن تضخ المضخة الماء من القارورة ما لم يتم إغلاق الغطاء بإحكام. عند إغلاقه، يتم تفعيل مفتاح المضخة تلقائيًا.
- تأكد من **إيقاف تشغيل** الجهاز إذا فرغت خزانات المياه الساخنة والباردة. قبل تشغيل مفاتيح التسخين والتبريد، قم بتفريغ الماء من كلا الصنبورين.
- استخدم هذا المبرد فقط مع قوارير سعة 3 أو 5 جالون.
- يمكن استخدام الجهاز مع قوارير سعة 3 أو 5 جالون. إذا كنت تستخدم قارورة بسعة 3 جالون، يمكنك ضبط الموصل عن طريق ضغط المشابك الموجودة على طرف المسبار وتحريك الأذرع إلى عنق القارورة.

بعد توصيل القارورة بمبرد الماء، يصبح الجهاز جاهزًا للاستخدام. **قم بتشغيل** مفتاح الطاقة الموجود في الجزء الخلفي للجهاز. سيبدأ المبرد في العمل، حيث سيقوم أولاً بضخ الماء من القارورة إلى خزانات التبريد والتسخين، ثم يبدأ الكومبريسور؛ ضاغط الجهاز والسخان في العمل.

عند استخدام مبردHydrop Pro ؛ هايدروب برو للمرة الأولى، انتظر مدة لا تقل عن نصف ساعة للحصول على الماء الساخن والبارد.

يحتوي مبرد Hydrop Pro ؛ هايدروب برو على ثلاث لمبات إشارة في اللوحة الأمامية.

الرمز	الشرح
✳	إذا كان ضوء المؤشر مضاء، فإن الجهاز بصدد تبريد الماء في خزان التبريد.
≀≀≀	إذا كان ضوء المؤشر مضاء، فهذا يعني أن موزع المياه يقوم بتسخين المياه في خزان التسخين.
	إذا كانت لمبة الإشارة Q في اللوحة الأمامية مضاءة، فهذا يعني أنه لا يوجد ماء في القارورة. يجب تغيير القارورة. قم بتغيير القارورة وأغلق الباب لإعادة ضبط الجهاز. سيبدأ مبرد الماء في العمل مرة أخرى وستنطفئ لمبة الإشارة.

استخدام مبرد الماء

- لتوزيع الماء الساخن، حرّك "ذراع الماء الساخن" إلى اليسار، ثم اضغط الزر بالكامل.
- لتوزيع الماء البارد، اضغط على زر "الماء البارد" بالكامل.
- لتوزيع الماء الفاتر، اضغط على زر "الماء الفاتر" بالكامل.

تنظيف وصيانة الجهاز

- لتجنب الحوادث، قم بإيقاف تشغيل مبرد الماء وافصله عن مصدر الكهرباء قبل تنظيفه. يمكن تنظيف سطح مبرد الماء بقطعة قماش ناعمة ورطبة، وإذا لزم الأمر، استخدم منظفًا خفيفًا. لا تستخدم المذيبات الكيميائية الكاشطة لتنظيف الجهاز، لأنها قد تتسبب في تلف السطح.
- تجنب سكب الماء على السطح الخارجي للجهاز، واحرص على عدم تعرض النظام الكهربائي الداخلي للبلل. لا تغمر الجهاز في الماء أثناء التنظيف. يمكن غسل خرطوم القارورة وصينية التنقيط في غسالة الصحون (على الرف العلوي فقط).

تخزين الجهاز

- إذا كنت لن تستخدم مبرد الماء لفترة طويلة، يرجى فصل كابل الطاقة من المقبس وتفريغ الجهاز من الماء. قم بتفريغ الماء من جميع الصنابير، ثم قم بإزالة غطاء التصريف الموجود في الخلف واترك الماء يتسرب. بعد الانتهاء، تأكد من إحكام غطاء التصريف.
- للحفاظ على الأداء السليم للجهاز، اترك مسافة لا تقل عن 15 سم (6 بوصات) بين الجهاز والجدار. تأكد من أن جميع فتحات التهوية مفتوحة وغير مسدودة. احرص على عدم إلحاق الضرر بنظام التسخين أو التبريد، وخاصة المكثف الأسود أو المبرد الحراري الموجود في الجزء الخلفي للجهاز.

إعادة التدوير

عندما يصل جهازك إلى نهاية عمره الإنتاجي، أعد تدويره بشكل صحيح باتباع الخطوات التالية:

- اقطع سلك الجهاز واجعله غير قابل للاستخدام.
- اترك الجهاز في صناديق النفايات المخصصة خصيصًا لهذه الأجهزة وفقًا للقوانين المعمول بها في بلدك.
- لا ينبغي التخلص من النفايات الكهربائية مع النفايات المنزلية.
- تخلص من الجهاز في صناديق النفايات المخصصة للنفايات الكهربائية.
- تتكون عبوة الجهاز من مواد قابلة لإعادة التدوير.
- تخلص من مواد التعبئة والتغليف في صناديق إعادة التدوير المناسبة.
- يتوافق الجهاز مع توجيه WEEE (نفايات المعدات الكهربائية والإلكترونية WEEE).



ملاحظة!

- قبل الاتصال بخدمة العملاء، تحقق مما إذا كان يمكنك إصلاح المشكلة / الخطأ بنفسك. لهذا، يرجى الرجوع إلى قسم **"استكشاف الأخطاء وإصلاحها"**. إذا لم تتمكن من حل المشكلة / العطل، فاتصل بخدمة العملاء.
- يرجى تجهيز اسم **الطراز والرقم التسلسلي للمنتج** قبل الاتصال. يمكنك العثور على هذه المعلومات **على ملصق النوع** الخاص بمنتجك.

الخط الساخن: 0241 444 212 (90+)

استكشاف الأخطاء وإصلاحها

تم فحص جودة جهازك بحثًا عن أي أعطال. ومع ذلك، إذا لم ينجح الأمر لأي سبب من الأسباب، فجرب الحلول الواردة في الجدول أدناه قبل الاتصال بخدمة **Fakir** المعتمدة.

المشكلة	السبب المحتمل	الحل
الجهاز لا يوزع ماء ساخنًا أو باردًا.	الجهاز غير موصول بالكهرباء.	قم بتوصيل الجهاز بمصدر كهرباء.
	مصدر الطاقة الرئيسي مغلق.	أعد تشغيل مصدر الطاقة الرئيسي.
	موزع الماء تالف.	موزع الماء تالف.
	غطاء قارورة الماء غير مركب بشكل صحيح على الموصل الموجود في مبرد الماء.	قم بتوصيله بشكل صحيح.
الجهاز لا يوزع ماءً باردًا.	استهلاك كمية كبيرة من الماء البارد خلال فترة قصيرة.	انتظر بعض الوقت حتى يبرد الماء.
	خلل في النظام.	اتصل بالوكيل.
	التهوية غير كافية حول الجهاز.	حرك الجهاز أكثر من 15 سم بعيدًا عن الحائط.
	درجة حرارة الماء في عبوة الماء مرتفعة للغاية. (إذا تعرضت الزجاجة لأشعة الشمس المباشرة لفترة طويلة.)	ضع زجاجة الماء في مكان بارد وبعيد من أشعة الشمس.
الجهاز لا يوزع ماءً ساخنًا.	استهلاك كمية كبيرة من الماء الساخن خلال فترة قصيرة.	انتظر بعض الوقت حتى يسخن الماء.
	أعطال في النظام.	اتصل بالوكيل.
الجهاز يصدر ضوضاء أثناء التشغيل.	الجهاز ليس مستويًا.	ضع الجهاز على سطح أفقي مستو.
	الجهاز في تلامس مع كائنات أو أجسام أخرى.	انقل الجهاز بعيدًا عن الأشياء الأخرى.
الصنبور يسرب الماء.	الجزء العلوي من الصنبور مفكوك.	قم بشد الجزء العلوي من الصنبور.
	الصنبور تالف.	اتصل برقم هاتف خدمة العملاء لإصلاح الصنبور.
الماء يتساقط من المبرد إلى الأرض بالتنقيط.	وصلات الخرطوم غير مثبتة بشكل صحيح، أو أن خزان الماء الساخن أو البارد يسرب.	تأكد من تثبيت وصلات الخرطوم بشكل صحيح. إذا كان خزان الماء يسرب، فتواصل مع المورد.
	غطاء التصريف الخلفي غير مثبت بإحكام.	قم بشد غطاء التصريف. إذا كان مانع التسرب السيليكوني الموجود على الغطاء ممزقًا أو تالفًا، استبدله بآخر جديد.
طعم الماء المقدم غريب.	هذا الوضع شائع مع مبردات الماء الجديدة. لا تقلق، فهذا لا يشكل خطرًا صحيًا. هذا المبرد حاصل على موافقة هيئة الغذاء والدواء الأمريكية (FDA).	نظف الخرطوم في غسالة الصحون (على الرف العلوي فقط) أو انقعه في ماء مع صابون الأطباق. عادةً ما يختفي الطعم الغريب بعد استهلاك أول قارورة ماء.

الشحن والنقل

لمنع أي تلف للجهاز، انقل جهازك بأمان باتباع الخطوات التالية:

- انقل الجهاز في عبوته الأصلية.
- إذا لم تكن العبوة الأصلية متوفرة، فاستخدم العبوة التي تحتوي على مادة قوية مماثلة كفيلة بحمايته.

Fakir
HAUSGERÄTE

Üretici/İthalatçı - Manufacturer / Importer:
Fakir Elektrikli Ev Aletleri Dış. Tic. A.Ş.
Saruhan Plaza, Basın Ekspres Yolu, No:39 K.Çekmece / İstanbul, TÜRKİYE
Tel: +90 212 249 70 69
Faks: +90 212 293 39 11
Yetkili Servislerimize www.fakir.com.tr'den ulaşabilirsiniz
Müşteri Hizmetleri: 444 0 241
www.fakir.com.tr

Fakir Hausgeräte GmbH
Industriestraße 6 D-71665 Vaihingen / Enz
Postfach 1480 D-71657 Vaihingen / Enz
Tel.: +49 7042 / 912-0
Fax: +49 7042 / 912-360
www.fakir.de

GARANTİ ŞARTLARI

1. Garanti süresi, malın teslim tarihinden itibaren başlar ve iki (2) yıldır.
2. Satıcı ve üretici/ithalatçı tarafından malın tüketiciye teslim tarihi ve yeri yazılarak kaşelenip imzalanmayan garanti belgeleri geçersizdir.
3. Kullanıcının malı tanıtma ve kullanım kılavuzunda yer alan hususlara aykırı kullanımlardan kaynaklanan hasar ve arızalar (çizilme, kırılma, kopma, vb.) garanti kapsamı dışındadır. Arızalarda kullanım hatasının bulunup bulunmadığı, yetkili servis istasyonları, yetkili servis istasyonunun mevcut olmaması halinde sırasıyla; malın satıcısı, ithalatçısı veya üreticisinden birisi tarafından mala ilişkin azami tamir süresi içerisinde düzenlenen raporla belirlenir ve bu raporun bir nüshası tüketiciye verilir. Tüketiciler, rapora ilişkin olarak bilirkişi tarafından tespit yapılması talebiyle uyuşmazlığın parasal değerini dikkate alarak tüketici hakem heyetine veya tüketici mahkemesine başvurabilir. Belirtilen haller dışında, bütün parçaları dahil olmak üzere malın tamamı garanti süresi boyunca firmamızın garantisi altındadır.
4. Sarf malzemeleri ve kullanıma bağlı olarak eskiyen, yıpranan, kireçlenen, kirlenme nedeniyle işlevini yitiren parçalar ve bu parçaların işlevlerini yitirmesi nedeniyle oluşan hasar ve arızalar, garanti kapsamı dışındadır. Bu parçalar yetkili servislerden ücreti mukabilinde satın alınabilecektir. Yetkili servislerden satın alınmayan parçalar nedeni ile oluşan arızalar garanti kapsamı dışındadır.
5. Ürüne ilişkin; ürün tanıtımı, montaj işlemleri, teknik kontroller vs. işlemler dâhil ancak bunlarla sınırlı olmamak üzere, Yetkili servis dışındaki şahısların müdahalesi durumunda, malın tamamı garanti kapsamı dışındadır.
6. Voltaj düşmesi veya yükselmesinden dolayı veya hatalı elektrik tesisatı nedeniyle meydana gelebilecek arızalar garanti kapsamı dışındadır.
7. Malın garanti süresi içerisinde arızalanması durumunda, tamirde geçen süre garanti süresine eklenir. Malın tamir süresi en fazla 20 iş günüdür. Bu süre, garanti süresi içerisinde mala ilişkin arızanın yetkili servis istasyonuna veya satıcıya bildirimi tarihinde, garanti süresi dışında ise malın yetkili servis istasyonuna teslim tarihinden itibaren başlar. Tüketici, arıza bildirimini; telefon, fax, e-posta, iadeli taahhütlü mektup veya benzeri bir yolla yapabilir. Ancak uyuşmazlık halinde ispat yükü tüketiciye aittir.
8. Malın garanti süresi içerisinde yetkili servis istasyonuna veya satıcıya tesliminden itibaren arızasının 10 iş günü içerisinde giderilmemesi halinde, üretici veya ithalatçı; malın tamiri tamamlanıncaya kadar, benzer özelliklere sahip başka bir malı tüketicinin kullanımına tahsis edecektir. Benzer özelliklere sahip başka bir malın tüketici tarafından istenmemesi halinde üretici veya ithalatçı bu yükümlülükten kurtulur.
9. İş günü; ulusal, resmi ve dini bayram günleri ile yılbaşı, 1 Mayıs ve Pazar günleri dışındaki çalışma günleridir.
10. Malın garanti süresi içerisinde, gerek malzeme ve işçilik, gerekse montaj hatalarından dolayı arızalanması halinde, işçilik masrafı, değiştirilen parça bedeli ya da başka herhangi bir ad altında hiçbir ücret talep etmeksizin tamiri yapılacaktır.
11. Malın garanti süresi dışında, servis istasyonları tarafından verilen montaj, bakım ve onarım hizmetiyle ilgili olarak, bir yıl içerisinde aynı arızanın tekrarı halinde tüketiciden herhangi bir isim altında ücret istenemez. Tüketicinin malı kullanım kılavuzunda yer alan hususlara aykırı kullanmasından kaynaklanan arızalar bu madde kapsamı dışındadır.
12. Malın ayıplı olduğunun anlaşılması durumunda tüketici, aşağıda sınırlı sayıda sayılan seçimlik haklardan birini kullanabilir:
    a. Satılanı geri vermeye hazır olduğunu bildirerek sözleşmeden dönme,
    b. Satılanı alıkoyup ayıp oranında satış bedelinden indirim isteme,
    c. Aşırı bir masraf gerektirmediği taktirde, bütün masrafları satıcıya ait olmak üzere satılanın ücretsiz onarılmasını isteme,
    d. İmkân varsa, satılanın ayıpsız bir misli ile değiştirilmesini isteme
13. Tüketicinin onarım hakkını kullanmasına rağmen malın;
    a. Tüketiciye teslim edildiği tarihten itibaren garanti süresi içinde kalmak kaydıyla tekrar arızalanması,
    b. Tamiri için 29029 sayılı Resmi Gazete'de yayımlanan Satış Sonrası Hizmetler Yönetmeliği'nde belirtilen gereken azami sürenin aşılması,
    c. Tamirin mümkün olmadığının yetkili servis istasyonu, satıcı, üretici veya ithalatçı tarafından bir raporla belirlenmesi durumlarında tüketici malın ücretsiz değiştirilmesini, bedel iadesini veya ayıp oranında bedel indirimini talep edebilir.
14. Malın ayıpsız misli ile değiştirilmesinin satıcı için orantısız güçlükleri beraberinde getirecek olması halinde tüketici, sözleşmeden dönme veya ayıp oranın bedelden indirim haklarından birini kullanabilir. Orantısızlığın tayininde malın ayıpsız değeri, ayıbın önemi ve diğer seçimlik haklara başvurmanın tüketici açısından sorun teşkil edip etmeyeceği gibi hususlar dikkate alınır.
15. Garanti uygulaması sırasında değiştirilen malın garanti süresi, satın alınan malın kalan garanti süresi ile sınırlıdır.
16. Satılan mala ilişkin düzenlenen faturalar garanti belgesi yerine geçmez.
17. Garanti belgesi ile ilgili olarak çıkabilecek sorunlar için Ticaret Bakanlığı Tüketicinin Korunması ve Piyasa Gözetimi Genel Müdürlüğü'ne başvurulabilir.
18. Tüketiciler şikâyet ve itirazları konusundaki başvurularını tüketici hakem heyetlerine ve tüketici mahkemelerine yapabilirler.

GARANTİ BELGESİ

İMALATÇI / İTHALATÇI FİRMANIN

ÜNVANI : Fakir Elektrikli Ev Aletleri Dış. Tic. A.Ş.

MERKEZ ADRESİ : Saruhan Plaza, Basın Ekspres Yolu, No:39 Küçükçekmece, İstanbul / TÜRKİYE

TELEFONU : 0 212 249 70 69

FAKSI : 0 212 251 51 42

FİRMA YETKİLİSİNİN

İMZASI - KAŞESİ :

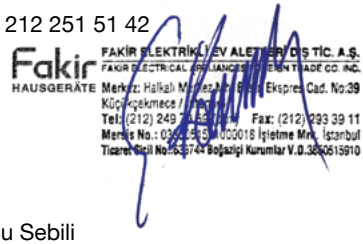

ÜRÜNÜN

CİNSİ : Su Sebili

MARKASI : Fakir

MODELİ : Hydrop Pro

BANDROL VE SERİ NO:

TESLİM TARİHİ VE YERİ :

GARANTİ SÜRESİ : 2 YIL

AZAMİ TAMİR SÜRESİ : 20 (YİRMİ) İŞ GÜNÜ

SATICI FİRMANIN

ÜNVANI :

ADRESİ :

TELEFONU :

FAKSI :

FATURA TARİH VE NO :

TARİH - KAŞE - İMZA :

Bu belgenin kullanılmasına; 6502 sayılı Tüketicinin Korunması Hakkında Kanun ve bu Kanun'a dayanılarak yürürlüğe konulan Garanti Belgesi Uygulama Esaslarına Dair Yönetmelik uyarınca, T.C. Gümrük ve Ticaret Bakanlığı Tüketicinin Korunması ve Piyasa Gözetim Genel Müdürlüğü tarafından izin verilmiştir.