DESIGNED, TESTED AND
APPROVED **IN GERMANY**

Fakir
HAUSGERÄTE

MixyChef

Küchenchef
Kitchen Chef
Mutfak Şefi
Стационарный Миксер
میکسر پایه دار
عجانة



DE Benutzerhandbuch
EN User Manual
TR Kullanım Kılavuzu
RU Руководство По Эксплуатации
AR دليل استخدام
FA راهنمای کارب

DE Gewährleistungszertifikat
EN Warranty Certificate
TR Garanti Belgesi
RU Гарантийный Талон
AR شهادة الضمان
FA ضمانت نامه

Deutsch 4
English..... 12
Türkçe..... 21
Русский 30
العربية.....40
فارسی 47

Deutsch

Gebrauchsanweisung....4
Bedeutung der Symbole....4
Verantwortung....4
CE-Konformitätserklärung....4
Verwendungsbereich....4
Unbefugte Nutzung....5
Sicherheitswarnungen....5
Verpackung Öffnen....7
Inhalt der Verpackung....7
Technische Daten....7
Produktteile Einführung....8
Montage der Geräte....8
Nutzung des Geräts....9
Gerätewartung und Pflege....9
Gerätaufbewahrung....10
Recycling....10
Fehlerbehebung....11
Versand....11

Sehr geehrter Kunde,

Wir wünschen Ihnen viel Freude bei der Benutzung Ihres Produkts. Vielen Dank, dass Sie sich für **Fakir Hausgeräte** entschieden haben, ein Unternehmen, das in innovativen Technologien führend ist. Bitte lesen Sie dieses Benutzerhandbuch sorgfältig durch, bevor Sie das Produkt verwenden, und bewahren Sie es für zukünftige Verwendungen auf.

Gebrauchsanweisung

Diese Gebrauchsanweisung wurde erstellt, um sicherzustellen, dass das Gerät ordnungsgemäß und sicher verwendet wird. Lesen Sie das Benutzerhandbuch vor dem Betrieb des Geräts zur eigenen Sicherheit und zur Sicherheit anderer.

Bedeutung der Symbole

In diesem Benutzerhandbuch finden Sie die folgenden Symbole:

WARNUNG!

Dieses Symbol weist auf Gefahren hin, die zu Verletzungen oder sogar zum Tod führen können.

ACHTUNG!

Dieses Symbol weist auf Gefahren hin, die das Gerät beschädigen oder beeinträchtigen können.

HINWEIS!

Dieser Hinweis enthält wichtige und nützliche Informationen.

Verantwortung

Fakir Elektrikli Ev Aletleri San. ve Tic. A.Ş. übernimmt keine Verantwortung für Schäden oder die Reparatur des Geräts außerhalb der Fakir Autorisierten Servicezentren oder bei unsachgemäßer Nutzung des Geräts, die aus der Nichtbeachtung der Anweisungen in diesem Benutzerhandbuch resultieren.

CE-Konformitätserklärung

Dieses Gerät entspricht vollständig den Richtlinien 2014/30/EU zur elektromagnetischen Verträglichkeit und 2014/35/EU zur Niederspannung der Europäischen Union. Dieses Produkt ist mit dem CE-Zeichen auf dem Gerätemodelletikett versehen.

Verwendungsbereich

Das Produktmodell ist für den Heimgebrauch konzipiert. Es ist nicht für den Einsatz in Arbeitsstätten oder in der Industrie geeignet. Bei einer solchen Nutzung übernimmt unser autorisierter Service keine Garantieansprüche.

Unbefugte Nutzung

In den nachstehend beschriebenen Fällen unbefugter Verwendung kann das Gerät beschädigt werden oder Verletzungen verursachen:

- **Eingeschränkte Fähigkeiten und Aufsicht:** Dieses Gerät darf nicht von Personen (einschließlich Kindern) mit eingeschränkten physischen, sensorischen oder geistigen Fähigkeiten oder mangelnder Erfahrung und/oder Wissen verwendet werden, es sei denn, sie werden von einer für ihre Sicherheit verantwortlichen Person beaufsichtigt oder erhalten Anweisungen zur sicheren Verwendung des Geräts. Kinder sollten beaufsichtigt werden, um sicherzustellen, dass sie nicht mit dem Gerät spielen.
- **Verwendung bei eingeschränkten Fähigkeiten:** Das Gerät darf von Kindern ab 8 Jahren sowie von Personen mit eingeschränkten physischen, sensorischen oder geistigen Fähigkeiten oder mangelnder Erfahrung und Wissen nur dann verwendet werden, wenn sie beaufsichtigt werden, Anweisungen zur sicheren Verwendung des Geräts erhalten und die möglichen Gefahren verstehen.
- **Verpackungsmaterialien:** Halten Sie Materialien wie Plastiktüten, die im Lieferumfang enthalten sind, von Kindern fern. Es besteht Erstickungsgefahr!
- **Reinigung und Wartung:** Kinder unter 8 Jahren sollten das Gerät nicht reinigen oder warten, es sei denn, sie werden beaufsichtigt.
- **Geräte- und Kabelsicherheit:** Bewahren Sie das Gerät und das Kabel außerhalb der Reichweite von Kindern unter 8 Jahren auf. Kinder sollten beaufsichtigt werden, um sicherzustellen, dass sie nicht mit dem Gerät spielen. Elektrische Geräte sind kein Spielzeug für Kinder. Verwenden und lagern Sie das Gerät daher außerhalb der Reichweite von Kindern. Kinder sind sich der mit der Verwendung eines elektrischen Geräts verbundenen Gefahren möglicherweise nicht bewusst. Achten Sie darauf, dass das Stromkabel nicht vom Gerät herabhängt.

Sicherheitswarnungen

Beim Gebrauch eines elektrischen Geräts sollten Sie stets die folgenden Vorsichtsmaßnahmen treffen, um Brände, Stromschläge und Verletzungen zu vermeiden:

- **Lesen Sie die Bedienungsanleitung:** Lesen Sie die Informationen in der Bedienungsanleitung sorgfältig durch und bewahren Sie diese auf. Wenn Sie das Gerät an eine dritte Person weitergeben, vergessen Sie nicht, die Anleitung mitzugeben.
- **Erster Gebrauch:** Wenn Sie das Produkt aus der Verpackung nehmen, stellen Sie sicher, dass alle Zubehörteile und Aufsätze vollständig vorhanden sind. Sollte ein Teil fehlen, wenden Sie sich bitte an den nächstgelegenen autorisierten Fakir-Kundendienst. Bewahren Sie die Schutzhüllen der Zubehörteile und Aufsätze außerhalb der Reichweite von Kindern und Babys auf, um Erstickungsgefahren zu vermeiden.
- **Überprüfen Sie den Zustand des Geräts:** Wenn Sie der Meinung sind, dass das Gerät, sein Gehäuse, das Kabel oder der Stecker beschädigt sind, schalten Sie das Gerät nicht ein und wenden Sie sich an den nächstgelegenen autorisierten Fakir-Kundendienst.
- **Kabel- und Stecker-Sicherheit:** Verwenden Sie das Gerät nicht, wenn das Netzkabel oder der Stecker defekt oder beschädigt ist. Verwenden Sie das Gerät nicht mit einem Verlängerungskabel und achten Sie darauf, dass das Netzkabel nicht mit Wärmequellen oder scharfen Kanten in Berührung kommt. Ziehen Sie den Stecker immer am Stecker und nicht am Kabel aus der Steckdose. Ziehen Sie nicht am Kabel und heben Sie das Gerät nicht am Kabel an.
- **Sicherheit von Kindern:** Lassen Sie das Gerät niemals unbeaufsichtigt, wenn es eingesteckt ist. Lassen Sie Kinder nicht mit dem Gerät spielen, wenn es unbeaufsichtigt ist. Bewahren Sie das Netzkabel des Geräts außerhalb der Reichweite von Kindern auf. Elektrische Geräte sind kein Spielzeug für Kinder.
- **Verwendung des Geräts:** Verwenden Sie das Gerät nicht im Freien. Ihr Gerät kann durch Schmutz oder Regen beeinträchtigt werden. Tauchen Sie das Gerät nicht in Wasser und schützen Sie es vor Regen oder Feuchtigkeit. Da das Gerät mit Strom betrieben wird, besteht die Gefahr eines Stromschlags. Berühren Sie den Stecker daher niemals mit nassen Händen. Verwenden Sie das Gerät nicht zum Reinigen von brennbaren oder explosiven Materialien (z. B. Benzin oder Alkohol), brennenden oder rauchenden Gegenständen (z. B. Zigaretten, Streichhölzern oder heißer Asche).

- **Pflege und Reinigung:** Ziehen Sie vor der Reinigung und Wartung den Stecker aus der Steckdose und lassen Sie das Gerät abkühlen.
- **Einschränkungen der Verwendung:** Verwenden Sie das Elektrogerät nur bestimmungsgemäß. Eine Verwendung entgegen der Anweisungen kann die Lebensdauer des Geräts verkürzen und Sicherheitsrisiken bergen.



Lesen Sie sorgfältig die Sicherheitsvorschriften und Gebrauchsanweisungen in diesem Benutzerhandbuch.
Bewahren Sie dieses Benutzerhandbuch für zukünftige Verwendungen auf.

Verpackung Öffnen

- Vor der ersten Benutzung entfernen Sie das Gerät und Zubehör aus der Verpackung und überprüfen Sie es auf Schäden oder Mängel. Falls das Gerät beschädigt oder defekt ist, verwenden Sie es nicht und wenden Sie sich an den **Fakir Autorisierten Service**.
- Reparaturen dürfen nur von Fakir Autorisierten Servicezentren durchgeführt werden.
- Reparaturen durch unbefugte Personen können schädlich für den Benutzer sein.

⚠ WARNUNG!

Verwenden Sie auf keinen Fall ein defektes oder fehlerhaftes Produkt.

Inhalt der Verpackung

- Oberkörper
- Schüsselabdeckung
- Rührschüssel
- Sperrtaste
- Geschwindigkeitsanzeige
- Geschwindigkeitseinstelltaste
- Rutschfeste Füße
- Knethaken
- Schneebesen
- Flachrührer
- Geräteeingabe

Technische Daten

Leistung	: 1500 W Max.	Schutzklasse	: II
Spannung	: 220-240V~	Lebensdauer	: 7 Jahre
Frequenz	: 50/60 Hz		

HINWEIS!

Die auf dem Gerät angebrachten Markierungen oder die in anderen gedruckten Dokumenten angegebenen Werte wurden unter Laborbedingungen gemäß den relevanten Normen ermittelt. Diese Werte können sich je nach Nutzung und Umgebungsbedingungen des Produkts ändern.

Produktteile Einführung

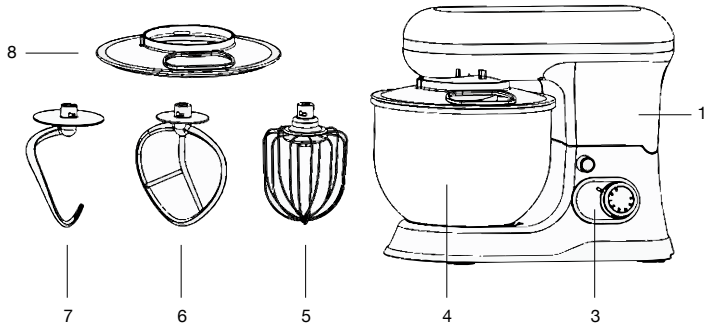

1. Oberkörper
2. Anschlusskabel
3. Ein-Aus Taste
4. Edelstahlschüssel
5. Schneebesen
6. Flachrührer
7. Knethaken
8. Spritzschutz

Montage der Geräte

- Vor dem ersten Gebrauch müssen alle Teile des Gerätes gründlich gereinigt werden. (Siehe Abschnitt: Reinigung und Wartung des Geräts).
- Stellen Sie das Gerät auf eine ebene, saubere und trockene Oberfläche und schließen Sie das Gerät dann an die Steckdose an.
- Mischen Sie zunächst die Lebensmittel gemäß den Anweisungen und drehen Sie dann die Verriegelungstaste im Uhrzeigersinn, um den Oberkörper zu öffnen.
- Setzen Sie den mit Zutaten gefüllte Rührschüssel ein und drehen Sie ihn dann gegen den Uhrzeigersinn.
- Setzen Sie das Knethaken, den Schneebesen oder das Rührgerät in den Geräteeinlass ein und drehen Sie es dann im Uhrzeigersinn.
- Drücken Sie den Oberkörper nach unten, indem Sie die Verriegelungstaste gegen den Uhrzeigersinn drehen.
- Es wird empfohlen, das Knethaken und das Rührgerät im Geschwindigkeitsbereich 1-4 zu verwenden.
- Es wird empfohlen, den Schneebesen im Geschwindigkeitsbereich 1-6 zu verwenden.
- Die folgenden Informationen helfen Ihnen bei der Auswahl der Grundeinstellungen für die Zutaten, die Sie zubereiten möchten. Bitte beachten Sie beim Mischen von Lebensmitteln die folgenden Hinweise.

⚠ ACHTUNG!

- Jede Geschwindigkeitsstufe arbeitet innerhalb eines definierten Bereichs.
- Bitte beachten Sie, dass diese Einstellungen nur zu Referenzzwecken dienen. Da Herkunft, Größe, Form und Marke der Lebensmittel variieren können, können wir nicht garantieren, dass die besten Einstellungen für Ihre Lebensmittel erfolgen.

Nutzung des Geräts

Zum Mischen oder Kneten von Teig:

- Empfohlenes Mehl-Wasser-Verhältnis: Pro 100 g Mehl werden 72 g Wasser verwendet.
- Bauen Sie das Teigknetelement zusammen.
- Bitte achten Sie beim Befüllen des Schüssels darauf, dass die maximale Menge nicht überschritten wird.
- 30 Sekunden lang auf Geschwindigkeitsstufe 1 und etwa 4 Minuten lang auf Geschwindigkeitsstufe 2 mischen.
- Benutzen Sie dieses Gerät niemals länger als 4 Minuten!

Verquirlen des Eiweißes oder der Sahne:

- Von Geschwindigkeitsstufe 4 auf Geschwindigkeitsstufe 6 umschalten und das Eiweiß je nach Eiergröße etwa 4 Minuten lang kontinuierlich schlagen, bis es hartgekocht wird.
- Die maximale Menge der Eier beträgt 24 Stücke.
- Für die Schlagsahne 250 ml frische Sahne etwa 4 Minuten lang auf Stufe 4 bis 6 schlagen.
- Achten Sie beim Befüllen des Mixbechers mit frischer Milch, Sahne oder anderen Zutaten darauf, dass die maximale Qualität nicht überschritten wird.
- Es sollte ein Schneebesen verwendet werden.

Mixen von Shakes, Cocktails oder anderen Flüssigkeiten:

- Mischen Sie die Zutaten gemäß dem aktuellen Rezept von Geschwindigkeit 1 bis 6, etwa 4 Minuten lang.
- Überschreiten Sie nicht die maximale Füllmenge für den Schüssel.
- Es sollte ein Rührbesen verwendet werden.

Gerätewartung und Pflege

- Bitte stellen Sie vor der Reinigung sicher, dass der Netzschalter auf „0“ steht und der Stecker aus der Steckdose gezogen ist.
- Warten Sie nach dem Gebrauch, bis das Gerät abgekühlt ist, bevor Sie es reinigen.
- Reinigen Sie die Außenfläche des Geräts mit einem feuchten Tuch und einem milden Reinigungsmittel.
- Verwenden Sie zum Reinigen der Innen- und Außenseite sowie der Staubschutzhülle (11) keine ätzenden Reinigungsmittel oder Alkohol.
- Lassen Sie das Gerät zum Reinigen niemals mit Wasser in Kontakt kommen.
- Teigrührer, Rührbesen und Eierrührer können nicht in der Spülmaschine gereinigt werden. Zubehör sollte nur mit warmem Wasser und Spülmittel gereinigt werden.
- Kunststoffzubehör, Rührschüssel und Schneebesen können mit warmem Wasser gereinigt werden.

ANMERKUNG!

- Dieses Gerät sollte nicht von Kindern verwendet werden. Bewahren Sie das Gerät und sein Kabel außerhalb der Reichweite von Kindern auf.
- Die Geräte können von Personen mit eingeschränkten physischen, sensorischen oder geistigen Fähigkeiten oder mangelnder Erfahrung und Wissen verwendet werden, sofern sie beaufsichtigt oder in die sichere Verwendung des Geräts eingewiesen werden und die damit verbundenen Gefahren verstehen. Kinder sollten nicht mit dem Gerät spielen.

ACHTUNG!

Um eine Gefahr durch versehentliches Zurücksetzen des Thermoschutzes zu vermeiden, darf dieses Gerät nicht über eine externe Trennvorrichtung, wie z. B. eine Zeitschaltuhr, mit Strom versorgt oder an einen Stromkreis angeschlossen werden, der regelmäßig über das Stromnetz ein- und ausgeschaltet wird.

Gerätaufbewahrung

- Wenn Sie Vorhaben, das Gerät längere Zeit nicht zu Nutzen, bewahren Sie es an einem kühlen, trockenen Ort auf.
- Stellen Sie sicher, dass der Stecker vom Gerät herausgezogen ist und die Teile vollständig trocken sind.
- Stellen Sie sicher, dass das Gerät an einem Ort aufbewahrt wird, an dem die Kinder es nicht erreichen können.

Recycling

Wenn das Produkt das Ende seiner Lebensdauer erreicht hat, folgen Sie bitte den folgenden Schritten zur richtigen Entsorgung:

- Schneiden Sie das Kabel des Geräts ab, um es unbrauchbar zu machen.
- Bringen Sie das Gerät in spezielle Sammelbehälter für solche Geräte gemäß den geltenden gesetzlichen Vorschriften in Ihrem Land.
- Elektrische Abfälle dürfen nicht zusammen mit Haushaltsabfällen entsorgt werden.
- Werfen Sie das Gerät in die für elektrische Abfälle vorgesehenen Mülltonnen.
- Die Verpackung des Geräts besteht aus recycelbaren Materialien.
- Werfen Sie die Verpackungsmaterialien in geeignete Recyclingbehälter.
- Das Gerät entspricht der WEEE (Abfall von Elektrischen und Elektronischen Geräten) Richtlinie.





HINWEIS!

- Überprüfen Sie, ob Sie das Problem oder den Defekt selbst beheben können, bevor Sie den Kundenservice anrufen. Bitte konsultieren Sie hierfür den Abschnitt „**Fehlerbehebung**“. Wenn Sie das Problem oder den Defekt nicht lösen können, rufen Sie bitte den Kundenservice an.
- Halten Sie bei Ihrem Anruf bitte die **Modellbezeichnung** und die **Seriennummer** des Produkts bereit. Diese Informationen finden Sie auf dem **Typenschild Ihres Produkts.**

  Hilfe-Hotline: (+90 212) 444 0 241

Fehlerbehebung

Ihr Gerät wurde einer Qualitätskontrolle unterzogen, um mögliche Mängel zu vermeiden. Wenn das Gerät aus irgendeinem Grund nicht funktioniert, versuchen Sie bitte die im folgenden Abschnitt aufgeführten Lösungsmöglichkeiten, bevor Sie den **Fakir Autorisierten Service** kontaktieren.

Fehler	Mögliche Ursache	Lösung
Die Maschine funktioniert nicht	Kein elektrischer Anschluss.	Überprüfen Sie die Steckdose. Ist sie eingesteckt?
	Ein-/Aus-Taste defekt.	Schaltfläche prüfen oder ersetzen.
Der Teig wird nicht homogen	Materialverhältnisse stimmen nicht.	Überprüfen Sie die Zutaten nach Rezept.
	Maschinengeschwindigkeit ist nicht eingestellt.	Stellen Sie die Geschwindigkeit ein.
Macht Lärm	Abgenutztes Teil oder fehlendes Teil.	Teile prüfen, ggf. austauschen
	Die Maschine ist nicht richtig positioniert.	Auf eine ebene Fläche stellen.
Stoppt beim Teigmaen	Überlast	Zutaten reduzieren.
	Motor warmgelaufen.	Lassen Sie die Maschine ruhen und versuchen Sie es dann erneut.
Macht keinen Teig	Die Maschine ist nicht richtig eingestellt.	Siehe Benutzerhandbuch.
	Zutaten fehlen.	Fügen Sie die erforderlichen Materialien hinzu.

Versand

Um Schäden am Gerät zu vermeiden, befolgen Sie bitte die folgenden Schritte, um das Gerät sicher zu transportieren:

- Transportieren Sie das Gerät in der Originalverpackung.
- Falls die Originalverpackung nicht vorhanden ist, verwenden Sie eine geeignete und weiche Verpackung, die das Gerät schützt.

English

Usage Instructions 13
Meaning of Symbols 13
Responsibility 13
CE Declaration of Conformity 13
Intended Use 13
Unauthorized Use 14
Safety Warnings 14
Opening the Box 16
Package Contents 16
Technical Specifications 16
Parts and Accessories 17
Device Setup 17
Device Usage 18
Device Cleaning and Maintenance 18
Device Storage 19
Recycling 19
Troubleshooting 20
Shipping 20

Dear Customer,

We hope you enjoy using your product. Thank you for choosing **Fakir Hausgeräte**, a leader in innovative technologies. Please read this user manual carefully before using the product and keep it for future reference.

Usage Instructions

These usage instructions are prepared to ensure that the device is used properly and safely. For your safety and the safety of others, please read the user manual before operating the device.

Meaning of Symbols

In this user manual, you will see the following symbols:

WARNING!

This symbol indicates hazards that could lead to injury or death.

CAUTION!

This symbol indicates hazards that could cause damage to your product or malfunction.

NOTE!

Indicates important and useful information in the user manual.

Responsibility

Fakir Elektrikli Ev Aletleri San. ve Tic. A.Ş. accepts no responsibility for any damage or repairs made outside Fakir Authorized Service Centers or for improper use of the device resulting from non-compliance with the instructions in this user manual.

CE Declaration of Conformity

This device complies fully with the European Union's 2014/30/EU Electromagnetic Compatibility and 2014/35/EU Low Voltage Directives. The product bears the CE mark on the device type label.

Intended Use

The product model is designed for home use. It is not suitable for workplace or industrial use. Any malfunction resulting from such use will not be covered by our authorized service.

Unauthorized Use

In the following cases of unauthorized use, the device may be damaged or cause injuries:

- **Restricted Capabilities and Supervision:** This device should not be used by persons (including children) with limited physical, sensory, or mental capabilities or lack of experience and/or knowledge, unless they are supervised by a person responsible for their safety or given instructions regarding the safe use of the device. Children should be supervised to ensure they do not play with the device.
- **Use with Limited Abilities:** The device can be used by children aged 8 years and above and persons with limited physical, sensory, or mental capabilities or lack of experience and knowledge only if they are supervised, given instructions on safe use, and understand the potential hazards.
- **Packaging Materials:** Keep materials like bags included in the package away from children. There is a risk of suffocation!
- **Cleaning and Maintenance:** Children under 8 years should not clean or maintain the device unless they are supervised.
- **Device and Cable Safety:** Keep the device and its cable out of the reach of children under 8 years old. Children should be supervised to ensure they do not play with the device. Electrical devices are not toys for children. Therefore, use and store the device out of the reach of children. Children may not be aware of the dangers associated with the use of an electrical device. Ensure the power cord does not hang down from the device.

Safety Warnings

When using an electrical device, always follow the precautions below to prevent fire, electric shock, and personal injury:

- **Read the User Manual:** Carefully read the information in the user manual and keep it for future reference. If you give the device to a third party, be sure to include the manual.
- **First Use:** When you remove the product from its packaging, make sure all accessories and attachments are complete. If any parts are missing,

contact your nearest Fakir Authorized Service Center. Keep the protective bags of the accessories and attachments away from children and infants to prevent the risk of suffocation.

- **Check the Condition of the Device:** If you suspect that there is any issue with the device, its casing, cable, or plug, do not operate the device and contact the nearest Fakir Authorized Service Center.
- **Cable and Plug Safety:** Do not use the device if the power cord or plug is faulty or damaged. Do not use the device with an extension cord and ensure that the power cord does not come into contact with heat sources or sharp edges. When unplugging, always pull the plug itself, not the cord. Do not pull on the cord or lift the device by the cord.
- **Child Safety:** Never leave the machine unattended while it is plugged in. Do not allow children to play with the device unsupervised. Store the device's power cord out of the reach of children. Electrical devices are not toys for children.
- **Use of the Device:** Do not use the device outdoors. Your machine may be adversely affected by dirt or rain. Do not immerse the machine in water and protect it from rain or moisture. The device operates with electrical power, which poses an electric shock hazard. Therefore, do not touch the plug with wet hands. Do not use the device to clean flammable or explosive materials (e.g., gasoline or alcohol), burning or smoldering objects (e.g., cigarettes, matches, or hot ashes).
- **Maintenance and Cleaning:** Before cleaning and maintenance, unplug the device and allow it to cool down.
- **Usage Restrictions:** Use the electrical device only as intended. Using the device contrary to the instructions may shorten its lifespan and pose safety risks.



Carefully read the safety rules and usage instructions in this user manual.

Keep this user manual for future reference.

Opening the Box

- Before first use, remove the device and accessories from the box and check for damage or defects. If the device is damaged or defective, do not use it and contact **Fakir Authorized Service**.
- Repairs should only be performed by Fakir Authorized Service Centers.
- Repairs by unauthorized persons may be harmful to the user.

WARNING!

Do not use a faulty or defective product.

Package Contents

- Upper Body
- Splash Guard
- Mixing Bowl
- Tilt Lock
- Speed Level Indicators
- Speed Control Knob
- Anti-slip Feet
- Dough Hook
- Whisk
- Flat Beater
- Attachment Shaft

Technical Specifications

Power	: 1500 W Max.	Protection Class	: II
Voltage	: 220-240V~	Lifetime	: 7 years
Frequency	: 50/60 Hz		

NOTE!

The values indicated on the device or in other printed documents provided with the product are obtained under laboratory conditions according to relevant standards. These values may change depending on the product's use and environmental conditions.

Parts and Accessories

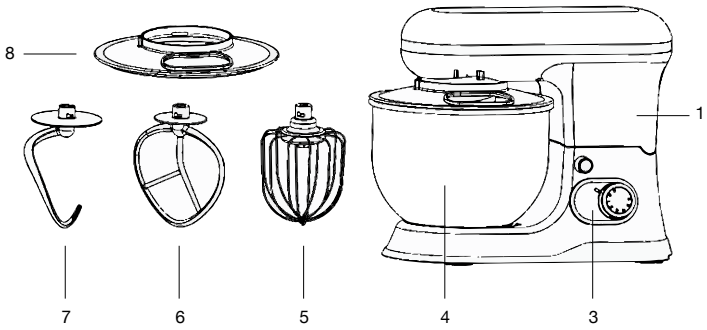

1. Upper Body
2. Power Cable
3. ON/OFF Switch
4. Stainless Steel Mixing Bowl
5. Whisk
6. Flat Beater
7. Dough Hook
8. Splash Guard

Device Setup

- Before first use, all parts of the device must be thoroughly cleaned. (Please see chapter: Cleaning and Maintenance of the Appliance).
- Place the appliance on a level, clean and dry surface and then plug the appliance into a power outlet.
- First, mix the ingredients as instructed, then turn the tilt lock clockwise to open the upper body.
- Insert the mixing bowl filled with ingredients and then turn it counterclockwise.
- Insert the dough hook or the whisk or the flat beater into the attachment shaft and then turn it clockwise.
- Push the upper body down by turning the tilt lock counterclockwise.
- It is recommended to use the dough hook and the flat beater in the speed range of 1 to 4.
- It is recommended to use the whisk in the speed range of 1 to 6.
- The following information guides you in selecting the basic settings for the mixtures you want to prepare. Please observe the following instructions when mixing ingredients.

⚠ CAUTION!

- Each speed level has a defined operating radius.
- Please note that these settings are for reference only. We cannot guarantee the best settings for your food due to variations in the source, size, shape and brand of food.

Device Usage

Mixing and kneading the dough:

- Recommended water/flour ratio: 72g of water for every 100g of flour.
- Attach the dough hook.
- Do not exceed the maximum load capacity of the mixing bowl.
- Mix for 30 seconds at speed level 1 and about 4 minutes at speed level 2.
- Never use this appliance for more than 4 minutes!

Whipping egg whites or cream:

- Switch from speed level 4 to speed level 6 and whip the egg whites continuously for about 4 minutes, depending on the size of the eggs, until thickened.
- The maximum capacity is 24 eggs.
- For the whipped cream, whip 250 ml of fresh cream at speed level 4 to 6 for about 4 minutes.
- When loading the mixing bowl with fresh milk, cream or other ingredients, please make sure that the maximum capacity is not exceeded.
- An egg-beater should be used.

Mixing shakes, cocktails or other liquids:

- Mix the ingredients following the given recipe, at the speed level 1 to 6, for about 4 minutes.
- Do not exceed the maximum load capacity of the mixing bowl.
- A flat beater or whisk should be used.

Device Cleaning and Maintenance

- Before cleaning, please make sure that the ON/OFF switch at “0” and the appliance is disconnected from the mains socket.
- After use, allow the appliance to cool down before cleaning.
- Use a damp cloth and soft detergent to clean the exterior of the appliance.
- Do not use abrasive detergents or alcohol when cleaning the interior and exterior of the appliance as well as the protective dust cover (11).
- Never use water to clean the device.
- Dough hook, whisk, egg beater are not dishwasher safe. Accessories should only be cleaned with lukewarm water and dishwashing detergent.
- Plastic accessories, mixing bowl and egg beater are safe to clean with lukewarm water.

NOTE!

- This appliance must not be used by children. Keep the appliance and the power cord out of the reach of children.
- The devices may be used by persons with reduced physical, sensory or mental capabilities or lack of experience and knowledge provided that they are supervised or instructed in the safe use of the device and understand the hazards involved. Children should not play with the appliance.

CAUTION!

To avoid a hazard due to accidental resetting of the thermal protection, this device must not be supplied via an external circuit breaker unit such as a timer or connected to a circuit that is regularly switched on and off by mains power.

Device Storage

- If you do not plan to use the appliance for a long while, store it in a cool and dry place.
- Ensure that the appliance is unplugged and its parts are completely dry.
- Ensure that the appliance is kept out of reach of children.

Recycling

When your product reaches the end of its life, follow these steps for proper recycling:

- Cut the device's cable to make it unusable.
- Dispose of the device in designated waste bins for such devices according to the applicable laws in your country.
- Electrical waste should not be disposed of with household waste.
- Throw the device into bins designated for electrical waste.
- The device's packaging is made from recyclable materials.
- Dispose of packaging materials in appropriate recycling bins.
- The device complies with the WEEE (Waste Electrical and Electronic Equipment) Directive.





NOTE!

- Check if you can fix the problem or defect yourself before calling customer service. For this, please refer to the "**Troubleshooting**" section. If you cannot resolve the issue or defect, call customer service.
- Before calling, please have the **model name** and product **serial number** ready. You can find this information on the **product's type label**.

  Help Hotline: (+90 212) 444 0 241

Troubleshooting

Your device has undergone quality control to avoid any defects. However, if the device does not work for any reason, please try the solutions listed in the following table before contacting Fakir Authorized Service.

Problem	Probable Cause	Solution
Appliance not working	No power supply	Check the socket, is it plugged in?
	ON/OFF switch defective	Check or replace the switch
The dough not homogeneous	Material proportions incorrect	Check ingredients according to recipe
	Appliance speed not set	Adjust speed
Makes loud noises	Worn parts or missing parts	Check the parts, replace if necessary
	Appliance not positioned properly	Place on a level surface
Stops while kneading dough	Capacity overload	Lessen the ingredients
	Engine overheated	Stop using the appliance, then try again
Not kneading the dough	Appliance not set up correctly	See instruction manual
	Ingredients missing	Add the necessary ingredients

Shipping

To prevent damage to the device, follow these steps to transport your device safely:

- Transport the device in its original packaging.
- If the original packaging is not available, use a suitable and soft packaging that protects the device.

Türkçe

Kullanım Talimatları Hakkında 22
Sembollerin Anlamı 22
Sorumluluk 22
CE Uygunluk Deklarasyonu 22
Kullanım Alanı 22
Yetkisiz Kullanım 23
Güvenlik Uyarıları 23
Kutuyu Açma 25
Kutu İçindekiler 25
Teknik Bilgi 25
Ürün Parçalarının Tanıtımı 26
Cihazın Kurulumu 26
Cihazın Kullanımı 27
Cihazın Temizlik ve Bakımı 27
Cihazın Saklanması 28
Geri Dönüşüm 28
Sorun Giderme 28
Gönderim 29

Değerli Müşterimiz,

Ürününüzü keyifle kullanmanızı dileriz. Yenilikçi teknolojilerde lider bir firma olan **Fakir Hausgeräte**'yi tercih ettiğiniz için teşekkür ederiz.

Lütfen ürünü kullanmadan önce bu kullanım kılavuzunu dikkatlice okuyun ve ileride başvurmak üzere saklayın.

Kullanım Talimatları Hakkında

Bu kullanım talimatları, cihazın düzgün ve güvenli bir şekilde kullanılabilmesi için hazırlanmıştır. Kendi güvenliğiniz ve başkalarının güvenliği için ürünü çalıştırmadan önce kullanım kılavuzunu okuyunuz.

Sembollerin Anlamı

Bu kullanım kılavuzunda aşağıdaki sembolleri göreceksiniz:

UYARI!

Bu işaret, yaralanma veya ölümle sonuçlanabilecek tehlikeleri belirtir.

DİKKAT!

Bu işaret, ürününüzün zarar görmesi ya da bozulmasına yol açabilecek tehlikeleri belirtir.

NOT!

Kullanım kılavuzunda önemli ve faydalı bilgileri belirtir.

Sorumluluk

Bu kullanım kılavuzundaki talimatlara uyulmaması sonucunda ortaya çıkabilecek her türlü hasar ve cihazın Fakir Yetkili Servisleri dışında farklı bir yerde tamir ettirilmesi veya cihazın amacına uygun olmayan bir şekilde kullanılması durumunda, Fakir Elektrikli Ev Aletleri San. ve Tic. A.Ş. sorumluluk kabul etmez.

CE Uygunluk Deklarasyonu

Bu cihaz, Avrupa Birliği'nin 2014/30/EU Elektromanyetik Uyumluluk Direktifi ve 2014/35/EU Alçak Gerilim Direktifi'ne tamamen uygundur. Ürün, cihaz tip etiketinde CE işaretine sahiptir.

Kullanım Alanı

Ürün modeli, ev tipi kullanım için tasarlanmıştır. İş yeri ve sanayi tipi kullanıma uygun değildir. Aksi kullanım sonucu üründe oluşan herhangi bir arıza durumunda, yetkili servislerimiz garanti kapsamı dışında hizmet verecektir.

Yetkisiz Kullanım

- **Kısıtlı Kapasiteler ve Gözetim:** Bu cihaz, güvenliklerinden sorumlu bir kişi tarafından kullanımı hakkında açıklamalar yapılmadığı veya gözetim altında olmadıkları sürece, fiziksel, algısal veya zihinsel kapasiteleri kısıtlı olan veya yeterli tecrübe ve/veya bilgiye sahip olmayan kişiler (çocuklar dahil) tarafından kullanılmamalıdır. Çocukların cihazla oynamaması için gözetim altında tutulması gerekmektedir.
- **Kısıtlı Yetkinliklerle Kullanım:** Cihaz, 8 yaş ve üzeri çocuklar ile sınırlı fiziksel, duyusal ve zihinsel becerilere sahip veya deneyim ve bilgi eksikliği olan kişiler tarafından yalnızca gözetim altında oldukları, cihazın güvenli bir şekilde kullanımına dair talimat verildiği ve muhtemel tehlikeleri anladıkları takdirde kullanılabilir.
- **Ambalaj Malzemeleri:** Paketin içinden çıkan poşet gibi maddeleri çocuklardan uzak tutunuz. Boğulma tehlikesi mevcuttur!
- **Temizlik ve Bakım:** 8 yaşından küçük çocuklar, gözetim altında olmadıkları sürece cihazın temizliğini ve bakımını yapmamalıdır.
- **Cihaz ve Kablo Güvenliği:** Cihazı ve kablosunu, 8 yaşından küçük çocukların erişemeyeceği yerlerde saklayınız. Çocukların cihazla oynamaması için gözetim altında tutulmaları gerekmektedir. Elektrikli cihazlar çocuklar için oyuncak olarak kullanılmamalıdır. Bu nedenle, cihazı çocukların ulaşamayacağı yerlerde kullanınız ve saklayınız. Çocuklar, elektrikli bir cihazın kullanımıyla ilgili tehlikelerin bilincinde olamayabilirler. Elektrik kablosunun cihazdan sarkmasına izin vermeyiniz.

Güvenlik Uyarıları

Elektrikli bir cihaz kullanırken, aşağıdaki önlemleri her zaman almanız gerekmektedir. Yangın, elektrik çarpması ve kişisel yaralanmaları önlemek için:

- **Kullanım Kılavuzunu Okuyun:** Kullanım kılavuzundaki bilgileri dikkatlice okuyunuz ve kılavuzu saklayınız. Cihazı üçüncü bir kişiye verirken, kılavuzu da birlikte vermeyi unutmayınız.
- **İlk Kullanım:** Ürünü kolisinden çıkardığınızda, aksesuarların ve aparatların tam olduğundan emin olunuz. Kutuda eksik parça var ise, en yakın Fakir Yetkili Servisi'ne başvurunuz. Aksesuarların ve aparatların koruma

poşetlerini boğulma riskini engellemek için çocuklardan ve bebeklerden uzak tutunuz.

- **Cihazın Durumunu Kontrol Edin:** Cihazın üzerinde, kasasında, kablosunda veya fişinde herhangi bir sorun olduğunu düşünüyorsanız, cihazı çalıştırmayınız ve en yakın Fakir Yetkili Servisi'ne başvurunuz.
- **Kablo ve Fiş Güvenliği:** Elektrik kablosu veya fişinde bir arıza ya da hasar var ise, cihazı kullanmayınız. Cihazı uzatma kablosuyla kullanmayınız ve elektrik kablosunun ısı kaynağı ya da sivri uçlarla temas etmemesine özen gösteriniz. Fişi prizden çekmek istediğinizde, mutlaka fişten tutarak çekiniz. Kabloyu çekmeyiniz veya cihazı kablodan tutarak kaldırmayınız.
- **Çocukların Güvenliği:** Makinenizi asla fişe takılı iken gözetiminiz dışında bırakmayınız. Gözetiminiz dışında çocukların cihazla oynamasına izin vermeyiniz. Cihazın elektrik kablosunu çocukların erişemeyeceği yerlerde saklayınız. Elektrikli cihazlar çocuklar için oyuncak değildir.
- **Cihazın Kullanımı:** Cihazı açık havada kullanmayınız. Makineniz kir veya yağmurdan olumsuz etkilenebilir. Makinenizi suya daldırmayınız ve yağmur ya da rutubetten koruyunuz. Cihaz elektrik gücüyle çalıştığından elektrik çarpma tehlikesi vardır. Bu nedenle fişe kesinlikle ıslak ellerle dokunmayınız. Cihazı yanıcı veya patlayıcı maddeler (örneğin benzin veya alkol), yanan veya tüten nesneler (örneğin sigaralar, kibritler veya sıcak kül) ile temizlemek için kullanmayınız.
- **Bakım ve Temizlik:** Temizlik ve bakım işlemleri öncesinde cihazın fişini prizden çekiniz ve cihazın soğumasını bekleyiniz.
- **Kullanım Kısıtlamaları:** Elektrikli cihazı yalnızca kullanım amacı doğrultusunda kullanınız. Cihazı talimatlara aykırı şekilde kullanmak, cihazın ömrünü kısaltabilir ve güvenlik riskleri oluşturabilir.

Kullanım kılavuzunda yazılı olan güvenlik kurallarını ve kullanım talimatlarını dikkatlice okuyunuz.

Bu kullanım kılavuzunu gelecekteki kullanımlar için saklayınız.

Kutuyu Açma

- İlk kullanımdan önce cihazı ve aksesuarları kutusundan çıkarınız ve hasar veya arızalara karşı kontrol ediniz. Cihazda herhangi bir arıza veya hasar varsa, cihazı kullanmayınız ve Fakir Yetkili Servisi'ne başvurunuz.
- Tamir işlemleri kesinlikle Fakir Yetkili Servisi tarafından yapılmalıdır.
- Yetkisiz kişiler tarafından yapılan tamir işlemleri kullanıcı için zararlı olabilir.

UYARI!

Kesinlikle hatalı veya kusurlu bir ürünü kullanmayınız.

Kutu İçindekiler

- Üst Gövde
- Hazne Kapağı
- Karıştırma Haznesi
- Kilit Düğmesi
- Hız Seviyesi Göstergeleri
- Hız Ayar Düğmesi
- Kaymaz Ayaklar
- Hamur Yoğurma Aparatı
- Çırpma Aparatı
- Karıştırma Aparatı
- Aparat Girişi

Teknik Bilgi

Güç	: 1500 W Max.	Koruma Sınıfı	: II
Voltaj	: 220-240V~	Kullanım Ömrü	: 7 yıl
Frekans	: 50/60 Hz		

NOT!

Ürünün üzerinde bulunan işaretlemeler veya ürünle birlikte verilen diğer basılı dökümanlarda beyan edilen değerler, ilgili standartlara göre laboratuvar ortamında elde edilen değerlerdir. Bu değerler, ürünün kullanım ve ortam şartlarına göre değişebilir.

Ürün Parçalarının Tanıtımı

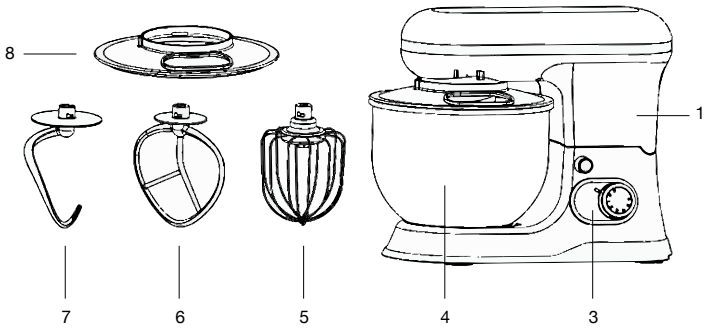

1. Üst Gövde
2. Bağlantı Kablosu
3. Açma Düğmesi
4. Paslanmaz Karıştırma Kabı
5. Çırpıcı
6. Karıştırıcı
7. Yoğurucu
8. Karıştırma Kabı Kapağı

Cihazın Kurulumu

- İlk kullanımdan önce, cihazın tüm parçalarının iyice temizlenmesi gereklidir. (Bkz bölüm: Cihazın Temizlenmesi ve Bakımı).
- Cihazı düz, temiz ve kuru bir yüzeye yerleştiriniz ve ardından cihazın fişini prize takınız.
- Öncelikle talimatlar doğrultusunda yiyecekleri karıştırın, daha sonra üst gövdeyi açmak için kiilt düğmesini saat yönünde çevirin.
- Malzemelerle dolu karıştırma haznesini takın ve daha sonra saat yönünün tersine çevirin.
- Hamur yoğurma aparatını veya çırpma aparatını veya karıştırma aparatını, aparat girişine takın ve daha sonra saat yönünde çevirin.
- Kilit düğmesini saat yönü tersine çevirerek üst gövdeyi aşağıya doğru itin.
- Hamur yoğurma aparatı ve arıştırma aparatının 1-4 hız aralığında kullanılması tavsiye edilir.
- Çırpma aparatının 1-6 hız aralığında kullanılması tavsiye edilir.
- Aşağıdaki bilgiler, hazırlamak istediğiniz malzemelerin temel ayarlarını seçmenize yardımcı olur. Yiyecekleri karıştırırken aşağıdaki bilgileri lütfen dikkate alınız.

⚠ DİKKAT!

- Her hız kademesi tanımlanmış alan içerisinde çalışmaktadır.
- Bu ayarların referans amaçlı olduğunu unutmayınız. Yiyeceklerin kaynağı, boyutu, şekli ve markası değişik olabileceği için yiyecekleriniz ile ilgili en iyi ayarları garanti edemeyiz.

Cihazın Kullanımı

Hamuru karıştırmak veya yoğurmak için:

- Önerilen un ve su oranı: Her 100g un için 72g su kullanılır.
- Hamur yoğurma parçasını monte edin.
- Hazneyi doldururken lütfen maksimum miktarın aşılmadığından emin olun.
- Hız 1'de 30 saniye ve hız 2 'de yaklaşık 4 dakika karıştırın.
- Bu cihazı asla 4 dakikadan fazla kullanmayın!

Yumurta akı veya krema çırpma:

- 4. hızdan 6. hıza geçin, yumurta akını durmadan yaklaşık
- 4 dakika, yumurtaların büyüklüğüne göre, katılaşana kadar çırpın.
- Maksimum miktar 24 yumurta.
- Kremşanti için 250 ml taze kremayı 4 ila 6 hızında yaklaşık 4 dakika çırpın.
- Karıştırıcı haznesini taze süt, krema veya diğer malzemelerle doldururken, lütfen maksimum kalitenin aşılmadığından emin olun.
- Yumurta çırpıcı kullanılmalıdır.

Shake, kokteyl veya diğer sıvıların karıştırılması:

- Malzemeleri mevcut tarife göre, hız 1'den 6'ya kadar yaklaşık 4 dakika karıştırın.
- Hazne için maksimum miktarı aşmayın.
- Karıştırıcı çırpıcı kullanılmalıdır.

Cihazın Temizlik ve Bakımı

- Temizlemeden önce, lütfen açma düğmesinin "0" konumunda olduğundan ve fişin prizden çıkarıldığından emin olun.
- Kullanımdan sonra, temizlemeye başlamadan önce cihazın soğumasını bekleyin.
- Cihazın dış yüzeyini temizlemek için nemli bir bez ve yumuşak bir deterjan kullanın.
- İç ve dış kısmı ve koruyucu toz kapağını temizlerken (11) aşındırıcı deterjan veya alkol kullanmayın.
- Cihazı temizlemek için asla suyla temas ettirmeyin.
- Hamur çırpıcı, mikser çırpıcı, yumurta çırpıcı bulaşık makinesinde yıkanamaz. Aksesuarlar sadece ılık su ve bulaşık deterjanı ile temizlenmelidir.
- Plastik aksesuarlar, karıştırma kabı ve yumurta çırpıcısı ılık su ile temizlenebilir.

NOT!

- Bu cihaz çocuklar tarafından kullanılmamalıdır. Cihazı ve kablosunu çocukların erişemeyeceği yerlerde saklayın.
- Cihazlar, fiziksel, duyusal veya zihinsel becerileri kısıtlı veya deneyim ve bilgi eksikliği olan kişiler tarafından, cihazın güvenli bir şekilde kullanılmasına ilişkin gözetim veya talimat verildiği ve ilgili tehlikeleri anladıkları takdirde kullanılabilir. Çocuklar cihaz ile oynamamalıdır.

DİKKAT!

Termal korumanın yanlışlıkla sıfırlanmasından kaynaklanan bir tehlikeyi önlemek için, bu cihaz zaman ayarlayıcı gibi harici bir devre kesici cihaz üzerinden beslenmemeli veya şebeke elektriği ile düzenli olarak açılıp kapatılan bir devreye bağlanmamalıdır.

Cihazın Saklanması

- Cihazı uzun süre kullanmayı düşünmüyorsanız serin ve kuru bir yerde saklayınız.
- Cihaz fişinin çekildiğinden ve parçalarının tamamen kuru olduğundan emin olunuz.
- Cihazı, çocukların ulaşamayacağı bir yerde muhafaza ediniz.

Geri Dönüşüm

Cihazınızın kullanım ömrü sona erdiğinde aşağıdaki adımları izleyerek doğru şekilde geri dönüşüm sağlayınız:

- Cihazın kablosunu keserek kullanılamaz hale getiriniz.
- Cihazı, ülkenizdeki geçerli yasalara göre bu tür cihazlar için özel olarak tanımlanan atık kutularına bırakınız.
- Elektrikli atıklar evsel atıklarla birlikte bertaraf edilmemelidir.
- Cihazı, elektrikli atıklar için belirlenen çöp kutularına atınız.
- Cihazın ambalajı geri dönüşüm özellikli malzemelerden oluşur.
- Ambalaj malzemelerini uygun geri dönüşüm kutularına atınız.
- Cihaz, WEEE (AEEE Atık Elektrikli ve Elektronik Eşyalar) Yönetmeliğine uygundur.





NOT!

- Müşteri hizmetlerini aramadan önce sorunu/arızayı kendiniz düzeltip düzeltemeyeceğinizi kontrol ediniz. Bunun için lütfen "**Sorun Giderme**" bölümüne bakınız. Sorunu/arızayı çözemiyorsanız, müşteri hizmetlerini arayınız.
- Aramadan önce lütfen **model adını** ve ürün **seri numarasını** yanınızda hazır bulundurunuz. Bu bilgileri ürününüzün **Tip Etiketi** üzerinde bulabilirsiniz.

  Yardım Hattı: (+90 212) 444 0 241

Sorun Giderme

Cihazınız, herhangi bir arızaya karşı kalite kontrolden geçirilmiştir. Ancak, herhangi bir nedenden dolayı çalışmazsa, **Fakir Yetkili Servisi'ne** başvurmadan önce aşağıdaki tabloda yer alan çözüm yollarını deneyiniz.

Sorun	Muhtemel Neden	Çözüm
Makine çalışmıyor	Elektrik bağlantısı yok	Prizi kontrol et, fişi takılı mı?
	Açma/kapama düğmesi arızalı	Düğmeyi kontrol et veya değiştirin
Hamur homojen olmuyor	Malzeme oranları hatalı	Malzeme miktarınızı kontrol ediniz.
	Makine hızı ayarlı değil	Hızı ayarlayın

Sorun	Muhtemel Neden	Çözüm
Gürültü yapıyor	Aşınmış parça veya eksik parça	Parçaları kontrol edin, gerekiyorsa değiştirin
	Makine düzgün yerleştirilmemiş	Düz bir yüzeye yerleştirin
Hamur yaparken duruyor	Aşırı yüklenme	Malzemeleri azaltın
	Motor ısındı	Makineyi dinlendirin, ardından tekrar deneyin
Hamur yapmıyor	Makine doğru ayarlanmamış	Kullanım kılavuzuna bakın
	Malzemeler eksik	Gerekli malzemeleri ekleyin

Gönderim

Cihaza herhangi bir zarar gelmesini önlemek için aşağıdaki adımları izleyerek cihazınızı güvenli bir şekilde taşıyınız:

- Cihazı orijinal ambalajında taşıyınız.
- Orijinal ambalaj mevcut değilse, benzer bir takviye malzemeli ambalaj kullanınız.

Русский

Инструкции По Использованию 31
Значение Символов 31
Ответственность 31
Декларация О Соответствии CE 31
Предназначение 31
Неавторизованное Использование 32
Предупреждения о безопасности 32
Открытие Упаковки 34
Содержание Упаковки 34
Техническая Информация 34
Введение В Части Продукта 35
Настройка Устройства 35
Использование Устройства 36
Очистка И Обслуживание Устройства 36
Хранение Устройства 37
Переработка 37
Устранение Неполадок 38
Доставка 38

Уважаемый клиент,

Мы надеемся, что вы будете довольны использованием вашего продукта. Спасибо, что выбрали **Fakir Hausgeräte**, компанию, лидирующую в области инновационных технологий. Пожалуйста, внимательно прочитайте это руководство пользователя перед использованием продукта и сохраните его для последующего использования.

Инструкции По Использованию

Эти инструкции по использованию предназначены для обеспечения правильного и безопасного использования устройства. Для вашей безопасности и безопасности других, пожалуйста, прочитайте руководство пользователя перед использованием устройства.

Значение Символов

В этом руководстве пользователя вы увидите следующие символы:

ПРЕДУПРЕЖДЕНИЕ!

Этот символ указывает на опасности, которые могут привести к травмам или смерти.

ВНИМАНИЕ!

Этот символ указывает на опасности, которые могут привести к повреждению устройства или его неисправности.

ПРИМЕЧАНИЕ!

Содержит важную и полезную информацию.

Ответственность

Компания Fakir Elektrikli Ev Aletleri San. ve Tic. A.Ş. не несет ответственности за любой ущерб или ремонт, выполненный вне авторизованных сервисных центров Fakir, или за неправильное использование устройства, если не соблюдены инструкции в этом руководстве пользователя.

Декларация О Соответствии CE

Это устройство полностью соответствует Директивам Европейского Союза 2014/30/EU по электромагнитной совместимости и 2014/35/EU по низковольтным требованиям. Продукт имеет знак CE на ярлыке модели устройства.

Предназначение

Модель продукта предназначена для домашнего использования. Она не подходит для использования в рабочем месте или в промышленности. Любые неисправности, возникшие в результате такого использования, не будут покрываться нашей авторизованной службой.

Неавторизованное Использование

В следующих случаях несанкционированного использования устройство может быть повреждено или привести к травмам:

- **Ограниченные возможности и надзор:** Это устройство не должно использоваться лицами (включая детей) с ограниченными физическими, сенсорными или умственными способностями или недостаточным опытом и/или знаниями, если они не находятся под надзором лица, ответственного за их безопасность, или не получили инструкции по безопасному использованию устройства. Детей следует контролировать, чтобы они не играли с устройством.
- **Использование с ограниченными возможностями:** Устройство может использоваться детьми в возрасте от 8 лет и старше, а также лицами с ограниченными физическими, сенсорными или умственными способностями или недостатком опыта и знаний, только если они находятся под присмотром, получили инструкции по безопасному использованию и понимают возможные опасности.
- **Упаковочные материалы:** Держите такие материалы, как пакеты, входящие в комплект, вдали от детей. Существует риск удушья!
- **Чистка и обслуживание:** Дети младше 8 лет не должны чистить или обслуживать устройство, если они не находятся под присмотром.
- **Безопасность устройства и кабеля:** Храните устройство и его кабель вне досягаемости детей младше 8 лет. Детей следует контролировать, чтобы они не играли с устройством. Электрические устройства не являются игрушками для детей. Поэтому используйте и храните устройство вне досягаемости детей. Дети могут не осознавать опасности, связанные с использованием электрического устройства. Убедитесь, что шнур питания не свисает с устройства.

Предупреждения о безопасности

При использовании электрического устройства всегда соблюдайте следующие меры предосторожности, чтобы предотвратить возгорание, поражение электрическим током и травмы:

- **Прочтите руководство пользователя:** Внимательно прочтите

информацию в руководстве пользователя и сохраните его для дальнейшего использования. Если вы передаете устройство третьей стороне, не забудьте приложить руководство.

- **Первое использование:** Когда вы достаете изделие из упаковки, убедитесь, что все аксессуары и насадки в комплекте. Если какие-либо части отсутствуют, обратитесь в ближайший авторизованный сервисный центр Fakir. Храните защитные пакеты от аксессуаров и насадок в недоступном для детей и младенцев месте, чтобы предотвратить риск удушья.
- **Проверьте состояние устройства:** Если вы подозреваете, что с устройством, его корпусом, кабелем или вилкой что-то не так, не используйте устройство и обратитесь в ближайший авторизованный сервисный центр Fakir.
- **Безопасность кабеля и вилки:** Не используйте устройство, если кабель питания или вилка повреждены. Не используйте устройство с удлинителем и убедитесь, что кабель питания не соприкасается с источниками тепла или острыми краями. При отключении всегда держитесь за вилку, а не за кабель. Не тяните за кабель и не поднимайте устройство за кабель.
- **Безопасность детей:** Никогда не оставляйте устройство без присмотра, когда оно подключено к сети. Не разрешайте детям играть с устройством без присмотра. Храните кабель питания устройства в недоступном для детей месте. Электрические устройства не являются игрушками для детей.
- **Использование устройства:** Не используйте устройство на улице. Ваше устройство может быть неблагоприятно воздействовано грязью или дождем. Не погружайте устройство в воду и защищайте его от дождя или влаги. Поскольку устройство работает от электрической сети, существует опасность поражения электрическим током. Поэтому не прикасайтесь к вилке мокрыми руками. Не используйте устройство для очистки легковоспламеняющихся или взрывоопасных материалов (например, бензина или спирта), горящих или тлеющих предметов (например, сигарет, спичек или горячей золы).
- **Техническое обслуживание и чистка:** Перед чисткой и техническим

обслуживанием отключите устройство от сети и дайте ему остыть.

- **Ограничения использования:** Используйте электрическое устройство только по назначению. Использование устройства вразрез с инструкциями может сократить срок его службы и создать риски для безопасности.



Внимательно прочитайте правила безопасности и инструкции по использованию в этом руководстве пользователя.

Сохраните это руководство пользователя для будущего использования.

Открытие Упаковки

- Перед первым использованием извлеките устройство и аксессуары из упаковки и проверьте на наличие повреждений или дефектов. Если устройство повреждено или неисправно, не используйте его и обратитесь в **авторизованный сервис Fakir.**
- Ремонт должен выполняться только авторизованными сервисными центрами Fakir.
- Ремонт неавторизованными лицами может быть вреден для пользователя.

ПРЕДУПРЕЖДЕНИЕ!

Не используйте дефектный или неисправный продукт.

Содержание Упаковки

- Верхняя часть корпуса
- Крышка чаши
- Чаша для смешивания
- Ручка фиксации
- Индикаторы уровня скорости
- Ручка регулировки скорости
- Противоскользящие ножки
- Насадка для замешивания теста
- Насадка для взбивания
- Насадка для перемешивания
- Входное отверстие для насадок

Техническая Информация

Мощность : 1500 Вт Макс.
Напряжение : 220-240 В ~
Частота : 50/60 Гц

Класс защиты : II
Срок службы : 7 лет

ПРИМЕЧАНИЕ!

Значения, указанные на устройстве или в других печатных документах, предоставленных с продуктом, были получены в лабораторных условиях в соответствии с соответствующими стандартами. Эти значения могут изменяться в зависимости от использования продукта и условий окружающей среды.

Введение В Части Продукта

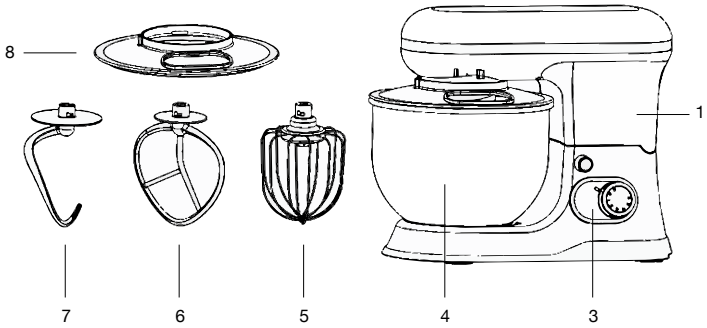

1. Верхняя часть корпуса
2. Кабель питания
3. Кнопка включения/выключения
4. Чаша для смешивания из нержавеющей стали
5. Венчик для взбивания
6. Лопатка для перемешивания
7. Крюк для замешивания теста
8. Крышка чаши для смешивания

Настройка Устройства

- Перед первым использованием необходимо тщательно очистить все детали устройства (см. раздел: Очистка и техническое обслуживание устройства).
- Разместите устройство на ровную, чистую и сухую поверхность, а затем подключите его к сетевой розетке.
- Сначала перемешайте продукты в соответствии с инструкциями, затем поверните ручку фиксации по часовой стрелке, чтобы открыть верхнюю часть корпуса.
- Вставьте чашу для смешивания, наполненную ингредиентами, и поверните ее против часовой стрелки.
- Установите насадку для замешивания теста, насадку для взбивания или насадку для перемешивания во входное отверстие для насадки, а затем поверните ее по часовой стрелке.
- Поверните ручку фиксации против часовой стрелки и прижмите верхнюю часть корпуса вниз.
- Насадку для замешивания теста и насадку для перемешивания рекомендуется использовать в диапазоне скоростей 1-4.
- Насадку для взбивания рекомендуется использовать в диапазоне скоростей 1-6.
- Приведенная ниже информация поможет вам выбрать основные параметры настройки для ингредиентов, которые вы собираетесь приготовить.
- При смешивании продуктов учитывайте следующую информацию.

⚠ВНИМАНИЕ!

- Каждый уровень скорости регулируется в определенных пределах.
- Примите во внимание, что эти настройки приведены только для справки. Поскольку источник происхождения, размер, форма и марка пищевых продуктов могут различаться, мы не можем гарантировать оптимальные параметры для ваших продуктов.

Использование Устройства

Перемешивание ингредиентов или замешивание теста:

- Рекомендуемое соотношение муки и воды: 72 г воды на каждые 100 г муки.
- Установите насадку для замешивания теста.
- При заполнении чаши следите за тем, чтобы не превысить максимально допустимый объем.
- Смешивайте в течение 30 секунд на скорости 1 и примерно 4 минуты на скорости 2.
- Никогда не используйте устройство более 4 минут!

Взбивание яичных белков или сливок:

- Взбивайте яичные белки без остановки на скорости от 4 до 6.
- Взбивайте в течение 4 минут, в зависимости от размера яиц, до получения устойчивой пены.
- Максимальное количество яиц — 24.
- Для приготовления взбитых сливок взбивайте 250 мл свежих сливок на скорости от 4 до 6 около 4 минут.
- При заполнении чаши миксера свежим молоком, сливками или другими ингредиентами следите за тем, чтобы не был превышен максимально допустимый уровень.
- Для взбивания яиц следует использовать венчик.

Смешивание коктейлей или других жидкостей:

- Смешивайте ингредиенты в соответствии с выбранным рецептом на скорости от 1 до 6 в течение примерно 4 минут.
- Не превышайте максимальное количество ингредиентов для чаши миксера.
- Для смешивания следует использовать венчик.

Очистка И Обслуживание Устройства

- Перед очисткой убедитесь, что кнопка включения/выключения находится в положении «0», а вилка вынута из розетки.
- После завершения работы дайте прибору остыть перед очисткой.
- Для очистки внешней поверхности устройства используйте влажную ткань и мягкое моющее средство.
- Не используйте абразивные моющие средства или спирт при очистке внутренних и внешних поверхностей и защитной крышки (11).
- Не допускайте попадания воды внутрь корпуса устройства во время его очистки.
- Насадку для замешивания теста, лопатку для перемешивания, венчик для взбивания яиц нельзя мыть в посудомоечной машине. Аксессуары следует мыть под струей тёплой воды с жидкостью для мытья посуды.
- Пластиковые аксессуары, чашу для смешивания и венчик для взбивания яиц можно мыть теплой водой.

ПРИМЕЧАНИЕ!

- Это устройство не должно использоваться детьми. Храните устройство и кабель питания в недоступном для детей месте.
- Данным устройством могут пользоваться лица с ограниченными физическими, сенсорными или умственными способностями или с недостаточным опытом и знаниями, если они находятся под присмотром или проинструктированы относительно его безопасного использования и понимают связанные с ним опасности. Дети не должны играть с устройством.

ВНИМАНИЕ!

- Во избежание опасности, связанной со случайным сбросом термозащиты, питание данного устройства не должно осуществляться с помощью внешнего устройства размыкания цепи, например, таймера, или подключаться к цепи, которая регулярно включается и отключается от электросети.

Хранение Устройства

- Если устройство не будет использоваться в течение длительного времени, храните его в сухом и прохладном месте.
- Убедитесь, что устройство отключено от сети, и детали полностью сухие.
- Храните устройство в недоступном для детей месте.

Переработка

Когда ваш продукт достигнет конца своего срока службы, выполните следующие шаги для правильной переработки:

- Отключите кабель устройства, чтобы сделать его непригодным для использования.
- Утилизируйте устройство в специальных контейнерах для таких устройств в соответствии с действующими законами вашей страны.
- Электронные отходы не следует утилизировать вместе с бытовыми отходами.
- Поместите устройство в контейнеры для электронных отходов.
- Упаковка устройства изготовлена из перерабатываемых материалов.
- Утилизируйте упаковочные материалы в соответствующих контейнерах для переработки.
- Устройство соответствует Директиве по отходам электрического и электронного оборудования (WEEE).



ПРИМЕЧАНИЕ!

- Проверьте, можете ли вы устранить проблему или дефект самостоятельно, прежде чем обращаться в службу поддержки. Для этого, пожалуйста, обратитесь к разделу «**Устранение неполадок**».
- Если вы не можете решить проблему или дефект, обратитесь в службу поддержки.
- Перед звонком подготовьте название модели и серийный номер продукта. Эту информацию можно найти на табличке типа устройства.

  Горячая Линия Помощи: (+90 212) 444 0 241

Устранение Неполадок

Ваше устройство прошло контроль качества для предотвращения дефектов. Если устройство не работает по какой-либо причине, попробуйте решения, перечисленные в следующей таблице, перед обращением в **авторизованный сервис Fakir.**

Проблема	**Возможная причина**	**Решение**
Устройство не работает	Отсутствует электрическое соединение.	Проверьте розетку, подключена ли она к сети?
	Неисправна кнопка включения/ выключения.	Проверьте или замените кнопку включения/выключения
Тесто не однородное	Неправильные пропорции ингредиентов.	Проверьте пропорции ингредиентов в соответствии с рецептом.
	Не отрегулирована скорость устройства	Отрегулируйте скорость
Устройство издаёт чрезмерный шум	Изношенные или отсутствующие детали.	Проверьте детали, при необходимости замените.
	Устройство установлено неправильно	Поместите устройство на ровную поверхность
Устройство останавливается во время приготовления теста	Переполнение чаши.	Уменьшьте количество ингредиентов.
	Двигатель перегрелся	Дайте устройству остыть, затем повторите попытку
Тесто не замешивается	Неправильно отрегулированы настройки устройства	Обратитесь к руководству по эксплуатации.
	Отсутствуют ингредиенты	Добавьте необходимые ингредиенты

Доставка

Чтобы предотвратить повреждение устройства, следуйте этим шагам для безопасной транспортировки устройства:

- Транспортируйте устройство в оригинальной упаковке.
- Если оригинальной упаковки нет, используйте подходящую и мягкую упаковку, которая защитит устройство.

تعليمات الاستخدام. 40
معنى الرموز 40
مسؤولية 40
إعلان الامتثال CE. 40
استخدام المنتج. 40
الاستخدام غير المصرح به. 41
تحذيرات الأمان. 41
فتح العلبة. 42
محتويات العلبة 42
معلومات تقنية. 42
تعريف أجزاء المنتج 43
إعداد الجهاز. 43
استخدام الجهاز 44
استخدام الجهاز تنظيف وصيانة الجهاز. 44
تخزين الجهاز 44
إعادة التدوير. 45
استكشاف الأخطاء وإصلاحها 45

عميلنا العزيز،

نأمل أن تستمتع باستخدام منتجك. شكرًا لاختيارك **Fakir Hausgeräte**، الشركة الرائدة في التكنولوجيا المبتكرة. يُرجى قراءة دليل المستخدم هذا بعناية قبل استخدام المنتج واحتفظ به للرجوع إليه في المستقبل.

تعليمات الاستخدام

تم إعداد هذه التعليمات لضمان استخدام الجهاز بشكل صحيح وآمن. لسلامتك وسلامة الآخرين، يُرجى قراءة دليل المستخدم قبل تشغيل الجهاز.

معنى الرموز

سترى الرموز التالية في دليل المستخدم هذا:

تحذير!

يشير هذا الرمز إلى المخاطر التي قد تؤدي إلى الإصابة أو الوفاة.

تنبيه!

يشير هذا الرمز إلى المخاطر التي قد تسبب تلف المنتج أو خللًا فيه.

ملاحظة!

تشير إلى معلومات هامة ومفيدة في دليل المستخدم.

مسؤولية

لا تتحمل شركة Fakir Elektrikli Ev Aletleri San. ve Tic. A.Ş. أي مسؤولية عن أي ضرر أو إصلاح يتم خارج مراكز الخدمة المعتمدة من Fakir أو عن الاستخدام غير الصحيح للجهاز نتيجة عدم الالتزام بالتعليمات في دليل المستخدم هذا.

إعلان الامتثال CE

هذا الجهاز يتوافق تمامًا مع توجيهات الاتحاد الأوروبي EU/2014/30 بشأن التوافق الكهرومغناطيسي وEU/2014/35 بشأن التوجيهات الكهربائية. المنتج يحمل علامة CE على ملصق نوع الجهاز.

استخدام المنتج

تم تصميم نموذج المنتج للاستخدام المنزلي. لا يناسب الاستخدام في مكان العمل أو الاستخدام الصناعي. أي عطل ناتج عن هذا الاستخدام لن يكون مشمولًا في ضماننا.

الاستخدام غير المصرح به

في الحالات التالية من الاستخدام غير المصرح به، قد يتعرض الجهاز للتلف أو يتسبب في إصابات:

- **القدرات المحدودة والإشراف:** يجب عدم استخدام هذا الجهاز من قبل الأشخاص (بما في ذلك الأطفال) ذوي القدرات البدنية أو الحسية أو العقلية المحدودة أو الذين يفتقرون إلى الخبرة و/أو المعرفة، ما لم يكونوا تحت إشراف شخص مسؤول عن سلامتهم أو تلقوا تعليمات بشأن الاستخدام الآمن للجهاز. يجب مراقبة الأطفال لضمان عدم لعبهم بالجهاز.
- **الاستخدام مع القدرات المحدودة:** يمكن للأطفال الذين تبلغ أعمارهم 8 سنوات فأكثر وللأشخاص ذوي القدرات البدنية أو الحسية أو العقلية المحدودة أو الذين يفتقرون إلى الخبرة والمعرفة استخدام الجهاز فقط إذا كانوا تحت الإشراف، وتلقوا تعليمات حول الاستخدام الآمن وفهموا المخاطر المحتملة.
- **مواد التغليف:** احفظ المواد مثل الأكياس الموجودة في العبوة بعيدًا عن متناول الأطفال. هناك خطر الاختناق!
- **التنظيف والصيانة:** يجب ألا يقوم الأطفال الذين تقل أعمارهم عن 8 سنوات بتنظيف الجهاز أو صيانته إلا إذا كانوا تحت الإشراف.
- **أمان الجهاز والكابل:** احتفظ بالجهاز وكابله بعيدًا عن متناول الأطفال الذين تقل أعمارهم عن 8 سنوات. يجب مراقبة الأطفال لضمان عدم لعبهم بالجهاز. الأجهزة الكهربائية ليست ألعابًا للأطفال. لذلك، استخدم واحفظ الجهاز بعيدًا عن متناول الأطفال. قد لا يكون الأطفال على دراية بالمخاطر المرتبطة باستخدام جهاز كهربائي. تأكد من أن سلك الطاقة لا يتدلى من الجهاز.

تحذيرات الأمان

عند استخدام جهاز كهربائي، عليك دائمًا اتباع الاحتياطات التالية لمنع الحرائق والصدمات الكهربائية والإصابات الشخصية:

- **اقرأ دليل المستخدم:** اقرأ بعناية المعلومات الواردة في دليل المستخدم واحتفظ بها للرجوع إليها في المستقبل. إذا قمت بتسليم الجهاز لشخص آخر، تأكد من تضمين الدليل معه.
- **الاستخدام الأول:** عند إخراج المنتج من عبوته، تأكد من أن جميع الملحقات والمرفقات كاملة. إذا كان هناك أي أجزاء مفقودة، فاتصل بأقرب مركز خدمة معتمد من Fakir. احتفظ بالأكياس الواقية للملحقات والمرفقات بعيدًا عن متناول الأطفال والرضع لتجنب خطر الاختناق.
- **تحقق من حالة الجهاز:** إذا كنت تشك في وجود أي مشكلة في الجهاز أو هيكله أو كابله أو قابسه، فلا تقم بتشغيل الجهاز واتصل بأقرب مركز خدمة معتمد من Fakir.
- **سلامة الكابل والقابس:** لا تستخدم الجهاز إذا كان سلك الطاقة أو القابس معطلاً أو تالفًا. لا تستخدم الجهاز مع سلك تمديد وتأكد من أن سلك الطاقة لا يتلامس مع مصادر الحرارة أو الحواف الحادة. عند فصل القابس، قم دائمًا بسحب القابس نفسه، وليس السلك. لا تسحب السلك أو ترفع الجهاز من السلك.
- **سلامة الأطفال:** لا تترك الجهاز موصولًا بالكهرباء دون إشراف. لا تسمح للأطفال باللعب بالجهاز دون إشراف. احتفظ بسلك الطاقة للجهاز بعيدًا عن متناول الأطفال. الأجهزة الكهربائية ليست ألعابًا للأطفال.

- **استخدام الجهاز:** لا تستخدم الجهاز في الهواء الطلق. قد يتأثر جهازك سلبًا بالأتربة أو المطر. لا تغمر الجهاز في الماء واحمه من المطر أو الرطوبة. نظرًا لأن الجهاز يعمل بالطاقة الكهربائية، فإن خطر الصدمة الكهربائية موجود. لذلك، لا تلمس القابس بيدين مبللتين. لا تستخدم الجهاز لتنظيف المواد القابلة للاشتعال أو المتفجرة (مثل البنزين أو الكحول)، أو الأشياء المحترقة أو المدخنة (مثل السجائر أو الكبريت أو الرماد الساخن).
- **الصيانة والتنظيف:** قبل التنظيف والصيانة، افصل الجهاز عن الكهرباء واتركه ليبرد.
- **قيود الاستخدام:** استخدم الجهاز الكهربائي فقط وفقًا للغرض المخصص له. قد يؤدي استخدام الجهاز بشكل مخالف للتعليمات إلى تقصير عمره وزيادة المخاطر الأمنية.



اقرأ قواعد السلامة وتعليمات الاستخدام في دليل المستخدم هذا بعناية.
احتفظ بهذا الدليل لاستخدامه في المستقبل.

فتح العلبة

- قبل الاستخدام الأول، قم بإخراج الجهاز والإكسسوارات من العلبة وتحقق من وجود أي أضرار أو عيوب. إذا كان الجهاز تالفًا أو معيبًا، لا تستخدمه واتصل بخدمة الصيانة المعتمدة من Fakir.
- يجب أن يتم الإصلاح فقط من قبل مراكز الخدمة المعتمدة من Fakir.
- قد يكون الإصلاح من قبل أشخاص غير معتمدين ضارًا للمستخدم.

تحذير!

لا تستخدم منتجًا معيبًا أو تالفًا.

محتويات العلبة

- أرجل مانعة للانزلاق
- أداة عجن العجين
- أداة الخفق
- أداة الخلط
- مدخل الأدوات
- الهيكل العلوي
- غطاء الوعاء
- وعاء الخلط
- زر القفل
- مؤشرات مستوى السرعة
- زر ضبط السرعة

معلومات تقنية

فئة الحماية	II :	القدرة	1500 : واط كحد أقصى.
عمر الاستخدام	7 : سنوات	الجهد الكهربائي	220-240 : فولت~
		التردد	50/60 : هرتز

ملاحظة!

القيم الموضحة على الجهاز أو في الوثائق المطبوعة الأخرى المرفقة بالمنتج تم الحصول عليها في ظروف مختبرية وفقًا للمعايير ذات الصلة. قد تتغير هذه القيم حسب استخدام المنتج وظروف البيئة.

تعريف أجزاء المنتج

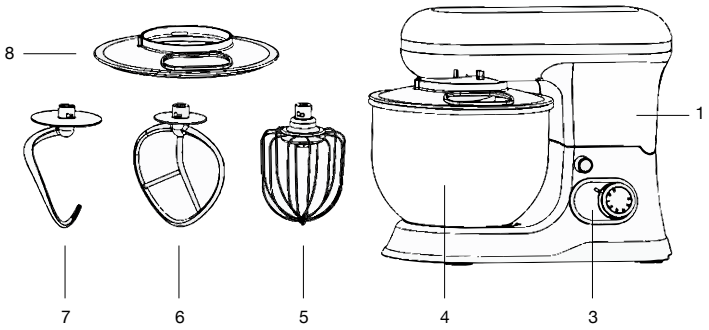

1. الهيكل العلوي
2. سلك التوصيل
3. زر التشغيل
4. وعاء الخلط المقاوم للصدأ
5. الخافق
6. الخلّاط
7. العجّان
8. غطاء وعاء الخلط

إعداد الجهاز

- يجب تنظيف جميع أجزاء الجهاز جيداً قبل الاستخدام الأول. (يرجى الرجوع إلى قسم تنظيف وصيانة الجهاز).
- ضع الجهاز على سطح مستوٍ، نظيف وجاف، ثم قم بتوصيله بمأخذ الكهرباء.
- ابدأ بخلط الطعام وفقاً للتعليمات، ثم قم بفتح الهيكل العلوي عن طريق تدوير زر القفل باتجاه عقارب الساعة.
- ضع وعاء الخلط المملوء بالمكونات ثم قم بتدويره عكس عقارب الساعة.
- قم بتركيب أداة عجن العجين أو أداة الخفق أو أداة الخلط في مدخل الأدوات، ثم قم بتدويرها باتجاه عقارب الساعة.
- ادفع الهيكل العلوي للأسفل عن طريق تدوير زر القفل عكس عقارب الساعة.
- يُوصى باستخدام أداة عجن العجين وأداة الخلط في نطاق السرعة من 1 إلى 4.
- يُوصى باستخدام أداة الخفق في نطاق السرعة من 1 إلى 6.
- تساعدك المعلومات التالية في اختيار الإعدادات الأساسية للمكونات التي ترغب في تحضيرها.
- يرجى مراعاة المعلومات التالية أثناء خلط الطعام.

تنبيه!

- يعمل كل مستوى سرعة ضمن النطاق المحدد.
- تُعتبر هذه الإعدادات مرجعية فقط. نظراً لأن مصدر وحجم وشكل المكونات قد يختلف، لا يمكننا ضمان الإعدادات المثلى لكل نوع من الطعام.

استخدام الجهاز

عجن أو خلط العجين:

- نسبة الطحين إلى الماء الموصى بها: لكل 100 جم من الطحين يُستخدم 72 جم من الماء.
- قم بتركيب أداة عجن العجين.
- تأكد من عدم تجاوز الكمية القصوى عند ملء الوعاء.
- اخلط على السرعة 1 لمدة 30 ثانية، ثم على السرعة 2 لمدة 4 دقائق تقريباً.
- لا تستخدم الجهاز لأكثر من 4 دقائق!

لخفق بياض البيض أو الكريمة:

- انتقل من السرعة 4 إلى 6، ثم اخفق بياض البيض باستمرار لمدة 4 دقائق تقريباً حتى يتصلب، حسب حجم البيض.
- الكمية القصوى هي 24 بيضة.
- لتحضير الكريمة المخفوقة، اخفق 250 مل من الكريمة الطازجة على السرعة من 4 إلى 6 لمدة 4 دقائق تقريباً.
- عند ملء وعاء الخلط بالحليب الطازج أو الكريمة أو المكونات الأخرى، تأكد من عدم تجاوز الحد الأقصى للكمية.
- يجب استخدام أداة خفق البيض.

لخلط العصائر أو المشروبات أو السوائل الأخرى:

- قم بخلط المكونات وفقاً للوصفة الموجودة بسرعة تتراوح بين 1 و6 لمدة 4 دقائق تقريباً.
- لا تتجاوز الكمية القصوى للوعاء.
- يجب استخدام أداة الخفق.

استخدام الجهاز تنظيف وصيانة الجهاز

- قبل التنظيف، تأكد من أن زر التشغيل في وضع "0" وأن الجهاز مفصول عن الكهرباء.
- انتظر حتى يبرد الجهاز قبل البدء في التنظيف.
- استخدم قطعة قماش مبللة ومنظفاً خفيفاً لتنظيف السطح الخارجي للجهاز.
- لا تستخدم المنظفات الكاشطة أو الكحول عند تنظيف الأجزاء الداخلية والخارجية أو غطاء الغبار الواقي (11).
- لا تعرض الجهاز للماء أثناء التنظيف.
- لا يمكن غسل أداة عجن العجين والخلاط وأداة خفق البيض في غسالة الصحون. يجب تنظيف الملحقات فقط بالماء الدافئ ومنظف الصحون.
- يمكن تنظيف الملحقات البلاستيكية ووعاء الخلط وأداة خفق البيض بالماء الدافئ.

ملاحظة!

- يجب عدم استخدام هذا الجهاز من قبل الأطفال. احفظ الجهاز وكابله في مكان بعيد عن متناول الأطفال.
- يمكن استخدام الجهاز من قبل الأشخاص ذوي القدرة الجسدية أو الحسية أو العقلية المحدودة أو نقص الخبرة والمعرفة، بشرط أن يتم الإشراف عليهم أو توجيههم بشأن استخدام الجهاز بأمان وفهم المخاطر المرتبطة به. يجب ألا يلعب الأطفال بالجهاز.

تنبيه!

لتجنب خطر إعادة ضبط الحماية الحرارية بشكل غير مقصود، لا ينبغي تشغيل هذا الجهاز عبر جهاز مؤقت خارجي أو دائرة تحكم يتم تشغيلها وإيقافها بانتظام بواسطة التيار الكهربائي.

تخزين الجهاز

- في حالة عدم استخدام الجهاز لفترة طويلة، يجب تخزين بشكل دقيق.
- تأكد من أن الجهاز غير متصل وأن الأجزاء جافة تمامًا.
- يجب الاحتفاظ بالجهاز في مكان بعيد عن متناول الأطفال.

إعادة التدوير

عند انتهاء عمر منتجك، اتبع الخطوات التالية لإعادة التدوير بشكل صحيح:

- قطع كابل الجهاز لجعله غير قابل للاستخدام.
- تخلص من الجهاز في صناديق النفايات المخصصة لهذه الأجهزة وفقًا للقوانين السارية في بلدك.
- لا ينبغي التخلص من النفايات الكهربائية مع النفايات المنزلية.
- ضع الجهاز في صناديق النفايات المخصصة للنفايات الكهربائية.
- التغليف المصنوع للجهاز من مواد قابلة لإعادة التدوير.
- تخلص من مواد التعبئة في صناديق إعادة التدوير المناسبة.
- يتوافق الجهاز مع توجيهات WEEE (النفايات الكهربائية والإلكترونية).

ملاحظة!

- تحقق مما إذا كنت تستطيع إصلاح المشكلة أو العطل بنفسك قبل الاتصال بخدمة العملاء. لذلك، يُرجى الرجوع إلى قسم "**استكشاف الأخطاء وإصلاحها**". إذا لم تتمكن من حل المشكلة أو العطل، اتصل بخدمة العملاء.
- قبل الاتصال، يُرجى تجهيز اسم الطراز ورقم المنتج التسلسلي.
- يمكنك العثور على هذه المعلومات على ملصق نوع المنتج.

رقم المساعدة: +902124**4440241**

استكشاف الأخطاء وإصلاحها

تمت مراجعة جهازك للتحقق من جودة لتجنب أي عيوب. ومع ذلك، إذا لم يعمل الجهاز لأي سبب من الأسباب، حاول الحلول المدرجة في الجدول التالي قبل الاتصال بخدمة الصيانة المعتمدة من Fakir.

المشكلة	السبب المحتمل	الحل
الجهاز لا يعمل	لا يوجد توصيل كهربائي	تحقق من المنفذ، هل هو متصل؟
	مفتاح التشغيل / الإيقاف معيب	تفحص الزر أو قم بتغييره
العجين ليس متجانسًا	نسب المواد غير صحيحة	يرجى مراجعة المكونات حسب الوصفة
	لم يتم ضبط سرعة الماكينة	اضبط السرعة
الجهاز يصدر ضوضاء	قطعة بالية أو مفقودة	تحقق من الأجزاء، استبدلها إذا لزم الأمر
	الآلة لم توضع بشكل صحيح	ضع الجهاز على سطح مستو
يتوقف أثناء صنع العجين	حمولة زائدة	يرجى تقليل كمية المواد
	المحرك ارتفعت حرارته	اترك الجهاز يرتاح، ثم حاول مرة أخرى
لا يصنع العجين	لم يتم ضبط الجهاز بشكل صحيح	راجع دليل المستخدم
	المواد ناقصة	أضف المواد اللازمة

لتجنب تلف الجهاز، اتبع هذه الخطوات لنقل جهازك بأمان:

- نقل الجهاز في التعبئة الأصلية.
- إذا لم تكن التعبئة الأصلية متاحة، استخدم تغليفًا مناسبًا وناعمًا يحمي الجهاز.

دستورالعمل‌های استفاده 47
معنی نمادها 47
مسئولیت 47
اعلام تطابق CE 47
محدوده استفاده 47
استفاده غیرمجاز 48
هشدارهای ایمنی 48
باز کردن جعبه 49
محتویات جعبه 50
اطلاعات فنی 50
آشنایی با قطعات محصول 50
راه اندازی دستگاه 51
استفاده از دستگاه 51
نظافت و مراقبت از دستگاه 52
نگهداری دستگاه 52
بازیافت 52
رفع مشکلات 53
حمل و نقل 53

مشتری گرامی،

امیدواریم از استفاده از محصول خود لذت ببرید. از اینکه **Fakir Hausgeräte**، شرکت پیشرو در فناوری‌های نوآورانه، را انتخاب کرده‌اید، سپاسگزاریم. لطفاً قبل از استفاده از محصول، این راهنمای کاربر را به دقت مطالعه کرده و برای مراجعه در آینده نگهداری کنید.ل.

دستورالعمل‌های استفاده

این دستورالعمل‌ها برای استفاده صحیح و ایمن از دستگاه تهیه شده است. برای امنیت خود و دیگران، لطفاً قبل از روشن کردن دستگاه، راهنمای کاربر را مطالعه کنید.

معنی نمادها

در این راهنمای کاربر نمادهای زیر را خواهید دید:

هشدار!

این نماد نشان‌دهنده خطراتی است که ممکن است منجر به جراحت یا مرگ شود.

توجه!

این نماد نشان‌دهنده خطراتی است که ممکن است باعث آسیب یا خرابی محصول شود.

یادداشت!

شامل اطلاعات مهم و مفید است.

مسئولیت

شرکت Fakir Elektrikli Ev Aletleri San. ve Tic. A.Ş. هیچگونه مسئولیتی در قبال آسیب‌ها یا تعمیراتی که خارج از مراکز خدمات مجاز Fakir انجام شده یا استفاده نادرست از دستگاه که ناشی از عدم رعایت دستورالعمل‌های موجود در این راهنمای کاربر باشد، نمی‌پذیرد.

اعلام تطابق CE

این دستگاه کاملاً مطابق با دستورالعمل‌های اتحادیه اروپا EU/2014/30 در زمینه سازگاری الکترومغناطیسی و EU/2014/35 در زمینه ولتاژ پایین است. این محصول دارای علامت CE روی برچسب مدل دستگاه است.

محدوده استفاده

مدل محصول برای استفاده خانگی طراحی شده است. مناسب برای استفاده در محیط‌های کاری یا صنعتی نمی‌باشد. در صورت بروز هرگونه عیب ناشی از این نوع استفاده، خدمات ما تحت پوشش گارانتی نخواهد بود.

استفاده غیرمجاز

در موارد زیر، استفاده غیرمجاز می‌تواند منجر به آسیب به دستگاه یا ایجاد جراحات شود:

- **قابلیت‌های محدود و نظارت:** این دستگاه نباید توسط افراد (شامل کودکان) با قابلیت‌های فیزیکی، حسی، یا ذهنی محدود یا کمبود تجربه و/یا دانش استفاده شود، مگر اینکه تحت نظارت یک شخص مسئول باشند یا دستورالعمل‌های استفاده ایمن از دستگاه را دریافت کرده باشند. کودکان باید تحت نظارت قرار گیرند تا مطمئن شوید که با دستگاه بازی نمی‌کنند.
- **استفاده با قابلیت‌های محدود:** دستگاه می‌تواند توسط کودکان ۸ ساله و بالاتر و افرادی با قابلیت‌های فیزیکی، حسی، یا ذهنی محدود یا کمبود تجربه و دانش تنها در صورت نظارت و دریافت دستورالعمل‌های استفاده ایمن و درک خطرات احتمالی استفاده شود.
- **مواد بسته‌بندی:** مواد بسته‌بندی مانند کیسه‌ها را از دسترس کودکان دور نگه دارید. خطر خفگی وجود دارد!
- **تمیز کردن و نگهداری:** کودکان زیر ۸ سال نباید دستگاه را تمیز یا نگهداری کنند مگر اینکه تحت نظارت باشند.
- **ایمنی دستگاه و کابل:** دستگاه و کابل آن را از دسترس کودکان زیر ۸ سال دور نگه دارید. کودکان باید تحت نظارت قرار گیرند تا مطمئن شوید که با دستگاه بازی نمی‌کنند. دستگاه‌های برقی اسباب‌بازی برای کودکان نیستند. بنابراین، دستگاه را در مکانی دور از دسترس کودکان استفاده و نگهداری کنید. ممکن است کودکان از خطرات مربوط به استفاده از دستگاه‌های برقی آگاه نباشند. اطمینان حاصل کنید که سیم برق از دستگاه آویزان نباشد.

هشدارهای ایمنی

هنگام استفاده از دستگاه برقی، همیشه باید اقدامات احتیاطی زیر را برای جلوگیری از آتش‌سوزی، برق‌گرفتگی و صدمات شخصی انجام دهید:

- **راهنمای کاربر را بخوانید:** اطلاعات موجود در راهنمای کاربر را با دقت بخوانید و آن را نگه دارید. اگر دستگاه را به شخص دیگری می‌دهید، فراموش نکنید که راهنما را نیز به همراه آن بدهید.
- **اولین استفاده:** وقتی محصول را از بسته‌بندی آن خارج می‌کنید، اطمینان حاصل کنید که تمام لوازم جانبی و قطعات کامل هستند. اگر قطعه‌ای در جعبه نیست، به نزدیک‌ترین مرکز خدمات مجاز Fakir مراجعه کنید. کیسه‌های محافظ لوازم جانبی و قطعات را برای جلوگیری از خطر خفگی دور از دسترس کودکان و نوزادان نگه دارید.
- **وضعیت دستگاه را بررسی کنید:** اگر فکر می‌کنید دستگاه، بدنه، کابل یا دوشاخه آن مشکلی دارد، دستگاه را روشن نکنید و به نزدیک‌ترین مرکز خدمات مجاز Fakir مراجعه کنید.
- **ایمنی کابل و دوشاخه:** اگر کابل برق یا دوشاخه دچار نقص یا آسیب شده است، از دستگاه استفاده نکنید. دستگاه را با کابل تمدید استفاده نکنید و اطمینان حاصل کنید که کابل برق با منبع گرما یا

لبه‌های تیز تماس نداشته باشد. هنگام جدا کردن دوشاخه از پریز، همیشه دوشاخه را از پریز بکشید. کابل را نکشید و دستگاه را از کابل بلند نکنید.

- **ایمنی کودکان:** دستگاه خود را هرگز زمانی که به پریز برق متصل است بدون نظارت رها نکنید. به کودکان اجازه ندهید بدون نظارت با دستگاه بازی کنند. کابل برق دستگاه را در جایی که کودکان به آن دسترسی ندارند نگه دارید. دستگاه‌های برقی اسباب‌بازی کودکان نیستند.
- **استفاده از دستگاه:** از دستگاه در فضای باز استفاده نکنید. دستگاه شما ممکن است تحت تأثیر خاک یا باران قرار گیرد. دستگاه خود را در آب فرو نبرید و از باران یا رطوبت محافظت کنید. دستگاه با نیروی برق کار می‌کند و خطر برق‌گرفتگی وجود دارد. بنابراین، هرگز با دست‌های خیس به دوشاخه دست نزنید. از دستگاه برای تمیز کردن مواد قابل اشتعال یا انفجاری (مانند بنزین یا الکل)، اشیاء سوزان یا دودکننده (مانند سیگار، کبریت یا خاکستر داغ) استفاده نکنید.
- **تعمیر و نگهداری:** قبل از تمیز کردن و نگهداری دستگاه، دوشاخه را از پریز برق بکشید و بگذارید دستگاه خنک شود.
- **محدودیت‌های استفاده:** از دستگاه برقی فقط برای مقاصد مشخص شده استفاده کنید. استفاده از دستگاه برخلاف دستورالعمل‌ها ممکن است عمر دستگاه را کاهش دهد و خطرات ایمنی ایجاد کند.



قوانین ایمنی و دستورالعمل‌های استفاده را به دقت در این راهنمای کاربر مطالعه کنید.
این راهنمای کاربر را برای استفاده‌های آینده نگهداری کنید.

باز کردن جعبه

- قبل از استفاده اولیه، دستگاه و لوازم جانبی را از جعبه خارج کرده و از نظر آسیب‌دیدگی یا عیب بررسی کنید. اگر دستگاه آسیب‌دیده یا معیوب است، از آن استفاده نکنید و به سرویس مجاز Fakir مراجعه کنید.
- تعمیر باید تنها توسط مراکز خدمات مجاز Fakir انجام شود.
- تعمیر توسط افراد غیرمجاز ممکن است برای کاربر مضر باشد.

هشدار!

از استفاده از محصول معیوب یا آسیب‌دیده خودداری کنید.

محتویات جعبه

- پاهای بدون لغزش
- دستگاه درست کردن خمیر
- دستگاه همزن
- دستگاه اختلاط
- ورودی دستگاه
- مدخل الأدوات
- بالاتنه
- درپوش محفظه
- محفظه اختلاط
- دکمه کلید
- نشانگرهای سطح سرعت
- دکمه تنظیم سرعت

اطلاعات فنی

کلاسه حفاظتی	: II	حداکثر توان	: 1500 وات
طول عمر	: 7 سال	ولتاژ	: 220-240 ولت ~
		فرکانس	: 50/60 هرتز

یادداشت!

مقادیر ذکر شده بر روی دستگاه یا در مستندات چاپی دیگر همراه با محصول، در شرایط آزمایشگاهی و بر اساس استانداردهای مربوطه به دست آمده است. این مقادیر ممکن است بسته به استفاده از محصول و شرایط محیطی تغییر کند.

آشنایی با قطعات محصول

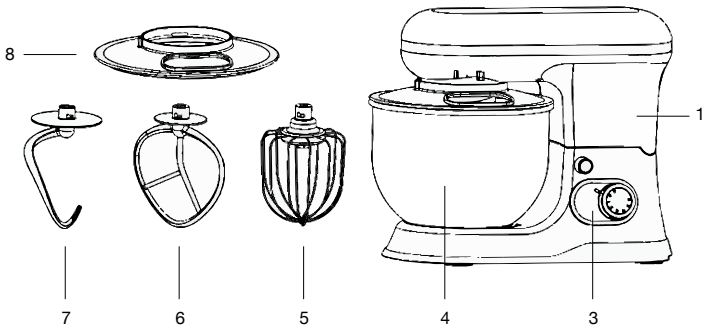

1. بالاتنه
2. کابل اتصال
3. دکمه روشن کردن
4. کاسه مخلوط کن ضد زنگ
5. همزن
6. میکسر
7. خمیر کن
8. درپوش کاسه مخلوط کن

راه اندازی دستگاه

- قبل از اولین استفاده، تمام قسمت های دستگاه باید کاملا تمیز شوند. (به بخش: تمیز کردن و نگهداری دستگاه مراجعه کنید).
- دستگاه را روی یک سطح صاف، تمیز و خشک قرار دهید و سپس دستگاه را به پریز وصل کنید.
- ابتدا غذا را طبق دستور مخلوط کنید سپس دکمه کلید را در جهت عقربه های ساعت بچرخانید تا قسمت بالایی بدنه باز شود.
- کاسه همزن پر از مواد را وارد کنید و سپس آن را در خلاف جهت عقربه های ساعت بچرخانید.
- دستگاه خمیر ورز، دستگاه همزن یا دستگاه مخلوط کن را در ورودی دستگاه قرار دهید و سپس آن را در جهت عقربه های ساعت بچرخانید.
- با چرخاندن دکمه کلید در خلاف جهت عقربه های ساعت، بالاتنه را به سمت پایین فشار دهید.
- استفاده از دستگاه خمیر ورز و همزن در محدوده سرعت 1-4 توصیه می شود.
- استفاده از ضمیمه همزن در محدوده سرعت 1-6 توصیه می شود.
- اطلاعات زیر به شما کمک می کند تا تنظیمات اولیه موادی که می خواهید تهیه کنید را انتخاب کنید. لطفاً هنگام مخلوط کردن غذاها به اطلاعات زیر توجه کنید.

توجه!

- هر سطح سرعت در یک جای تعریف شده عمل می کند.
- لطفاً توجه داشته باشید که این تنظیمات فقط برای مقاصد مرجع هستند. از آنجایی که منبع، اندازه، شکل و برند غذا ممکن است متفاوت باشد، ما نمی توانیم بهترین تنظیمات را برای غذای شما تضمین کنیم.

استفاده از دستگاه

برای مخلوط کردن یا ورز دادن خمیر:

- نسبت آرد و آب توصیه شده: برای هر 100 گرم آرد 72 گرم آب مصرف می شود.
- قطعه ورز دادن خمیر را مونتاژ کنید.
- هنگام پر کردن محفظه، لطفا دقت کنید که از حداکثر مقدار تجاوز نکنید.
- به مدت 30 ثانیه روی سرعت 1 و تقریباً 4 دقیقه با سرعت 2 مخلوط کنید.
- هرگز بیش از 4 دقیقه از این دستگاه استفاده نکنید!

هم زدن سفیده تخم مرغ یا خامه:

- از سرعت 4 به سرعت 6 تغییر دهید، سفیده تخم مرغ را با همزن بزنید.
- بسته به اندازه تخم مرغ ها 4دقیقه را بزنید تا غلیظ شود.
- حداکثر تعداد 24 تخم مرغ می باشد.
- برای خامه فرم گرفته 250 میلی لیتر خامه تازه را با سرعت 4 تا 6 حدود 4 دقیقه بزنید.
- هنگام پر کردن شیشه مخلوط کن با شیر تازه، خامه یا سایر مواد، لطفاً مطمئن شوید که از حداکثر کیفیت تجاوز نکنید.
- باید از همزن تخم مرغ استفاده شود.

مخلوط کردن Shake ، کوکتل یا مایعات دیگر:

- مواد را طبق دستور فعلی با سرعت 1 تا 6 به مدت تقریبی 4 دقیقه مخلوط کنید.
- از حداکثر مقدار محفظه تجاوز نکنید.
- باید از همزن مخلوط کننده استفاده شود.

نظافت و مراقبت از دستگاه

- قبل از تمیز کردن، لطفاً مطمئن شوید که کلید روشن کننده در موقعیت "0" است و دوشاخه از پریز جدا شده است.
- پس از استفاده، صبر کنید تا دستگاه قبل از تمیز کردن خنک شود.
- از یک پارچه مرطوب و مواد شوینده ملایم برای تمیز کردن سطح بیرونی دستگاه استفاده کنید.
- از مواد شوینده خورنده یا الکل هنگام تمیز کردن داخل و خارج و درپوش محفظه گرد و غبار استفاده نکنید (11).
- هرگز اجازه ندهید دستگاه برای تمیز کردن آن با آب تماس پیدا کند.
- خمیر ورز، میکسر همزن، همزن تخم مرغ را نمی توان در ماشین ظرفشویی شست. لوازم جانبی را فقط باید با آب گرم و مایع ظرفشویی تمیز کرد.
- لوازم پلاستیکی، کاسه مخلوط کننده و همزن تخم مرغ را می توان با آب گرم تمیز کرد.

توجه داشته باشید!

- این دستگاه نباید توسط کودکان استفاده شود. دستگاه و کابل آن را دور از دسترس کودکان قرار دهید.
- این دستگاه ها مشروط بر اینکه نظارت یا دستورالعمل های مربوط به استفاده ایمن از دستگاه و درک خطرات مربوطه به آنها داده شده باشد ممکن است توسط افرادی با توانایی های جسمی، حسی یا ذهنی کاهش یافته یا فاقد تجربه و دانش مورد استفاده قرار گیرد. کودکان نباید با دستگاه بازی کنند.

توجه!

برای جلوگیری از خطر ناشی از تنظیم مجدد قطعه حرارتی ، این دستگاه نباید توسط یک دستگاه قطع کننده مدار خارجی مانند تایمر تغذیه شود یا به مداری متصل شود که به طور منظم توسط برق اصلی روشن و خاموش می شود.

نگهداری دستگاه

- اگر قصد ندارید برای مدت طولانی از دستگاه استفاده کنید، آن را در جای خشک و خنک نگهداری کنید.
- مطمئن شوید که دستگاه از برق جدا شده و قطعات آن کاملاً خشک شده است.
- دستگاه را دور از دسترس کودکان قرار دهید.

بازیافت

هنگامی که عمر محصول شما به پایان رسید، مراحل زیر را برای بازیافت صحیح دنبال کنید:

- کابل دستگاه را قطع کرده و آن را غیرقابل استفاده کنید.
- دستگاه را در سطل‌های زباله مخصوص این نوع دستگاه‌ها طبق قوانین جاری کشور خود قرار دهید.
- زباله‌های الکتریکی نباید با زباله‌های خانگی دفع شوند.
- دستگاه را در سطل‌های زباله الکتریکی قرار دهید.
- بسته‌بندی دستگاه از مواد قابل بازیافت ساخته شده است.
- مواد بسته‌بندی را در سطل‌های مناسب بازیافت قرار دهید.
- دستگاه با دستورالعمل‌های WEEE (پسماندهای الکتریکی و الکترونیکی) مطابقت دارد.

یادداشت!

- قبل از تماس با خدمات مشتری، بررسی کنید که آیا می‌توانید مشکل یا عیب را خودتان برطرف کنید. برای این کار، لطفاً به بخش "رفع مشکلات" مراجعه کنید. اگر نتوانستید مشکل یا عیب را حل کنید، با خدمات مشتری تماس بگیرید.
- قبل از تماس، لطفاً نام مدل و شماره سریال محصول را آماده داشته باشید.
- این اطلاعات را می‌توانید روی برچسب نوع محصول پیدا کنید.

خط کمک: 902124440241+

رفع مشکلات

دستگاه شما تحت بررسی کیفیت برای جلوگیری از هرگونه عیب قرار گرفته است. با این حال، اگر دستگاه به هر دلیلی کار نمی‌کند، قبل از مراجعه به سرویس مجاز Fakir، سعی کنید راه‌حل‌های موجود در جدول زیر را امتحان کنید.

راه حل	علت احتمالی	ایراد
دستگاه کار نمی کند.	اتصال برق وجود ندارد. دکمه روشن/خاموش معیوب است.	آیا پریز به چک کن وصل است؟ دکمه را کنترل یا جایگزین کنید.
خمیر یکدست نمی شود.	نسبت مواد نادرست است. سرعت دستگاه تنظیم نشده است.	مواد را طبق دستور غذا مرور کنید. سرعت را تنظیم کنید.
سر و صدا میکند.	قطعه فرسوده یا کمبود قطعه. دستگاه به درستی قرار نگرفته است.	قطعات را بررسی کنید، در صورت لزوم تعویض کنید.
		آن را روی یک سطح صاف قرار دهید.
هنگام درست کردن خمیر متوقف می شود.	زیاد از حد کار کردن.	مواد را کاهش دهید.
	موتور گرم شده است.	اجازه دهید دستگاه استراحت کند، سپس دوباره امتحان کنید.
خمیر درست نمیکند.	دستگاه به درستی تنظیم نشده است.	راهنمای کاربر را ببینید.
	کمبود مواد.	مواد لازم را اضافه کنید.

حمل و نقل

برای جلوگیری از آسیب به دستگاه، مراحل زیر را برای حمل و نقل ایمن دستگاه دنبال کنید:

- دستگاه را در بسته‌بندی اصلی آن حمل کنید.
- اگر بسته‌بندی اصلی موجود نیست، از بسته‌بندی مناسب و نرم برای محافظت از دستگاه استفاده کنید.

Üretici/İthalatçı - Manufacturer / Importer:
Fakir Elektrikli Ev Aletleri San. ve Tic. A.Ş.
Saruhan Plaza, Basın Ekspres Yolu, No:39 K.Çekmece / İstanbul, TÜRKİYE
Tel: +90 212 249 70 69
Faks: +90 212 293 39 11
Yetkili Servislerimize www.fakir.com.tr'den ulaşabilirsiniz
Müşteri Hizmetleri: 444 0 241
www.fakir.com.tr

Fakir Hausgeräte GmbH
Industriestraße 6 D-71665 Vaihingen / Enz
Postfach 1480 D-71657 Vaihingen / Enz
Tel.: +49 7042 / 912-0
Fax: +49 7042 / 912-360
www.fakir.de

GARANTİ ŞARTLARI

1. Garanti süresi, malın teslim tarihinden itibaren başlar ve iki (2) yıldır.
2. Satıcı ve üretici/ithalatçı tarafından malın tüketiciye teslim tarihi ve yeri yazılarak kaşelenip imzalanmayan garanti belgeleri geçersizdir.
3. Kullanıcının malı tanıtma ve kullanım kılavuzunda yer alan hususlara aykırı kullanımlardan kaynaklanan hasar ve arızalar (çizilme, kırılma, kopma, vb.) garanti kapsamı dışındadır. Arızalarda kullanım hatasının bulunup bulunmadığı, yetkili servis istasyonları, yetkili servis istasyonunun mevcut olmaması halinde sırasıyla; malın satıcısı, ithalatçısı veya üreticisinden birisi tarafından mala ilişkin azami tamir süresi içerisinde düzenlenen raporla belirlenir ve bu raporun bir nüshası tüketiciye verilir. Tüketiciler, rapora ilişkin olarak bilirkişi tarafından tespit yapılması talebiyle uyuşmazlığın parasal değerini dikkate alarak tüketici hakem heyetine veya tüketici mahkemesine başvurabilir. Belirtilen haller dışında, bütün parçaları dahil olmak üzere malın tamamı garanti süresi boyunca firmamızın garantisi altındadır.
4. Sarf malzemeleri ve kullanıma bağlı olarak eskiyen, yıpranan, kireçlenen, kirlenme nedeniyle işlevini yitiren parçalar ve bu parçaların işlevlerini yitirmesi nedeniyle oluşan hasar ve arızalar, garanti kapsamı dışındadır. Bu parçalar yetkili servislerden ücreti mukabilinde satın alınabilecektir. Yetkili servislerden satın alınmayan parçalar nedeni ile oluşan arızalar garanti kapsamı dışındadır.
5. Ürüne ilişkin; ürün tanıtımı, montaj işlemleri, teknik kontroller vs. işlemler dâhil ancak bunlarla sınırlı olmamak üzere, Yetkili servis dışındaki şahısların müdahalesi durumunda, malın tamamı garanti kapsamı dışındadır.
6. Voltaj düşmesi veya yükselmesinden dolayı veya hatalı elektrik tesisatı nedeniyle meydana gelebilecek arızalar garanti kapsamı dışındadır.
7. Malın garanti süresi içerisinde arızalanması durumunda, tamirde geçen süre garanti süresine eklenir. Malın tamir süresi en fazla 20 iş günüdür. Bu süre, garanti süresi içerisinde mala ilişkin arızanın yetkili servis istasyonuna veya satıcıya bildirimi tarihinde, garanti süresi dışında ise malın yetkili servis istasyonuna teslim tarihinden itibaren başlar. Tüketici, arıza bildirimini; telefon, fax, e-posta, iadeli taahhütlü mektup veya benzeri bir yolla yapabilir. Ancak uyuşmazlık halinde ispat yükü tüketiciye aittir.
8. Malın garanti süresi içerisinde yetkili servis istasyonuna veya satıcıya tesliminden itibaren arızasının 10 iş günü içerisinde giderilmemesi halinde, üretici veya ithalatçı; malın tamiri tamamlanıncaya kadar, benzer özelliklere sahip başka bir malı tüketicinin kullanımına tahsis edecektir. Benzer özelliklere sahip başka bir malın tüketici tarafından istenmemesi halinde üretici veya ithalatçı bu yükümlülükten kurtulur.
9. İş günü; ulusal, resmi ve dini bayram günleri ile yılbaşı, 1 Mayıs ve Pazar günleri dışındaki çalışma günleridir.
10. Malın garanti süresi içerisinde, gerek malzeme ve işçilik, gerekse montaj hatalarından dolayı arızalanması halinde, işçilik masrafı, değiştirilen parça bedeli ya da başka herhangi bir ad altında hiçbir ücret talep etmeksizin tamiri yapılacaktır.
11. Malın garanti süresi dışında, servis istasyonları tarafından verilen montaj, bakım ve onarım hizmetiyle ilgili olarak, bir yıl içerisinde aynı arızanın tekrarı halinde tüketiciden herhangi bir isim altında ücret istenemez. Tüketicinin malı kullanım kılavuzunda yer alan hususlara aykırı kullanmasından kaynaklanan arızalar bu madde kapsamı dışındadır.
12. Malın ayıplı olduğunun anlaşılması durumunda tüketici, aşağıda sınırlı sayıda sayılan seçimlik haklardan birini kullanabilir:
    a. Satılanı geri vermeye hazır olduğunu bildirerek sözleşmeden dönme,
    b. Satılanı alıkoyup ayıp oranında satış bedelinden indirim isteme,
    c. Aşırı bir masraf gerektirmediği taktirde, bütün masrafları satıcıya ait olmak üzere satılanın ücretsiz onarılmasını isteme,
    d. İmkân varsa, satılanın ayıpsız bir misli ile değiştirilmesini isteme
13. Tüketicinin onarım hakkını kullanmasına rağmen malın;
    a. Tüketiciye teslim edildiği tarihten itibaren garanti süresi içinde kalmak kaydıyla tekrar arızalanması,
    b. Tamiri için 29029 sayılı Resmi Gazete'de yayımlanan Satış Sonrası Hizmetler Yönetmeliği'nde belirtilen gereken azami sürenin aşılması,
    c. Tamirin mümkün olmadığının yetkili servis istasyonu, satıcı, üretici veya ithalatçı tarafından bir raporla belirlenmesi durumlarında tüketici malın ücretsiz değiştirilmesini, bedel iadesini veya ayıp oranında bedel indirimini talep edebilir.
14. Malın ayıpsız misli ile değiştirilmesinin satıcı için orantısız güçlükleri beraberinde getirecek olması halinde tüketici, sözleşmeden dönme veya ayıp oranın bedelden indirim haklarından birini kullanabilir. Orantısızlığın tayininde malın ayıpsız değeri, ayıbın önemi ve diğer seçimlik haklara başvurmanın tüketici açısından sorun teşkil edip etmeyeceği gibi hususlar dikkate alınır.
15. Garanti uygulaması sırasında değiştirilen malın garanti süresi, satın alınan malın kalan garanti süresi ile sınırlıdır.
16. Satılan mala ilişkin düzenlenen faturalar garanti belgesi yerine geçmez.
17. Garanti belgesi ile ilgili olarak çıkabilecek sorunlar için Ticaret Bakanlığı Tüketicinin Korunması ve Piyasa Gözetimi Genel Müdürlüğü'ne başvurulabilir.
18. Tüketiciler şikâyet ve itirazları konusundaki başvurularını tüketici hakem heyetlerine ve tüketici mahkemelerine yapabilirler.

GARANTİ BELGESİ

İMALATÇI / İTHALATÇI FİRMANIN

ÜNVANI : Fakir Elektrikli Ev Aletleri San. ve Tic. A.Ş.

MERKEZ ADRESİ : Saruhan Plaza, Basın Ekspres Yolu, No:39 Küçükçekmece, İstanbul / TÜRKİYE

TELEFONU : 0 212 249 70 69

FAKSI : 0 212 251 51 42

FİRMA YETKİLİSİNİN

İMZASI - KAŞESİ :

Fakir HAUSGERÄTE FAKİR ELEKTRİKLİ EV ALETLERİ SAN. VE TİC. A.Ş.
FAKIR ELECTRICAL APPLIANCES IND. & TRADE INC.
Merkez: Halkalı Merkez Mah. Basın Ekspres Cad. No: 39
Küçükçekmece / İstanbul
Tel: +90 (212) 249 70 69 **Fax:** +90 (212) 296 39 11
Mersis No.: 0385051591000018 **İşletme Mrk.** İstanbul
Ticaret Sicil No.:633744 **Boğaziçi Kurumlar V.D.**3850515910

ÜRÜNÜN

CİNSİ : Mutfak Şefi

MARKASI : Fakir

MODELİ : MixyChef

BANDROL VE SERİ NO :

TESLİM TARİHİ VE YERİ :

GARANTİ SÜRESİ : 2 YIL

AZAMİ TAMİR SÜRESİ : 20 (YİRMİ) İŞ GÜNÜ

SATICI FİRMANIN

ÜNVANI :

ADRESİ :

TELEFONU :

FAKSI :

FATURA TARİH VE NO :

TARİH - KAŞE - İMZA :

Bu belgenin kullanılmasına; 6502 sayılı Tüketicinin Korunması Hakkında Kanun ve bu Kanun'a dayanılarak yürürlüğe konulan Garanti Belgesi Uygulama Esaslarına Dair Yönetmelik uyarınca, T.C. Gümrük ve Ticaret Bakanlığı Tüketicinin Korunması ve Piyasa Gözetim Genel Müdürlüğü tarafından izin verilmiştir.

Farklı dillerde kullanım kılavuzu için QR kodu okutunuz.

Scan the QR code for the user manual in different languages.

Kullanım kılavuzuna **destek.fakir.com.tr** adresinden de ulaşabilirsiniz.

egaranti kayıt için QR kodu okutun.

egaranti kayıt için **fakir.egaranti.com** adresinden de ulaşabilirsiniz.