DESIGNED, TESTED AND
APPROVED **IN GERMANY**

Fakir
HAUSGERÄTE

THERMO **STEAM**

Dampfreiniger
Steam Cleaner
Buharlı Temizleyici
Пароочиститель
منظف البخار
تمیزکننده بخار



DE Benutzerhandbuch
EN User Manual
TR Kullanım Kılavuzu
RU Руководство По Эксплуатации
AR دليل استخدام
FA راهنمای کاربر

DE Gewährleistungszertifikat
EN Warranty Certificate
TR Garanti Belgesi
RU Гарантийный Талон
AR شهادة الضمان
FA ضمانت نامه

Deutsch 3
English..... 21
Türkçe..... 37
Русский 53
العربية.....73
فارسی 89

Deutsch

Über diese Bedienungsanleitung 4
Bedeutung der Symbole 4
Haftung 4
CE-Konformitätserklärung 4
Bestimmungsgemäße Verwendung 4
Unbefugte Verwendung 5
Sicherheitshinweise 5
Produktspezifische Sicherheitshinweise 7
Auspacken 8
Lieferumfang 9
Technische Daten 9
Gerätekomponenten 10
Zubehör 10
Bedienung des Gerätes 11
Gebrauchsweise 12
Verwendung des Zubehörs 15
Reinigung und Pflege 18
Aufbewahrung 19
Recycling und Entsorgung 19
Fehlerbehebung 20
Transport und Versand 20

Sehr geehrter Kunde,

wir wünschen Ihnen viel Freude bei der Nutzung Ihres Produkts.

Vielen Dank, dass Sie sich für Fakir Hausgeräte entschieden haben, eine führende Marke für innovative Technologien. Bitte lesen Sie diese Bedienungsanleitung vor der Verwendung des Produkts sorgfältig durch und bewahren Sie sie zum späteren Nachschlagen auf.

Über diese Bedienungsanleitung

Diese Bedienungsanleitung wurde erstellt, um die korrekte und sichere Verwendung des Geräts zu gewährleisten. Lesen Sie diese Bedienungsanleitung vor der Verwendung des Produkts sorgfältig durch, um Ihre eigene Sicherheit und die Sicherheit der Personen in Ihrer Umgebung zu gewährleisten.

Bedeutung der Symbole

In dieser Bedienungsanleitung werden die folgenden Symbole verwendet:

WARNUNG!

Kennzeichnet Gefahren, die zu Verletzungen oder zum Tod führen können.

ACHTUNG!

Kennzeichnet Gefahren, die zu Schäden oder Fehlfunktionen des Produkts führen können.

HINWEIS!

Kennzeichnet wichtige und nützliche Informationen zur Verwendung.

Haftung

Die Fakir Elektrikli Ev Aletleri San. ve Tic. A.Ş. übernimmt keine Haftung für Schäden, die durch die Nichtbeachtung der in dieser Bedienungsanleitung enthaltenen Anweisungen, durch Reparaturen außerhalb der autorisierten Fakir-Kundendienste oder durch eine nicht bestimmungsgemäße Verwendung des Geräts entstehen.

CE-Konformitätserklärung

CE Dieses Gerät entspricht vollständig der Richtlinie 2014/30/EU über die elektromagnetische Verträglichkeit sowie der Niederspannungsrichtlinie 2014/35/EU der Europäischen Union. Das Produkt trägt die CE-Kennzeichnung auf dem Typenschild.

Bestimmungsgemäße Verwendung

Dieses Produkt ist ausschließlich für den Gebrauch im Haushalt bestimmt. Es ist nicht für den gewerblichen oder industriellen Einsatz geeignet.

Schäden, die durch eine nicht bestimmungsgemäße Verwendung entstehen, sind von der Garantie ausgeschlossen. In solchen Fällen erfolgt der Kundendienst kostenpflichtig.

Unbefugte Verwendung

- **Eingeschränkte Fähigkeiten und Beaufsichtigung:** Dieses Gerät darf nicht von Personen (einschließlich Kindern) mit eingeschränkten körperlichen, sensorischen oder geistigen Fähigkeiten oder mangelnder Erfahrung und Kenntnis verwendet werden, es sei denn, sie werden von einer für ihre Sicherheit verantwortlichen Person beaufsichtigt oder in die sichere Verwendung des Geräts eingewiesen.
- **Verwendung durch Personen mit eingeschränkten Fähigkeiten:** Dieses Gerät kann von Kindern ab 8 Jahren sowie von Personen mit eingeschränkten körperlichen, sensorischen oder geistigen Fähigkeiten oder mangelnder Erfahrung und Kenntnis verwendet werden, sofern sie beaufsichtigt werden, in die sichere Verwendung des Geräts eingewiesen wurden und die damit verbundenen Gefahren verstehen.
- **Sicherheit von Kindern:** Kinder dürfen nicht mit dem Gerät spielen. Kinder sollten beaufsichtigt werden, um sicherzustellen, dass sie nicht mit dem Gerät spielen.
- **Reinigung und Wartung:** Reinigungs- und Wartungsarbeiten dürfen von Kindern nur unter Aufsicht durchgeführt werden.
- **Verpackungsmaterialien:** Bewahren Sie Verpackungsmaterialien (Plastiktüten usw.) außerhalb der Reichweite von Kindern auf. Es besteht Erstickungsgefahr.
- **Sicherheit von Gerät und Kabel:** Bewahren Sie das Gerät und das Netzkabel außerhalb der Reichweite von Kindern auf. Lassen Sie das Netzkabel nicht vom Gerät herunterhängen.

Sicherheitshinweise

Beim Gebrauch eines elektrischen Geräts sind die folgenden grundlegenden Sicherheitsmaßnahmen stets einzuhalten, um das Risiko von Brand, Stromschlag und Verletzungen zu verringern:

- **Lesen Sie die Bedienungsanleitung:** Lesen Sie diese Bedienungsanleitung vor der Verwendung des Geräts sorgfältig durch und bewahren Sie sie zum späteren Nachschlagen auf. Wenn Sie das Gerät an eine andere Person weitergeben, geben Sie auch diese Bedienungsanleitung mit.

- **Erste Verwendung:** Vergewissern Sie sich nach dem Auspacken des Geräts, dass alle Teile und Zubehörteile vollständig vorhanden sind. Sollten Teile fehlen oder beschädigt sein, wenden Sie sich an einen autorisierten Fakir-Kundendienst. Halten Sie Verpackungsmaterialien von Kindern fern.
- **Überprüfen Sie den Zustand des Geräts:** Verwenden Sie das Gerät nicht, wenn Sie Schäden am Gehäuse, Netzkabel oder Stecker vermuten. Wenden Sie sich an einen autorisierten Fakir-Kundendienst.
- **Sicherheit von Kabel und Stecker:** Verwenden Sie das Gerät nicht, wenn das Netzkabel oder der Stecker beschädigt ist. Die Verwendung von Verlängerungskabeln wird nicht empfohlen. Halten Sie das Kabel von Wärmequellen, scharfen Kanten und beweglichen Teilen fern. Ziehen Sie beim Ausstecken immer am Stecker und nicht am Kabel. Tragen oder heben Sie das Gerät nicht am Netzkabel an.
- **Sicherheit von Kindern:** Lassen Sie das Gerät während des Betriebs nicht unbeaufsichtigt. Erlauben Sie Kindern nicht, mit dem Gerät zu spielen. Elektrische Geräte sind kein Spielzeug.
- **Verwendung des Geräts:** Verwenden Sie das Gerät ausschließlich für den vorgesehenen Zweck. Verwenden Sie es nicht im Freien, in feuchten Umgebungen oder auf übermäßig feuchten Oberflächen. Tauchen Sie das Gerät nicht in Wasser ein und schützen Sie es vor Feuchtigkeit. Berühren Sie den Stecker niemals mit nassen Händen, um die Gefahr eines Stromschlags zu vermeiden. Verwenden Sie das Gerät nicht zur Reinigung von brennbaren, explosiven oder brennenden Materialien.
- **Reinigung und Wartung:** Ziehen Sie vor Reinigungs- oder Wartungsarbeiten den Netzstecker. Lassen Sie das Gerät vor der Reinigung vollständig abkühlen.
- **Nutzungsbeschränkungen:** Verwenden Sie das Gerät nicht entgegen den Anweisungen. Unsachgemäße Verwendung kann zu Schäden am Gerät und zu Sicherheitsrisiken führen.

Produktspezifische Sicherheitshinweise

- Nehmen Sie keine eigenmächtigen Veränderungen am Gerät vor. Versuchen Sie nicht, das Gerät zu zerlegen oder selbst zu reparieren. Andernfalls besteht die Gefahr von Bränden, elektrischen Kriechströmen oder Verletzungen. Wenden Sie sich für Reparaturen bitte an unseren autorisierten Kundendienst.
- Das Gerät darf nicht von Minderjährigen benutzt werden. Verwenden Sie es nicht in Bereichen, die für kleine Kinder zugänglich sind, um Verbrennungen und Stromschläge zu vermeiden.
- Tauchen Sie dieses Gerät niemals in Wasser und bespritzen Sie es nicht mit Wasser. Andernfalls besteht die Gefahr eines Stromschlags oder eines elektrischen Kriechstroms.
- Benutzen Sie das Gerät nicht, wenn das Netzkabel oder der Netzstecker beschädigt ist oder nicht fest in der Steckdose sitzt. Andernfalls besteht die Gefahr eines Stromschlags, eines Kriechstroms, eines Brandes oder Ähnlichem.
- Beschädigen Sie das Netzkabel nicht. Starkes Knicken, Ziehen, Verdrehen, starkes Zusammendrücken, Quetschen, eigenmächtiges Verändern und ähnliche Handlungen können das Netzkabel beschädigen und zu Bränden, Kriechströmen oder Stromschlägen führen.
- Die gemeinsame oder parallele Nutzung einer Steckdose mit anderen Geräten kann zu einer Überhitzung des Kabels und zu Bränden führen.
- Stecken Sie den Netzstecker nicht mit nassen Händen in die Steckdose bzw. ziehen Sie ihn nicht mit nassen Händen heraus. Dies kann zu einem Stromschlag und Ähnlichem führen.
- Berühren Sie während des Gebrauchs oder solange das Gerät nach dem Gebrauch noch nicht vollständig abgekühlt ist, nicht die Düse (den Dampfaustritt), durch die der Dampf mit hoher Temperatur strömt; dies kann zu Verbrennungen führen. Achten Sie besonders darauf, dass Babys und kleine Kinder sie nicht berühren.
- Ziehen Sie bei Nichtgebrauch den Netzstecker aus der Steckdose.
- Bevor Sie nach dem Gebrauch den Sicherheitsverschluss öffnen, ziehen Sie zunächst den Netzstecker, lassen Sie durch Betätigen der Dampftaste den restlichen Dampf ab, vergewissern Sie sich, dass kein Dampf mehr austritt,

und warten Sie, bis das Gerät vollständig abgekühlt ist. Wird der Verschluss geöffnet, bevor das Innere ausreichend abgekühlt ist, kann austretender Dampf zu Verbrühungen führen.

- Lassen Sie keine Metallteile oder anderen Fremdkörper mit dem Netzstecker in Berührung kommen. Andernfalls besteht die Gefahr eines Stromschlags oder Brandes.
- Öffnen Sie den Sicherheitsverschluss während des Betriebs niemals. Austretender Dampf kann zu Verbrennungen am Körper führen.
- Nehmen Sie das Gerät niemals mit leerem Wassertank in Betrieb. Der Trockenbetrieb kann zu einem Defekt führen und die Lebensdauer des Produkts verkürzen.
- Ziehen Sie beim Trennen vom Stromnetz nicht am Kabel, sondern fassen Sie den Stecker selbst an. Andernfalls kann das Netzkabel beschädigt werden, was zu einem Kurzschluss, einem Stromschlag oder einem Brand führen kann.
- Neigen Sie das Grundgerät während des Betriebs nicht, stellen Sie es nicht senkrecht auf und drehen Sie es nicht um. Andernfalls kann das Gerät beschädigt werden.
- Verwenden Sie das Gerät nicht in geschlossenen, schlecht belüfteten Räumen; sorgen Sie während des Gebrauchs für eine ausreichende Belüftung. Bringen Sie Babys, kleine Kinder und Haustiere vor dem Gebrauch in einen anderen Raum.



Lesen Sie die in dieser Bedienungsanleitung enthaltenen Sicherheitshinweise und Bedienungsanweisungen sorgfältig durch.

Bewahren Sie diese Bedienungsanleitung zum späteren Nachschlagen auf.

Auspacken

- Nehmen Sie vor der ersten Verwendung das Gerät und sämtliches Zubehör aus der Verpackung und prüfen Sie diese auf Beschädigungen oder Mängel. Verwenden Sie niemals ein beschädigtes oder fehlerhaftes Produkt.
- Falls Sie Schäden oder Fehlfunktionen feststellen, verwenden Sie das Gerät nicht und wenden Sie sich an einen autorisierten Fakir-Kundendienst.
- Reparaturen dürfen ausschließlich von autorisierten Fakir-Kundendiensten durchgeführt werden. Eingriffe durch nicht autorisierte Personen können ein Risiko für den Benutzer darstellen und zum Erlöschen der Garantie führen.

WARNUNG!

Verwenden Sie niemals ein beschädigtes oder fehlerhaftes Produkt.

Lieferumfang

- Grundgerät
- Bodendüse
- Bodentuch für die Bodendüse x3
- Polstertuch x3
- Trichter
- Messbecher
- Verlängerungsrohre x3
- Verbindungsschlauch für das Zubehör
- Rundbürste
- Rundbürste (Kupfer)
- Fugendüse
- Fensterdüse
- Abziehlippe für die Fensterdüse
- Bedienungsanleitung und Garantieschein

Technische Daten

- Leistung: 2000 W
- Spannung: 220–240 V~
- Frequenz: 50/60 Hz
- Schutzklasse: II
- Lebensdauer: 7 Jahre
- Aufheizzeit: 8±2 Minuten
- Kesselvolumen: 1,5 L
- Dampfdruck: 4 bar
- Gewicht: 4,5 kg
- Länge des Netzkabels: 3,0 m
- Fassungsvermögen des Reinigungsmitteltanks: 0,14 L
- Reinigungsmittelverbrauch bei Dauerdampf: 40 g/ min
- Dauerdampfleistung: 60 g/min

HINWEIS!

Die auf dem Produkt befindlichen Kennzeichnungen oder die in beiliegenden gedruckten Dokumenten angegebenen Werte wurden unter Laborbedingungen gemäß den entsprechenden Normen ermittelt. Diese Werte können je nach Nutzung und Umgebungsbedingungen des Produkts variieren.

Gerätekomponenten

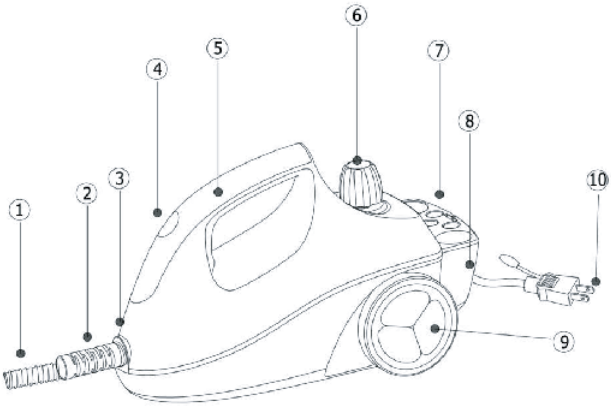

1. Dampfschlauch
2. Schlauchhülle
3. Grundgerät
4. Abdeckung der Kontrollleuchte (leuchtet auf, sobald der Netzschalter auf der Geräterückseite betätigt wird)
5. Obere Abdeckung
6. Sicherheitsverschluss (Wassereinfüllöffnung)
7. Zubehörfach
8. Ein-/Ausschalter (Geräterückseite)
9. Hinterräder
10. Netzkabel

Zubehör



1. Verlängerungsrohre
2. Bodentuch
3. Polstertuch
4. Verbindungsschlauch für das Zubehör
5. Rundbürste
6. Trichter
7. Integrierter Reinigungsmitteltank
8. Bodendüse
9. Fensterdüse
10. Abziehlippe für die Fensterdüse
11. Fugendüse
12. Messbecher
13. Rundbürste (Kupfer)

Bedienung des Gerätes

⚠ ACHTUNG!

- Der Dampfreiniger entfernt Flecken mithilfe von heißem Dampf unter hohem Druck und benötigt dafür keine Reinigungsmittel. (Bei hartnäckigen Flecken können Sie das Reinigungsmittel direkt auf den Fleck auftragen oder mit der aufgesetzten Bürste einarbeiten.)
- Um den Dampfreiniger richtig zu verwenden, lesen Sie bitte vor dem Gebrauch die Anleitung sorgfältig durch.
- Der Dampf hat eine hohe Temperatur; richten Sie ihn nicht über einen längeren Zeitraum ununterbrochen auf dieselbe Stelle.

Verwenden Sie das Gerät nicht auf folgenden Materialien

- Lederprodukte
- Lackierte Möbel und Betten sowie Kettenverbindungen (der Lack kann sich ablösen)
- Holzprodukte mit dekorativer Oberflächenbeschichtung
- Produkte aus Synthetikfasern, Seide, Leinen oder dunkel gefärbten Stoffen
- Glasprodukte bei Umgebungstemperaturen unter 0 °C; der heiße Dampf kann Sprünge verursachen. (Vermeiden Sie in den Wintermonaten die Anwendung auf Glas.)
- Kunststoffprodukte (es kann zu Verformungen oder Verfärbungen kommen) sowie andere hitzeempfindliche Gegenstände
- Matratzen, Polsterkissen, unbehandeltes Holz, Tapeten und andere saugfähige Materialien

Beachten Sie insbesondere Folgendes:

- Richten Sie die Düse niemals auf Menschen oder Tiere. Dampf und Düse können die Haut verbrennen.
- Der Bereich um die Düse wird sehr heiß; seien Sie während und nach dem Gebrauch besonders vorsichtig.
- Bewahren Sie das Gerät außerhalb der Reichweite von Kindern auf.
- Lassen Sie den Dampfreiniger bei Nichtgebrauch nicht eingeschaltet.
- Füllen Sie in den Wassertank ausschließlich klares Wasser; keine anderen Flüssigkeiten wie z. B. Reinigungsmittel.
- Entleeren Sie nach dem Gebrauch unbedingt das im Gerät verbliebene Wasser.

Gebrauchsweise

Erste Inbetriebnahme

Da der heiße Dampf durch den Gummischlauch strömt, kann während der ersten Anwendungen ein Gummigeruch auftreten. Dieser Geruch hat keinerlei Auswirkungen auf die Gesundheit. Da sich der Dampf jedoch im Raum ausbreitet, sollten Sie das Gerät nicht in geschlossenen Räumen verwenden. Bringen Sie vor dem Gebrauch Babys, kleine Kinder und Haustiere in einen anderen Raum. Der Gummigeruch verschwindet nach mehrmaligem Gebrauch.

⚠ ACHTUNG!

Verwenden Sie das Gerät nicht auf hitzeempfindlichen Materialien, feuchtigkeits- oder hitzeempfindlichen Holzprodukten und Ähnlichem. Testen Sie bei Materialien, bei denen Sie sich unsicher sind, zunächst an einer unauffälligen oder unwichtigen Stelle.

Grundlegende Bedienung und wichtige Hinweise

⚠ WARNUNG!

- Stecken Sie den Netzstecker erst ein, nachdem Sie die folgenden Schritte durchgeführt haben.
- Nehmen Sie das Gerät niemals ohne Wasser in Betrieb.

1. Schrauben Sie den Sicherheitsverschluss ab, füllen Sie etwa 1.500 ml destilliertes Wasser ein und schrauben Sie den Sicherheitsverschluss anschließend wieder fest.

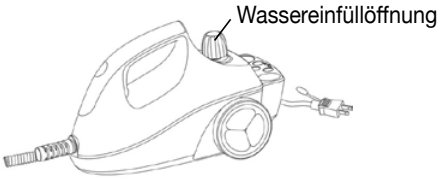

2. Stecken Sie den Netzstecker in die Steckdose und betätigen Sie den Netzschalter auf der Geräterückseite.

3. Prüfen Sie nach dem Einschalten, ob die Betriebskontrollleuchte aufleuchtet.

4. Bringen Sie die Sicherheitsverriegelung am Griff in die Position .

5. Sobald der Druck im Grundgerät den erforderlichen Wert erreicht hat, leuchtet die Druckanzeige auf, und das Gerät ist einsatzbereit.

Verwendung der Sicherheitsverriegelung

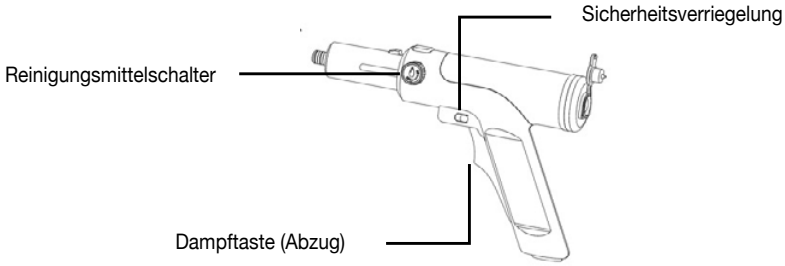

Um ein versehentliches Austreten von Dampf zu verhindern, ist am Griff des Dampfschlauchs eine Sicherheitsverriegelung angebracht. Befindet sich die Sicherheitsverriegelung in der gesperrten Position, tritt kein Dampf aus, selbst wenn die Dampftaste betätigt wird. In der entriegelten Position kann durch Betätigen der Dampftaste Dampf abgegeben werden.

Empfehlung zur Verwendung der Reinigungslösung Es wird empfohlen, ausschließlich die „Fakir SteamXpert Hartbodenlösung“ zu verwenden.

- Die Verwendung der Reinigungslösung sorgt für eine hygienische Reinigung von Hartböden.
- Sie wirkt zuverlässig gegen Fett, Flecken und Verschmutzungen auf Hartböden.
- Für Teppiche, Sofas und Polsterflächen ist die Lösung nicht geeignet.

HINWEIS!

Stellen Sie sicher, dass sich die Sicherheitsverriegelung bei Nichtgebrauch in der Position „OFFEN“ befindet, um ein versehentliches Austreten von Dampf und eine mögliche Gefährdung zu vermeiden!

1. Bringen Sie je nach Verwendungszweck das gewünschte Zubehör oder das Verlängerungsrohr am Griff an.
2. Stecken Sie den Netzstecker ein und betätigen Sie den Netzschalter; die Kontrollleuchte leuchtet (rot) auf. Das Gerät schaltet sich ein und beginnt aufzuheizen. Dieser Vorgang dauert etwa 8 Minuten. Anschließend leuchtet die Kontrollleuchte (grün) auf und zeigt an, dass das Gerät betriebsbereit ist.
3. Sobald die Betriebsanzeige (grün) leuchtet, ist das Gerät einsatzbereit. Bringen Sie die Sicherheitsverriegelung in die Position .
4. Richten Sie die Düse auf den Fleck oder die zu reinigende Stelle und betätigen Sie die Dampftaste.
5. Wenn Sie eine Reinigungslösung verwenden möchten, füllen Sie diese in den Lösungsbehälter und schalten Sie den Reinigungsmittelschalter ein. Sprühen Sie die Lösung gleichzeitig mit dem Dampf auf die verschmutzte Stelle. Passen Sie die Anwendungshäufigkeit je nach Art des Flecks entsprechend an.

ACHTUNG!

Richten Sie die Düse während des Gebrauchs niemals auf Personen.

HINWEIS!

Bei der ersten Inbetriebnahme oder wenn längere Zeit kein Dampf entnommen wurde, kann durch im Leitungssystem kondensierten Dampf zunächst etwas Wasser austreten. Es wird empfohlen, dieses Wasser zunächst auf die zu reinigende Fläche oder auf ein Handtuch zu sprühen.

WARNUNG!

Sollte der Wasserstand im Kessel niedrig werden, füllen Sie bitte umgehend Wasser nach oder beenden Sie den Gebrauch. Schalten Sie den Netzschalter aus (OFF) und ziehen Sie den Netzstecker. Verwenden Sie das Gerät nicht weiter, während es eingeschaltet ist; andernfalls kann es zu einem Defekt kommen.

Wasser nachfüllen

Füllen Sie mithilfe des Messbechers und des Trichters klares Wasser in das Gerät und setzen Sie den Verschluss nach dem Befüllen wieder auf. Der Kessel fasst maximal 1,5 Liter Wasser.

HINWEIS!

1. Der Sicherheitsverschluss dient ausschließlich zum Ablassen des Wassers nach dem Gebrauch und darf nicht zum Einfüllen verwendet werden.
2. Füllen Sie in den Wassertank keine anderen Flüssigkeiten als klares Wasser (z. B. keine Reinigungsmittel.
3. Achten Sie beim Nachfüllen darauf, dass kein Wasser überläuft oder auf das Gerät spritzt.

Nach dem Gebrauch und Aufbewahrung

- Lassen Sie das gesamte Gerät nach dem Gebrauch mindestens 30 Minuten lang abkühlen. Entleeren Sie anschließend das nicht verbrauchte Wasser über die Einfüllöffnung.
- Betätigen Sie die Dampftaste am Griff und lassen Sie den im Gerät verbliebenen Dampf ab, bis kein Dampf mehr aus der Düse austritt. Lassen Sie die Taste anschließend los.
- Schalten Sie den Netzschalter aus und ziehen Sie den Netzstecker aus der Steckdose.
- Halten Sie das Gerät mit beiden Händen, schwenken Sie es leicht und gießen Sie anschließend das restliche Wasser durch Kippen in ein anderes Gefäß.
- Ist das abgelassene Wasser sehr trüb, füllen Sie eine entsprechende Menge klares Wasser nach und wiederholen Sie den vorherigen Vorgang.
- Vergewissern Sie sich, dass sich kein Wasser mehr im Gerät befindet, und schrauben Sie anschließend den Sicherheitsverschluss wieder fest.
- Falls nach dem Gebrauch Flecken auf der Geräteoberfläche zurückbleiben, wischen Sie diese mit einem feuchten Tuch ab.
- Reinigen Sie verschmutztes Zubehör (Rohre, Bürstenaufsätze, Düsen usw.) mit Wasser und einem Reinigungsmittel. Reinigen Sie das Zubehör vor der Aufbewahrung, um seine Lebensdauer zu verlängern und die nächste Anwendung zu erleichtern.
- Bewahren Sie das Grundgerät und das Zubehör nach dem vollständigen Trocknen an der Luft an einem trockenen und dunklen Ort auf.

Verwendung des Zubehörs

ACHTUNG!

- Vergewissern Sie sich vor dem Einschalten und Aufheizen, dass die Sicherheitsverriegelung vollständig geschlossen ist; dies verhindert ein versehentliches Austreten von Dampf. Gehen Sie beim Anbringen des Zubehörs vorsichtig vor.
- Wählen Sie das Zubehör passend zum Einsatzort und den zu reinigenden Gegenständen aus und montieren Sie es wie im Folgenden beschrieben.

Verwendung von Bürsten und Düsen

Die Bürsten werden in der Regel in der Küche, rund um die Mikrowelle, am Herd und in ähnlichen Bereichen eingesetzt.

HINWEIS!

- Tragen Sie bei hartnäckigen Flecken das Reinigungsmittel direkt auf die betroffene Stelle auf.
- Verwenden Sie das Zubehör nicht auf empfindlichen Gegenständen, die leicht beschädigt werden können.

Verwendung des Polstertuchs

- Ziehen Sie das Polstertuch über die Fensterdüse.
- Es eignet sich zur Fleckenentfernung und Desinfektion von Kleidung, Vorhängen, Sofas und ähnlichen Textilien sowie zum Glätten von Falten in Kleidungsstücken.
- Die Fensterdüse und das Polstertuch können außerdem an das Verlängerungsrohr angeschlossen werden.

HINWEIS!

Verwenden Sie das Tuch nicht auf Synthetikfasern, Nylon, Leinen oder dunkel gefärbten Stoffen.

Verwendung der Fensterdüse

Sie kann auch zusammen mit dem Verlängerungsrohr verwendet werden.

HINWEIS!

Verwenden Sie das Gerät nicht auf Oberflächen unter 0 °C oder auf gefrorenem Glas. Das Glas kann zerspringen und Verletzungen verursachen.

Verwendung der Bodendüse

- Verwenden Sie die Bodendüse nur auf hitzebeständigen Oberflächen.
- Verwenden Sie sie nicht auf lackierten Böden oder Holzmöbeln. Der Lack kann sich lösen, und manche Bodenbeläge können schmelzen.

Verwenden Sie das Gerät nicht zur Reinigung folgender Materialien

- Lederprodukte
- Tapeten (der Kleister kann sich lösen; außerdem kann es zu Wasseraufnahme und Blasenbildung kommen)
- Holzprodukte sowie zusammengesetzte Möbelstücke wie lackierte Möbel und Betten können beschädigt werden und müssen unter Umständen neu lackiert werden
- Produkte aus Synthetikfasern, Seide, Leinen oder dunkel gefärbten Stoffen
- Glas bei niedrigen Temperaturen kann während der Anwendung springen (vermeiden Sie die Dampfreinigung in den Wintermonaten)
- Kunststoffprodukte können sich verformen, verfärben oder in ähnlicher Weise verändern
- Sonstige Gegenstände mit geringer Hitzebeständigkeit und ohne hitzebeständige Oberflächenbeschichtung
- Legen Sie die Düse oder Bürste während und nach dem Gebrauch nicht auf hitze- oder feuchtigkeitsempfindliche Materialien ab.

Wichtige Hinweise zur Fleckentfernung

- Halten Sie die Düse so nah wie möglich an den Fleck.
- Das Gerät eignet sich für die meisten Flecken und Fettflecken.
- Wischen Sie den gelösten Fleck anschließend mit einem Tuch ab.
- Entfernen Sie hartnäckige, eingetrocknete Flecken mit einer Bürste mit festen Borsten.
- Bei schwer zu entfernenden Flecken ist es wirksamer, das Reinigungsmittel direkt aufzutragen und kurz einwirken zu lassen.

⚠ ACHTUNG!

Betreiben Sie den Dampfreiniger nicht gemeinsam mit stark säure- oder laugenhaltigen Reinigungsmitteln. Verspritztes Reinigungsmittel kann eine gefährliche Belastung darstellen.

Küchenreinigung

Dunstabzugshaube, Mikrowelle und deren Umgebung, Gasherd, Kühlschrank, Abzugshaube, Herd, Boden, Wand und Ähnliches.

⚠ ACHTUNG!

- Ziehen Sie vor der Reinigung elektrischer Geräte stets deren Netzstecker.
- Bauen Sie den Lüfter zunächst aus, legen Sie Zeitungspapier darunter und reinigen Sie ihn anschließend.
- Für die Küchenreinigung sind die folgenden drei Methoden besonders wirksam:
- Setzen Sie eine Bürste auf die Düse und ziehen Sie ein altes Handtuch oder ein zum Wegwerfen bestimmtes Tuch darüber (für hartnäckige Flecken und kratzempfindliche Oberflächen).
- Beim Abwischen von Flecken wird Dampf eingesetzt. Der Dampf emulgiert Fett, löst eingetrocknetes Fett und weicht es auf, sodass es sich leicht mit einem Tuch abwischen lässt.
- Sprühen Sie bei schwer entfernbaren, hartnäckigen Flecken die Reinigungslösung auf den Fleck, lassen Sie sie kurz einwirken und reinigen Sie anschließend mit dem Dampfreiniger.

Reinigung von Fliesenböden und Bad

- Schmutz- und Seifenrückstände auf Fliesenböden lassen sich mit der Rundbürste entfernen.
- Tragen Sie bei hartnäckigen Flecken das Reinigungsmittel direkt auf, lassen Sie es kurz einwirken und reinigen Sie anschließend mit Dampf.

Reinigung der Klimaanlage

Lesen Sie vor der Reinigung der Klimaanlage deren Bedienungsanleitung und die Sicherheitshinweise sorgfältig durch. Schalten Sie vor der Reinigung stets die Stromversorgung aus und ziehen Sie den Netzstecker.

1. Legen Sie Zeitungspapier unter die Klimaanlage

Öffnen Sie die Abdeckung der Klimaanlage und entnehmen Sie den Filter (Einzelheiten dazu finden Sie in der Bedienungsanleitung der Klimaanlage). Entfernen Sie Staub und andere Rückstände vom Filtergitter mit einem Staubsauger.

2. Nach dem Entfernen des Filters wird das Lüfterrad der Klimaanlage sichtbar (ein Bauteil in Form eines feinen Metallgitters). Entfernen Sie den Staub von der Oberfläche vorsichtig mit einem Staubsauger.

Nimmt ein feuchtes Lüfterrad die Feuchtigkeit nicht ausreichend auf, wischen Sie es vorsichtig mit einem weichen Handtuch ab. Wird der Staub nicht vor der Verwendung des Dampfreinigers entfernt, kann es zu Verstopfungen kommen.

3. Drücken Sie die Düse leicht gegen die Lüfterlamellen und sprühen Sie Dampf auf. Das Schmutzwasser fließt über den Ablauf an der Rückseite der Klimaanlage ab.

- Drücken Sie Bürste oder Düse nicht gewaltsam gegen die Lüfterlamellen; dies kann dazu führen, dass sich die Lamellen verbiegen oder verformen.
- Sprühen Sie außer auf die Luftleitlamelle keinen Dampf auf elektrische Bauteile.
- Es kann Fälle geben, in denen eine Reinigung der Klimaanlage nicht geeignet ist. Beachten Sie hierzu die Bedienungsanleitung der Klimaanlage oder wenden Sie sich an einen autorisierten Fachhändler. (In der Bedienungsanleitung können Hinweise wie „Nicht über 40 °C erhitzen“ oder „Nicht mit Wasser in Berührung bringen“ enthalten sein.)

4. Warten Sie, bis die Lüfterlamellen vollständig getrocknet sind, lassen Sie die Klimaanlage anschließend einen halben Tag lang ausgeschaltet und nehmen Sie sie danach wieder in Betrieb.

Reinigung von Fensterglas und Spiegeln

⚠ ACHTUNG!

- Nicht bei gefrorenem Glas verwenden. Setzen Sie das Gerät nicht ein, wenn die Außentemperatur unter 0 °C liegt. Es besteht Berstgefahr.
- Verwenden Sie zur Reinigung von Flecken in den Fensterecken das lange Verlängerungsrohr.
- Der Hersteller übernimmt keine Haftung für Schäden, die während der Anwendung an Glasprodukten entstehen können.

1. Betätigen Sie die Dampftaste und wischen Sie die Glasfläche nach Dampfaustritt vorsichtig ab.
2. Setzen Sie die Gummilippe der Abziehlippe auf die Glasfläche und führen Sie sie von oben nach unten.
3. Wischen Sie Wassertropfen auf dem Glas sowie an den Fensterrahmen abgelaufenes Wasser ab.

Verwendung bei verschiedenen Textilien

HINWEIS!

Verwenden Sie das Gerät nicht auf Synthetikfasern, Nylon, dunkel gefärbten Stoffen, hochwertigen Gegenständen oder Kunststoffprodukten. Andernfalls kann es zu Ausbleichen, Verformung, Einlaufen oder Beschädigung kommen; der Hersteller übernimmt in diesem Fall keine Haftung.

Die Oberfläche des auf die Fensterdüse aufgezogenen Polstertuchs erreicht eine hohe Temperatur von etwa 90–95 °C. Dadurch wird eine wirksame Dampfreinigung ermöglicht. Unter normalen Bedingungen lassen sich so auch nicht waschbare Textilien (z. B. Sofas, Polsterkissen und Vorhänge) problemlos reinigen.

1. Ziehen Sie das Polstertuch über die Fensterdüse.
2. Richten Sie sie nach Dampfaustritt auf die zu reinigende Fläche.
3. Da die vom Dampf berührte Fläche feucht wird, trocknen Sie sie mit einem Handtuch ab.
4. Glätten Sie kleine Falten im Gewebe und hängen Sie es vor der nächsten Verwendung auf.

Reinigung und Pflege

Entleeren und Reinigen des Kessels

- Um den Restdruck abzulassen, betätigen Sie die Dampftaste und richten Sie den Dampf in ein geeignetes Gefäß.
- Öffnen Sie den Sicherheitsverschluss langsam und nehmen Sie ihn ab.
- Füllen Sie den Kessel langsam mit Leitungswasser.
- Schütteln Sie das Gerät kräftig und entleeren Sie es durch Umdrehen. Wiederholen Sie diesen Vorgang mehrmals.
- Verstauen Sie das Zubehör im Zubehörfach an der Unterseite des Geräts.
- Setzen Sie das Zubehör zurück in das Fach, indem Sie zunächst die Markierungen am Zubehör in die vorderen Aussparungen des Fachs einsetzen und es anschließend durch Herunterdrücken der Rückseite arretieren.
- Hängen Sie bei Bedarf die Bodendüse zusammen mit dem Verlängerungsrohr in die dafür vorgesehene Halterung an der Geräterückseite ein.

ACHTUNG!

- Reinigen Sie den Kessel mindestens einmal im Monat, um Kalkrückstände zu entfernen, die die einwandfreie Funktion des Geräts beeinträchtigen könnten.
- Geben Sie keinen Entkalker, Essig oder andere stark riechende Substanzen in den Kessel.
- Schalten Sie das Gerät vor der Reinigung des Kessels aus, ziehen Sie den Netzstecker und lassen Sie es abkühlen, um Verletzungen zu vermeiden.

⚠ WARNUNG!

Stromschlaggefahr:

- Ziehen Sie vor Reinigungs - und Wartungsarbeiten stets den Netzstecker.
- Tauchen Sie die elektrischen Bauteile des Geräts niemals in Wasser oder andere Flüssigkeiten. Halten Sie das Gerät keinesfalls unter fließendes Wasser.

Aufbewahrung

- Wenn Sie das Gerät längere Zeit nicht verwenden, bewahren Sie es an einem kühlen und trockenen Ort auf.
- Vergewissern Sie sich, dass der Netzstecker gezogen ist und alle Teile vollständig trocken sind.
- Bewahren Sie das Gerät außerhalb der Reichweite von Kindern auf.

Recycling und Entsorgung

Befolgen Sie nach Ablauf der Lebensdauer Ihres Geräts die nachstehenden Anweisungen, um zum Schutz der Umwelt beizutragen:

- Schneiden Sie das Netzkabel durch, um das Gerät unbrauchbar zu machen.
- Entsorgen Sie das Gerät gemäß den in Ihrem Land geltenden Vorschriften an den vorgesehenen Sammelstellen für Elektro- und Elektronikaltgeräte.
- Elektroaltgeräte dürfen nicht zusammen mit dem Hausmüll entsorgt werden.
- Die Verpackung des Geräts besteht aus recycelbaren Materialien. Entsorgen Sie die Verpackungsmaterialien in den entsprechenden Recyclingbehältern.
- Dieses Gerät entspricht der WEEE-Richtlinie (Waste Electrical and Electronic Equipment).





HINWEIS!

- Prüfen Sie vor der Kontaktaufnahme mit dem Kundendienst, ob Sie das Problem selbst beheben können. Bitte lesen Sie hierzu den Abschnitt „**Fehlerbehebung**“.
- Sollte sich das Problem nicht beheben lassen, wenden Sie sich bitte an den Kundendienst.
- Halten Sie vor Ihrem Anruf bitte die **Modellbezeichnung** und die **Seriennummer des Produkts** bereit. Diese Informationen finden Sie auf dem Typenschild Ihres Produkts.
- **Kundendienst-Hotline: (+90 212) 444 0 241**

Fehlerbehebung

Ihr Gerät wurde während des Herstellungsprozesses einer Qualitätskontrolle unterzogen. Sollte es dennoch aus irgendeinem Grund nicht funktionieren, wenden Sie bitte die in der nachstehenden Tabelle aufgeführten Lösungsvorschläge an, bevor Sie sich an einen autorisierten Fakir-Kundendienst wenden.

Problem	Prüfung	Mögliche Ursache	Abhilfe
Aus dem Zubehör tritt kein Dampf aus.	Dampfbereitschaftsanzeige leuchtet.	Kessel ist kalt.	Warten Sie, bis die Dampfbereitschaftsanzeige grün leuchtet.
	Dampfbereitschaftsanzeige leuchtet nicht.	Kein Wasser im Kessel.	Befüllen Sie den Kessel wie im Abschnitt „Wasser nachfüllen“ beschrieben.
	Dampfbereitschaftsanzeige leuchtet nicht, obwohl sich Wasser im Kessel befindet.	Defekt.	Wenden Sie sich an den autorisierten Kundendienst.
Aus dem Zubehör tritt nur wenig Dampf aus.	Dampfbereitschaftsanzeige leuchtet nicht.	Kessel ist kalt.	Warten Sie, bis sich der Kessel aufgeheizt hat.
		Dampfregler steht auf Minimalstufe.	Stellen Sie die gewünschte Dampfmenge mit dem Dampfregler neu ein.

Transport und Versand

Um Schäden am Gerät während des Transports zu vermeiden, beachten Sie bitte die folgenden Hinweise:

- Transportieren Sie das Gerät nach Möglichkeit in der Originalverpackung.
- Falls die Originalverpackung nicht mehr vorhanden ist, verwenden Sie eine geeignete Verpackung, die ausreichend Schutz vor Stößen bietet.

English

About These Instructions for Use 22
Meaning of Symbols 22
Liability 22
CE Declaration of Conformity 22
Intended Use 22
Unauthorized Use 23
Safety Warnings 23
Product-Specific Safety Warnings 24
Unpacking 26
Contents of the Box 26
Technical Information 26
Product Parts Introduction 27
Accessories 27
Device Usage 28
Usage Method 28
The usage method of the attachment 31
Device Cleaning and Maintenance 34
Device Storage 35
Recycling 35
Troubleshooting 36
Transportation and Handling 36

Dear Customer,

We hope you enjoy using your product.

Thank you for choosing Fakir Hausgeräte, a pioneering brand in innovative technologies.

Please read this user manual carefully before using the product and keep it for future reference.

About These Instructions for Use

These instructions for use have been prepared to ensure the correct and safe operation of the device.

For your own safety and the safety of those around you, please read this user manual carefully before using the product.

Meaning of Symbols

The following symbols are used in this user manual:

WARNING!

Indicates dangers that may result in injury or death.

CAUTION!

Indicates dangers that may cause damage or malfunction to your product.

NOTE!

Indicates important and useful information during use.

Liability

Fakir Elektrikli Ev Aletleri San. ve Tic. A.Ş. accepts no responsibility for any damage resulting from failure to comply with the instructions contained in this user manual, repairs performed by unauthorized service providers other than Fakir Authorized Services, or use of the device for purposes other than its intended use.

CE Declaration of Conformity

This device fully complies with the European Union's 2014/30/EU Electromagnetic Compatibility Directive and 2014/35/EU Low Voltage Directive. The product bears the CE marking on the type label.

Intended Use

This product is designed for household use only. It is not suitable for commercial or industrial use.

Failures resulting from improper use are considered outside the scope of the warranty, and our authorized services will provide service on a chargeable basis.

Unauthorized Use

- **Limited Capacities and Supervision:** This appliance must not be used by persons (including children) with limited physical, sensory or mental capabilities, or lacking sufficient experience and knowledge, unless they have been instructed in the use of the appliance and are supervised by a person responsible for their safety.
- **Use by Persons with Limited Abilities:** This appliance may be used by children aged 8 years and above and by persons with reduced physical, sensory or mental capabilities or lack of experience and knowledge only if they are supervised, have been instructed on the safe use of the appliance, and understand the hazards involved.
- **Children's Safety:** Children must not play with the appliance. Children should be supervised to ensure that they do not play with the appliance.
- **Cleaning and Maintenance:** Cleaning and user maintenance shall not be carried out by children unless they are supervised.
- **Packaging Materials:** Keep packaging materials (plastic bags, etc.) out of the reach of children. Risk of suffocation.
- **Appliance and Cord Safety:** Keep the appliance and its power cord out of the reach of children. Do not allow the power cord to hang down from the appliance.

Safety Warnings

When using an electrical appliance, the following basic safety precautions should always be observed to reduce the risk of fire, electric shock and personal injury:

- **Read the User Manual:** Read this user manual carefully before using the appliance and keep it for future reference. If you pass the appliance on to another person, also provide this manual.
- **First Use:** After unpacking the appliance, make sure that all parts and accessories are complete. If any part is missing or damaged, contact an authorized Fakir service centre. Keep packaging materials away from children.

- **Check the Condition of the Appliance:** Do not use the appliance if you suspect any damage to the housing, power cord or plug. Contact an authorized Fakir service centre.
- **Cord and Plug Safety:** Do not use the appliance if the power cord or plug is damaged. The use of extension cords is not recommended. Keep the cord away from heat sources, sharp edges and moving parts. Always pull the plug itself when unplugging the appliance. Do not carry or lift the appliance by its power cord.
- **Children's Safety:** Do not leave the appliance unattended while it is operating. Do not allow children to play with the appliance. Electrical appliances are not toys.
- **Use of the Appliance:** Use the appliance only for its intended purpose. Do not use it outdoors, in wet environments or on excessively damp surfaces. Do not immerse the appliance in water and protect it from moisture. To avoid the risk of electric shock, never touch the plug with wet hands. Do not use the appliance to clean flammable, explosive or burning materials.
- **Cleaning and Maintenance:** Unplug the appliance before cleaning or performing maintenance. Allow the appliance to cool down completely before cleaning.
- **Restrictions on Use:** Do not use the appliance contrary to the instructions. Improper use may cause damage to the appliance and create safety hazards.

Product-Specific Safety Warnings

- Do not modify the product yourself. Do not disassemble or attempt to repair the product. Otherwise, fire, electrical leakage, injury, etc. may occur. For repairs, please contact our after-sales service center. Not for use by non-adults. Do not use where accessible by young children to prevent burns and electric shock.
- Do not immerse or splash water on this product. Otherwise, it may cause electric shock or leakage.
- Do not use if the power cord or plug is damaged or loosely connected to the socket. Otherwise, it may cause electric shock, leakage, fire, etc.
- Do not damage the power cord. Excessive bending, stretching, twisting,

heavy pressure, crushing, modification, etc., may damage the power cord, leading to fire, leakage, or electric shock.

- Using a socket shared or paralleled with other appliances may cause wire overheating and fire.
- Do not plug or unplug the power plug with wet hands. May cause electric shock, etc.
- During use or before completely cooled after use, do not touch the nozzle (steam outlet) as it is where high-temperature steam passes and may cause burns, etc. Take special care to prevent infants and young children from touching it.
- When not in use, unplug the power plug from the socket.
- When opening the pressure relief valve after use, you must first pull out the power plug, press the steam switch to release the steam, confirm that there is no more steam spraying, and allow it to cool down completely before opening. If the interior is not cooled sufficiently, it may be scalded by the steam.
- Do not let metal or other foreign objects adhere to the power plug. Otherwise, it may cause electric shock or fire, etc.
- Do not open the pressure relief valve during use. Steam may scald the human body.
- Do not power on when the water tank is empty. Dry heating may cause malfunction and reduce lifespan.
- When unplugging, hold the plug, do not pull the power cord, to prevent damage to the power cord causing short circuit, electric shock, or fire.
- Do not tilt, stand upright, or invert the main unit while powered on. Otherwise, the machine may be damaged.
- Do not tilt, stand upright, or invert the main unit while powered on. Otherwise, the machine may be damaged.
- Do not use in enclosed rooms; ensure good ventilation during use. Transfer infants, young children, and pets to another room before use.



Carefully read the safety warnings and operating instructions provided in this user manual. **Keep this user manual for future reference.**

Unpacking

- Before first use, remove the appliance and all accessories from the packaging and check them for any damage or defects. Never use a damaged or defective product.
- If you detect any damage or malfunction, do not use the appliance and contact an authorized Fakir service centre.
- Repairs must only be carried out by authorized Fakir service centres. Interventions by unauthorized persons may pose a risk to the user and may void the warranty.

WARNING!

Never use a damaged or defective product.

Contents of the Box

- Main body
- Floor nozzle
- Floor nozzle mop cloth x3
- Upholstery mop cloth x3
- Funnel
- Measuring cup
- Extension tubes x3
- Steam accessory connection hose
- Round brush
- Copper round brush
- Edge nozzle
- Window cleaning accessory
- Window cleaning accessory part
- User manual and warranty card

Technical Information

- Power: 2000 W
- Voltage: 220–240 V~
- Frequency: 50/60 Hz
- Protection Class: II
- Service Life: 7 years
- Heating Time: 8 ± 2 minutes
- Boiler Capacity: 1.5 L
- Steam Pressure: 4 bar
- Product Weight: 4.5 kg
- Power Cord Length: 3 m
- Solution Tank Capacity: 0.14 L
- Solution Consumption in Continuous Steam: 40 g/min
- Continuous Steam Output: 60 g/min

NOTE!

The values indicated on the device or in other printed documents provided with the product are obtained under laboratory conditions according to relevant standards. These values may change depending on the product's use and environmental conditions.

Product Parts Introduction

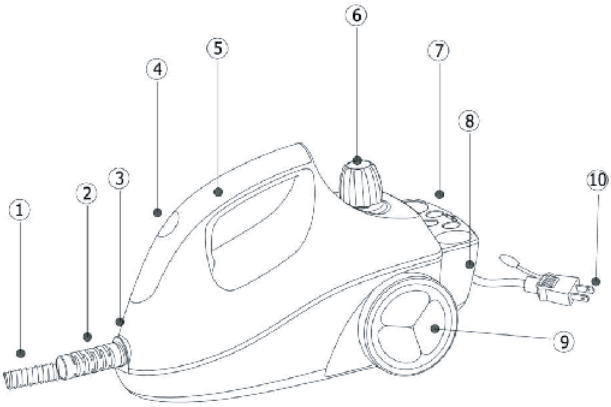

1. Hose
2. Hose sheath
3. Main unit
4. Indicator light cover (lights up when the rear power switch is pressed)
5. Upper cover
6. Pressure relief valve (water filling port)
7. Accessory compartment
8. On/Off switch (rear of product)
9. Rear wheels
10. Power cord

Accessories



1. Extension tubes
2. Floor nozzle mop cloth
3. Upholstery mop cloth
4. Steam accessory connection hose
5. Round brush
6. Funnel
7. Handle with integrated solution tank
8. Floor nozzle
9. Window cleaning accessory
10. Window cleaning accessory part
11. Edge nozzle
12. Measuring cup
13. Copper round brush

Device Usage

⚠ WARNING!

- The steam cleaner uses high-pressure of high-temperature steam to remove stains and does not rely on cleaning agents. (For severe stains, apply cleaning agent directly to the stain or use the attached brush to apply cleaning agent.)
- To use the steam cleaner correctly, please read carefully before use.
- Steam is high temperature; do not use continuously in the same spot for extended periods.

Do not use on the following materials

- Leather products
- Waxed furniture and beds, chain links (wax removal)
- Wooden products with surface decorations
- Synthetic fibers, silk, linen, or dark-colored fabric products
- Glass products at ambient temperatures below 0°C; using high-temperature steam may cause cracking. (Avoid using on glass in winter)
- Plastic products (may deform or discolor) and other heat-sensitive items.
- Mattresses, cushions, uncoated white wood, wallpaper, and other water-absorbent items.

Pay special attention to the following:

- Do not direct the nozzle at people or animals. Steam or the nozzle may scald skin.
- The nozzle area becomes very hot; take special care during and after use.
- Keep out of reach of children.
- Do not leave the steam cleaner powered on when not in use.
- Do not pour liquids other than clean water (e.g., cleaning agents) into the water tank.
- After use, be sure to empty any water remaining inside the device.

Usage Method

First Use

Because high-temperature steam flows through the rubber hose, a rubber odor may occur during use. This odor has no effect on health. However, since steam fills the space, do not use in enclosed rooms. Transfer infants, young children, and pets to another room before use. The rubber odor will dissipate after repeated use.

⚠WARNING!

Do not use on heat-sensitive materials, water-sensitive or heat-sensitive wooden products, etc. For uncertain materials, test on an unimportant area first.

Basic Usage Method and Key Points

⚠CAUTION!

- Do not plug in the power before performing the following operations.
- Do not operate the device without water.

1. Unscrew the pressure relief valve, pour about 1500ml of purified water, then tighten the pressure relief valve.

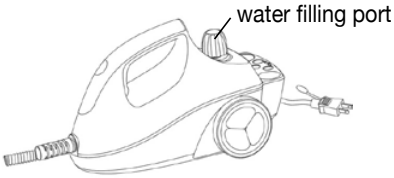

2. Insert the power plug into the socket and press the rear power switch
3. After powering on, check if the power indicator lights up.
4. Move the safety lock on the handle to the 🔓 position.
5. When the main unit pressure reaches the required level, the pressure indicator lights up, and it can be used normally.

Safety Lock Usage

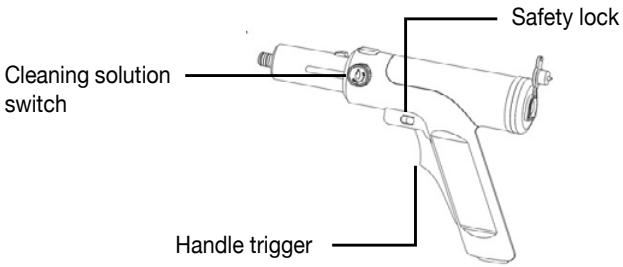

To prevent accidental steam ejection, a safety lock is installed on the handle. When the safety lock is in the 🔒 position and locked, no steam can be released. In the 🔓 position, the steam switch can be pressed to release the steam.

Solution Usage Recommendation

Only ‘Fakir SteamXpert Hard Floor Solution’ is recommended for use.

- Using the solution ensures hygienic cleaning on hard floors.
- The solution is effective against residues such as grease, stains, and dirt on hard floors.
- Not suitable for use on carpets, sofas, or upholstery.

NOTE!
When not in use, it is necessary to ensure that the safety lock is pushed to the ON position to prevent accidental steam ejection and potential danger!

1. Connect attachments or extension tubes to the handle according to the purpose.
2. Plug the plug into the power socket, press the power switch, and the indicator light will turn on (red). The machine is powered on and starts heating. This process takes approximately 8 minutes. Then, the indicator light will turn on (green) for use.
3. When the operation indicator light comes on (green), it indicates that the machine is ready for use. Push the safety lock to the position.
4. Point the nozzle at the area to be steam cleaned and stained area and press the steam switch.
5. When using the cleaning solution, add the solution to the cleaning bottle and turn on the cleaning switch. Spray it simultaneously with the steam onto the dirt. Adjust the usage interval reasonably according to the condition of the stain.

WARNING!
Never direct the nozzle at people during use.

NOTE!
Every time when the system is started for the first time or when there is no steam spraying for a long time, a small amount of condensed water from the steam will be sprayed out from the pipeline. It is advisable to spray it onto the dirt or onto a towel.

CAUTION!
If the boiler is running out of water, please add water immediately or stop using it. Turn off the power switch (to the OFF position) and remove the power plug. Do not continue to use it with power on, as it may cause a malfunction.

Adding Water

Use measuring cup and funnel to pour clean water into the unit, then reattach after filling. The boiler can hold up to 1.5 liters of water.

NOTE!

1. The pressure relief valve is only for draining water after use, not for filling.
2. Do not pour liquids other than clean water (e.g., cleaning agents) into the tank.
3. Avoid water overflow or splashing onto the unit when adding water.

Operating and Storage Methods Upon Completion of Use

- After use, allow the entire machine to cool for at least 30 minutes. Empty the unused water from the water inlet.
- Press the steam release button on the handle and release the remaining steam inside the machine until no steam is sprayed from the nozzle. Then release the button.
- Turn off the power switch and remove the power cord plug from the socket.
- Hold the machine with both hands, gently shake it, and then tilt it to pour the remaining water inside into another container.
- If the water poured out is overly turbid, add an appropriate amount of fresh water to the water outlet and repeat the previous step.
- Once there is no residual water inside the machine, tighten the pressure relief valve.
- If there are stains on the surface of the machine after use, wipe it clean with a damp cloth.
- For used attachments (pipes, brush heads, nozzles, etc.) with dirt, clean them with water and a cleaning agent. To extend the service life and facilitate future use, clean the attachments before storing them.
- Store the main body and attachments in a dark and dry place after they have naturally dried.

The usage method of the attachment

WARNING!

- Please ensure the safety lock is completely turned off before powering on and heating, to prevent accidental steam release. Be careful when installing the accessories.
- The attachments are selected for appropriate assembly and use based on the location and items as follows.

Use Brush Or Nozzle

Brushes are generally used in the kitchen, microwave oven around, stove and so on.

NOTE!

- For severe stains, apply the cleaning agent directly to the affected area.
- Do not use on items that are prone to damage

Use Of Upholstery Mop Cloth

- Place the floor mop cloth onto the window cleaning attachment.
- It can be used for stain removal and disinfection of clothing, curtains, sofas, etc., as well as wrinkle removal for garments.
- Window cleaning tool and upholstery cloth can also be connected to the extension tube.

NOTE!

Do not use on synthetic fibers, nylon, linen or dark-colored fabrics.

Use Of Window Cleaner

It can also be used in combination with an extension tube

NOTE!

Do not use on surfaces below 0°C or on frozen windows. The glass may shatter and cause injury.

Use Of Floor Brush

- Use on a heat-resistant surface.
- Do not use on waxed floors or wooden furniture. The wax may evaporate, and some floor coatings could melt.

Do not use this machine to clean the following materials

- Leatherware
- Wallpaper (may experience adhesive melting, as well as water absorption and blistering phenomena)
- Composite items such as wooden products, waxed furniture, and beds are prone to damage and require repainting.
- Synthetic fibers, silk, linen, or dark-colored fabric products
- Low-temperature glass may crack during use (avoid steam cleaning in winter).
- Plastic products may undergo deformation, discoloration, and other changes.
- Other items with poor heat resistance and items without heat-resistant surface treatment
- Do not place the nozzle or brush on materials with poor heat resistance or water sensitivity during and after use.

Key Points for Removing Stains

- The nozzle should be as close to the stain as possible.
- Suitable for most stains and oil stains.
- After the stain rises, wipe it off with a cloth.
- Remove severe dry stains with a stiff-bristled brush...
- It's even harder to remove stains, so applying detergent directly and letting it sit for a moment will work better.

WARNING!

When using strong detergents such as highly acidic or alkaline cleaners, do not operate the steam cleaner. Splashing detergent may cause hazardous exposure.

Cleaning The Kitchen

range hood, microwave oven and surrounding area, gas stove, refrigerator, exhaust fan, stove, floor, wall, etc.

⚠WARNING!

- Always ensure the power cord plug is unplugged before cleaning electrical appliances.
- Remove the ventilation fan first, place newspaper on top, then clean.
- The following three methods are more effective for cleaning the kitchen.
- Install a brush at the front of the nozzle and cover it with a discarded towel or scrap cloth (for stubborn stains and materials that are prone to scratches).
- When wiping off stains, steam is released. The steam emulsifies the oil, melts and softens the dried oil, which can then be wiped away with a cloth.
- For stubborn stains that are difficult to remove, spray a solution onto the stain, wait briefly, and then use a steam cleaner to clean it.

Cleaning Of Tile Floors and Bathrooms

- Dirt and soap residue on tile floors can be removed with a circular brush.
- Apply the cleaning agent directly to stubborn stains, wait briefly, then use steam to clean.

Cleaning Of Air Conditioners

Before cleaning your air conditioner, carefully read the manual and precautions. Always turn off the main power supply and unplug the power cord before cleaning.

1. Place newspapers under the air conditioner.

Open the air conditioner cover and remove the filter. (Refer to the user manual for details.) For filter screens, use a vacuum cleaner to remove dust and other debris.

2. After removing the filter, the air conditioner fan (a metal mesh-like component) will be exposed. Carefully use a vacuum cleaner to remove surface dust.

If the humid air conditioner fan fails to absorb moisture effectively, gently wipe it with a towel. Using a steam cleaner without removing dust may lead to clogging. If the humid air conditioner fan fails to absorb moisture effectively, gently wipe it with a towel. Using a steam cleaner without removing dust may lead to clogging.

3. The front end of the nozzle is gently pressed against the fan blade to blow steam. The sewage flows out of the drain outlet at the rear of the air conditioner.

- Avoid using a brush or nozzle to forcefully contact the fan blades, as this may cause them to warp or deform.
- Do not direct steam spray onto any electrical components other than the air deflector.
- There may also be instances where the air conditioner is not usable. Please refer to the user manual or consult the authorized dealer of the air conditioner. (The user manual or similar documentation may specify warnings such as "Do not heat above 40°C" or "Do not expose to water.")

4. Wait for the fan blades to dry completely, then leave the air conditioner unused for half a day before using it again.

Cleaning Of Window Glass and Mirrors

WARNING!

- Freeze glass type. Do not use when the external temperature is below 0°C. There is a risk of rupture.
- Use a long nozzle to clean stains in window corners.
- The company shall not be liable for any accidents occurring to glass products during use.

1. Press the steam switch, and gently wipe the glass surface after the steam has been released.
2. The rubber strip of the glass scraper is attached to the glass surface and moves from top to bottom.
3. Wipe off the water droplets on the glass and the water that has run down the window frame.

Use On Various Fabric Products

NOTE!

Do not use on synthetic fibers, nylon, dark-colored fabric products, high-end items, or plastic products. Otherwise, discoloration, deformation, shrinkage, or damage may occur, for which the company shall not be liable.

The upholstery mop cloth attached to the window cleaning attachment generates a high temperature of 90–95 °C on its surface. This ensures effective steam cleaning. Under normal conditions, cleaning can be easily done on fabric items that cannot be washed (e.g., sofas, cushions, and curtains).

1. Attach the upholstery mop cloth to the window cleaning attachment.
2. After the steam comes out, direct it to the area to be cleaned.
3. Since the surface that comes into contact with the steam will be wet, dry it with a towel.
4. Remove small wrinkles from the set and hang it on a hanger before use.

Device Cleaning and Maintenance

Draining and cleaning the boiler;

- To release the accumulated steam pressure, press the steam trigger and direct it into a suitable container.
- Gently unscrew and remove the safety cap.
- Slowly fill the boiler with tap water.
- Shake the device strongly and pour it out by turning it upside down. Repeat the above steps several times.
- Place the tools in the accessory compartment in the base of the appliance.
- Insert the device back into the compartment by first inserting the tabs on the device into the front holes of the compartment and then pressing the back of the device downwards to lock it in place.
- If necessary, attach the mop head with the straight adapter to the corresponding clip on the rear of the appliance.

CAUTION!

- Clean the boiler at least once a month to remove limescale build-up that could otherwise adversely affect the proper functioning of the appliance.
- Do not add descaler, vinegar, or other strongly scented substances to the boiler.
- Before cleaning the boiler, turn off the appliance, remove the plug from the socket and allow it to cool down to avoid injury.

WARNING!

Risk of Electric Shock: Unplug the power cord from the mains socket before cleaning and maintenance. Do not immerse the electrical components of the product in water or other liquids. Never hold the product under running water.

Device Storage

- If you do not plan to use the appliance for a long while, store it in a cool and dry place.
- Ensure that the appliance is unplugged and its parts are completely dry.
- Ensure that the appliance is kept out of reach of children.

Recycling

When your product reaches the end of its life, follow these steps for proper recycling:

- Cut the device's cable to make it unusable.
- Dispose of the device in designated waste bins for such devices according to the applicable laws in your country.
- Electrical waste should not be disposed of with household waste.
- Throw the device into bins designated for electrical waste.
- The device's packaging is made from recyclable materials.
- Dispose of packaging materials in appropriate recycling bins.
- The device complies with the WEEE (Waste Electrical and Electronic Equipment) Directive.

NOTE!

- Check if you can fix the problem or defect yourself before calling customer service. For this, please refer to the "**Troubleshooting**" section. If you cannot resolve the issue or defect, call customer service.
- Before calling, please have the **model name** and product **serial number** ready. You can find this information on the **product's type label**.

  Help Hotline: (+90 212) 444 0 241

Troubleshooting

Your device has undergone quality control to avoid any defects. However, if the device does not work for any reason, please try the solutions listed in the following table before contacting Fakir Authorized Service.

Problem	Control	Possible Cause	Solution
Cleaning tools are not releasing steam.	Ready light is on .	Boiler is cold.	Wait for the steam ready light to turn green.
	Ready light is off.	No water in the boiler.	Refill the boiler as described in the paragraph on “Using the Boiler”.
	Ready light off when there is water in the boiler.	Failure.	Please contact the Authorized Service.
Cleaning tools are releasing very little steam.	Ready light is off.	Boiler is cold.	Wait for the boiler to heat up.
		The steam control knob is on the minimum setting.	Use the steam control knob to adjust the steam level again.

Transportation and Handling

To prevent damage to the appliance during transportation, please follow the instructions below:

- Transport the appliance in its original packaging whenever possible.
- If the original packaging is not available, use suitable packaging that provides protection against impacts.

Türkçe

Kullanım Talimatları Hakkında 38
Sembollerin Anlamı 38
Sorumluluk 38
CE Uygunluk Deklarasyonu 38
Kullanım Alanı 38
Yetkisiz Kullanım 39
Güvenlik Uyarıları 39
Ürüne Özel Güvenlik Uyarıları 40
Kutuyu Açma 42
Kutu İçindekiler 42
Teknik Bilgi 42
Ürün Parçalarının Tanıtımı 43
Aksesuarlar 43
Cihazın Kullanımı 44
Kullanım Yöntemi 44
Aksesuarın kullanım yöntemi 47
Temizlik ve Bakım 50
Cihazın Saklanması 51
Geri Dönüşüm 51
Sorun Giderme 52
Taşıma ve Nakliye 52

Değerli Müşterimiz,

Ürününüzü keyifle kullanmanızı dileriz.

Yenilikçi teknolojilerde öncü bir marka olan **Fakir Hausgeräte**'yi tercih ettiğiniz için teşekkür ederiz.

Lütfen ürünü kullanmadan önce bu kullanım kılavuzunu dikkatlice okuyunuz ve ileride başvurmak üzere saklayınız.

Kullanım Talimatları Hakkında

Bu kullanım talimatları, cihazın doğru ve güvenli bir şekilde kullanılabilmesi için hazırlanmıştır.

Kendi güvenliğiniz ve çevrenizdeki kişilerin güvenliği için, ürünü kullanmadan önce bu kullanım kılavuzunu dikkatlice okuyunuz.

Sembollerin Anlamı

Bu kullanım kılavuzunda aşağıdaki sembolleri göreceksiniz:

UYARI!

Bu işaret, yaralanma veya ölümle sonuçlanabilecek tehlikeleri belirtir.

DİKKAT!

Bu işaret, ürününüzün zarar görmesine veya arızalanmasına neden olabilecek tehlikeleri belirtir.

NOT!

Bu işaret, kullanım sırasında önemli ve faydalı bilgileri ifade eder.

Sorumluluk

Bu kullanım kılavuzunda yer alan talimatlara uyulmaması sonucu oluşabilecek her türlü hasardan ve cihazın Fakir Yetkili Servisleri dışında tamir ettirilmesi veya amacına uygun olmayan şekilde kullanılması durumunda, Fakir Elektrikli Ev Aletleri San. ve Tic. A.Ş. sorumluluk kabul etmez.

CE Uygunluk Deklarasyonu

Bu cihaz, Avrupa Birliği'nin 2014/30/EU Elektromanyetik Uyumluluk Direktifi ve 2014/35/EU Alçak Gerilim Direktifi'ne tamamen uygundur. Ürün, cihaz tip etiketinde CE işaretine sahiptir.

Kullanım Alanı

Bu ürün ev tipi kullanım için tasarlanmıştır. Ticari veya endüstriyel kullanıma uygun değildir.

Amacına aykırı kullanım sonucu oluşabilecek arızalar garanti kapsamı dışında değerlendirilir ve yetkili servislerimiz tarafından ücretli olarak hizmet verilir.

Yetkisiz Kullanım

- **Kısıtlı Kapasiteler ve Gözetim:** Bu cihaz; fiziksel, duyusal veya zihinsel kapasiteleri sınırlı olan ya da yeterli deneyim ve bilgiye sahip olmayan kişiler (çocuklar dâhil) tarafından, güvenliklerinden sorumlu bir kişi tarafından cihazın kullanımı hakkında bilgilendirilmedikçe ve gözetim altında olmadıkça kullanılmamalıdır.
- **Kısıtlı Yetkinliklerle Kullanım:** Bu cihaz, 8 yaş ve üzeri çocuklar ile sınırlı fiziksel, duyusal veya zihinsel becerilere sahip veya deneyim ve bilgi eksikliği bulunan kişiler tarafından; yalnızca gözetim altında olduklarında, cihazın güvenli kullanımına ilişkin talimat verildiğinde ve muhtemel tehlikeleri anladıklarında kullanılabilir.
- **Çocukların Güvenliği:** Çocuklar cihazla oynamamalıdır. Çocukların cihazla oynamaması için gözetim altında tutulmaları gerekmektedir.
- **Temizlik ve Bakım:** Temizlik ve kullanıcı bakımı, gözetim altında olmadıkları sürece çocuklar tarafından yapılmamalıdır.
- **Ambalaj Malzemeleri:** Ambalaj malzemelerini (poşet vb.) çocuklardan uzak tutunuz. Boğulma tehlikesi vardır.
- **Cihaz ve Kablo Güvenliği:** Cihazı ve elektrik kablosunu çocukların erişemeyeceği yerlerde muhafaza ediniz. Elektrik kablosunun cihazdan sarkmasına izin vermeyiniz.

Güvenlik Uyarıları

Elektrikli bir cihaz kullanırken, yangın, elektrik çarpması ve yaralanma risklerini azaltmak için aşağıdaki temel güvenlik önlemlerine uyunuz:

- **Kullanım Kılavuzunu Okuyunuz:** Cihazı kullanmadan önce bu kullanım kılavuzunu dikkatlice okuyunuz ve ileride başvurmak üzere saklayınız. Cihazı başka bir kişiye verdiğinizde, kılavuzu da birlikte veriniz.
- **İlk Kullanım:** Ürünü ambalajından çıkardıktan sonra, tüm parça ve aksesuarların eksiksiz olduğundan emin olunuz. Eksik veya hasarlı parça bulunması durumunda Fakir Yetkili Servisi'ne başvurunuz. Ambalaj malzemelerini çocuklardan uzak tutunuz.
- **Cihazın Durumunu Kontrol Ediniz:** Cihazın gövdesinde, elektrik

kablosunda veya fişinde herhangi bir hasar olduğunu düşünüyorsanız cihazı kullanmayınız ve Fakir Yetkili Servisi'ne başvurunuz.

- **Kablo ve Fiş Güvenliği:** Elektrik kablosu veya fişi hasarlı ise cihazı kullanmayınız. Gerektiğinde yalnızca uygun özelliklerde uzatma kablosu kullanınız. Kabloyu ısı kaynaklarından, keskin kenarlardan ve hareketli parçalardan uzak tutunuz. Fişi prizden çıkarırken kablodan değil, fişten tutarak çekiniz. Cihazı kablosundan tutarak taşımayınız veya kaldırmayınız.
- **Çocukların Güvenliği:** Cihaz çalışır durumdayken gözetimsiz bırakılmamalıdır. Çocukların cihazla oynamasına izin vermeyiniz. Elektrikli cihazlar oyuncak değildir.
- **Cihazın Kullanımı:** Cihazı yalnızca kullanım amacına uygun şekilde kullanınız. Açık havada, ıslak ortamlarda veya aşırı nemli yüzeylerde kullanmayınız. Cihazı suya daldırmayınız ve nemden koruyunuz. Elektrik çarpması riskine karşı fişe ıslak ellerle dokunmayınız. Cihazı yanıcı, patlayıcı veya yanmakta olan maddelerin temizliğinde kullanmayınız.
- **Bakım ve Temizlik:** Temizlik ve bakım işlemlerinden önce cihazın fişini prizden çekiniz. Cihazın tamamen soğumasını bekleyiniz.
- **Kullanım Kısıtlamaları:** Cihazı talimatlara aykırı şekilde kullanmayınız. Hatalı kullanım cihazda hasara ve güvenlik risklerine neden olabilir.

Ürüne Özel Güvenlik Uyarıları

- Kendi başınıza değişiklik yapmayın. Ürünü sökmeyin veya tamir etmeye çalışmayın. Aksi takdirde yangın, elektrik kaçağı, yaralanma vb. durumlar meydana gelebilir. Onarım için lütfen satış sonrası servis merkezimiz ile iletişime geçin.
- Yetişkin olmayan kişiler tarafından kullanılmamalıdır. Yanık ve elektrik çarpmasını önlemek için küçük çocukların erişebileceği yerlerde kullanmayın.
- Bu ürünü suya daldırmayın ve üzerine su sıçratmayın. Aksi takdirde elektrik çarpması veya kaçak meydana gelebilir.
- Güç kablosu veya fiş hasarlıysa ya da prize gevşek takılıyorsa kullanmayın. Aksi takdirde elektrik çarpması, kaçak, yangın vb. durumlara yol açabilir.
- Güç kablosuna zarar vermeyin. Aşırı bükme, çekme, burma, ağır baskı uygulama, ezme, değiştirme vb. işlemler güç kablosuna zarar verebilir ve

yangın, kaçak veya elektrik çarpmasına yol açabilir.

- Başka cihazlarla ortak veya paralel kullanılan prizler kablonun aşırı ısınmasına ve yangına neden olabilir.
- Fişi ıslak ellerle prize takmayın veya prizden çıkarmayın. Elektrik çarpmasına vb. neden olabilir.
- Kullanım sırasında veya kullanım sonrasında tamamen soğumadan önce, yüksek sıcaklıktaki buharın geçtiği nozüle (buhar çıkışına) dokunmayın; yanıklara neden olabilir. Özellikle bebeklerin ve küçük çocukların dokunmasını önlemek için dikkatli olun.
- Kullanılmadığında fişi prizden çıkarın.
- Kullanım sonrasında basınç tahliye valfini açarken önce fişi prizden çekin, buhar anahtarına basarak buharı boşaltın, artık buhar çıkmadığından emin olun ve tamamen soğumasını bekleyin. İç kısım yeterince soğumadan açılırsa buhar nedeniyle haşlanma meydana gelebilir.
- Güç fişine metal veya başka yabancı cisimlerin temas etmesine izin vermeyin. Aksi takdirde elektrik çarpması veya yangına neden olabilir.
- Kullanım sırasında basınç tahliye valfini açmayın. Buhar vücutta yanıklara neden olabilir.
- Su haznesi boşken cihazı çalıştırmayın. Susuz çalıştırma arızaya ve ürün ömrünün kısalmasına neden olabilir.
- Fişi prizden çıkarırken kabloyu çekmeyin, fişi tutarak çıkarın. Aksi takdirde güç kablosu zarar görebilir ve kısa devre, elektrik çarpması veya yangına neden olabilir.
- Cihaz çalışırken ana gövdeyi eğmeyin, dik konuma getirmeyin veya ters çevirmeyin. Aksi takdirde makine zarar görebilir.
- Cihaz çalışırken ana gövdeyi eğmeyin, dik konuma getirmeyin veya ters çevirmeyin. Aksi takdirde makine zarar görebilir.
- Kapalı ve havasız odalarda kullanmayın; kullanım sırasında iyi havalandırma sağlayın. Kullanımdan önce bebekleri, küçük çocukları ve evcil hayvanları başka bir odaya götürün.

Kullanım kılavuzunda yer alan güvenlik uyarılarını ve kullanım talimatlarını dikkatlice okuyunuz. **Bu kullanım kılavuzunu ileride başvurmak üzere saklayınız.**

Kutuyu Açma

- İlk kullanımdan önce cihazı ve tüm aksesuarları ambalajından çıkarınız ve hasar veya arıza olup olmadığını kontrol ediniz. Hasarlı veya kusurlu bir ürünü kesinlikle kullanmayınız.
- Cihazda herhangi bir hasar veya arıza tespit ederseniz, cihazı kullanmayınız ve Fakir Yetkili Servisi'ne başvurunuz.
- Onarım işlemleri yalnızca Fakir Yetkili Servisleri tarafından yapılmalıdır. Yetkisiz kişiler tarafından yapılan müdahaleler kullanıcı için risk oluşturabilir ve cihazın garanti kapsamı dışında kalmasına neden olabilir.

UYARI!

Hasarlı veya kusurlu bir ürünü kesinlikle kullanmayınız.

Kutu İçindekiler

- Ana gövde
- Zemin başlığı
- Zemin başlığı mop bezi x3
- Döşeme mop bezi x3
- Huni
- Ölçü kabı
- Uzatma boruları x3
- Buhar aparatları bağlantı borusu
- Yuvarlak fırça
- Bakır yuvarlak fırça
- Kenar aparatı
- Cam temizleme aparatı
- Cam temizleme aparatı parçası
- Kullanım kılavuzu ve garanti belgesi

Teknik Bilgi

- Güç: 2000 W
- Voltaj: 220–240 V~
- Frekans: 50/60 Hz
- Koruma Sınıfı: II
- Kullanım Ömrü: 7 yıl
- Isınma Süresi: 8±2 dakika
- Kazan Kapasitesi: 1,5 L
- Buhar Basıncı: 4 bar
- Ürün Ağırlığı: 4,5 kg
- Güç Kablosu Uzunluğu: 3,0 m
- Solüsyon tankı kapasitesi: 0,14 L
- Sürekli buharda solüsyon kullanımı: 40 gr/dk
- Sürekli Buhar : 60 gr/dk

NOT!

Ürünün üzerinde bulunan işaretlemeler veya ürünle birlikte verilen diğer basılı dökümanlarda beyan edilen değerler, ilgili standartlara göre laboratuvar ortamında elde edilen değerlerdir. Bu değerler, ürünün kullanım ve ortam şartlarına göre değişebilir.

Ürün Parçalarının Tanıtımı

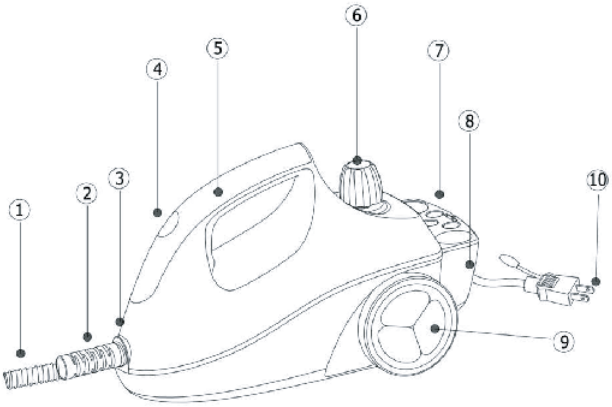

1. Hortum
2. Hortum kılıfı
3. Ana gövde
4. Gösterge ışığı kapağı (arka güç anahtarına basıldığında yanar)
5. Üst kapak
6. Basınç tahliye valfi (su doldurma girişi)
7. Aksesuar bölmesi
8. Açma/Kapama tuşu (ürün arkası)
9. Arka tekerlekler
10. Güç kablosu

Aksesuarlar



1. Uzatma boruları
2. Zemin başlığı mop bezi
3. Döşeme mop bezi
4. Buhar aparatları bağlantı hortumu
5. Yuvarlak fırça
6. Huni
7. Entegre solüsyon tankı
8. Zemin başlığı
9. Cam temizleme aparatı
10. Cam temizleme aparatı parçası
11. Kenar aparatı
12. Ölçme kabı
13. Bakır yuvarlak fırça

Cihazın Kullanımı

⚠ DİKKAT!

- Buharlı temizleyici, lekeleri gidermek için yüksek sıcaklıkta ve yüksek basınçlı buhar kullanır; temizlik maddelerine ihtiyaç duymaz. (Ağır lekelerde, temizlik maddesini doğrudan lekenin üzerine uygulayın veya ekli fırça ile temizlik maddesini sürün.)
- Buharlı temizleyiciyi doğru şekilde kullanmak için, lütfen kullanmadan önce talimatları dikkatlice okuyun.
- Buhar yüksek sıcaklıktadır; aynı noktada uzun süre kesintisiz olarak kullanmayın.

Aşağıdaki malzemeler üzerinde kullanmayın

- Deri ürünler
- Cilalı mobilyalar ve yataklar, zincir bağlantıları (cilayı sökebilir)
- Yüzeyi dekoratif kaplamalı ahşap ürünler
- Sentetik lifler, ipek, keten veya koyu renkli kumaş ürünler
- Ortam sıcaklığı 0°C'nin altında olan cam ürünler; yüksek sıcaklıktaki buhar çatlamaya neden olabilir. (Kış aylarında cam üzerinde kullanmaktan kaçının.)
- Plastik ürünler (şekil bozulması veya renk değişimi olabilir) ve diğer ısıya duyarlı eşyalar
- Yataklar, minderler, kaplamasız beyaz ahşap, duvar kağıdı ve diğer su emici malzemeler

Aşağıdaki hususlara özellikle dikkat edin:

- Nozulu insanlara veya hayvanlara doğrultmayın. Buhar veya nozül cildi yakabilir.
- Nozul bölgesi çok ısınır; kullanım sırasında ve sonrasında özellikle dikkatli olun.
- Çocukların erişemeyeceği yerde tutun.
- Kullanılmadığında buharlı temizleyiciyi çalışır durumda bırakmayın.
- Su haznesine temiz su dışında başka sıvılar (örneğin temizlik maddeleri) koymayın.
- Kullanım sonrasında, cihazın içinde kalan suyu mutlaka boşaltın.

Kullanım Yöntemi

İlk Kullanım

Yüksek sıcaklıktaki buhar kauçuk hortumdan geçtiği için kullanım sırasında kauçuk kokusu oluşabilir. Bu kokunun sağlık üzerinde herhangi bir etkisi yoktur. Ancak buhar ortamı dolduracağı için kapalı alanlarda kullanmayın. Kullanımdan önce bebekleri, küçük çocukları ve evcil hayvanları başka bir odaya götürün. Kauçuk kokusu, tekrarlı kullanımlardan sonra kaybolacaktır.

⚠ DİKKAT!

Isıya duyarlı malzemeler, suya duyarlı veya ısıya hassas ahşap ürünler vb. üzerinde kullanmayın. Emin olmadığınız malzemelerde, önce görünmeyen veya önemsiz bir alanda test edin.

Temel Kullanım Yöntemi ve Önemli Noktalar

⚠ UYARI!

- Aşağıdaki işlemleri yapmadan önce fişi prize takmayın.
- Cihazı susuz çalıştırmayın.

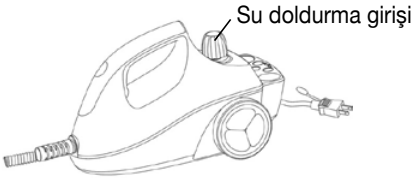

1. Basınç tahliye valfini sökün, yaklaşık 1500 ml saf su dökün, ardından basınç tahliye valfini sıkın.

2. Güç fişini prize takın ve arka güç anahtarına basın.
3. Güç açıldıktan sonra güç göstergesinin yanıp yanmadığını kontrol edin.
4. Tutma kolundaki güvenlik kilidini 🔓 konumuna getirin.
5. Ana ünitenin basıncı gerekli seviyeye ulaştığında basınç göstergesi yanar ve cihaz normal şekilde kullanılabilir.

Güvenlik Kilidi Kullanımı

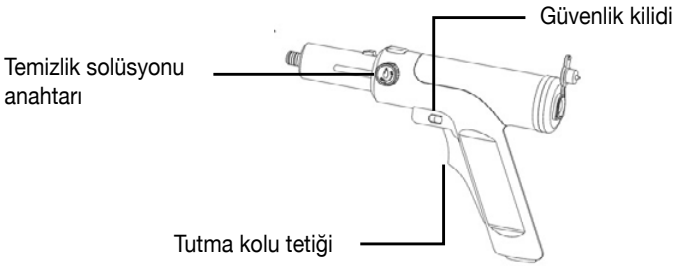

Yanlışlıkla buhar çıkmasını önlemek için tutma kolunda bir güvenlik kilidi bulunmaktadır. Güvenlik kilidi 🔒 konumundayken ve kilitli durumdayken buhar çıkışı gerçekleşmez. 🔓 konumundayken buhar anahtarına basılarak buhar çıkarılabilir.

Solüsyon Kullanım Önerisi

Sadece ‘Fakir SteamXpert Sert Zemin Solüsyonu’ kullanmanız tavsiye edilir.

- Solüsyon kullanımı ile sert zeminlerde hijyenik temizlik sağlanır.
- Sert zeminlerde yağ, leke ve kir gibi kalıntılara karşı solüsyonun etkilidir.
- Halı, koltuk ve döşeme alanlarda solüsyon kullanıma uygun değildir.

NOT!

Kullanılmadığında, yanlışlıkla buhar çıkmasını ve olası tehlikeyi önlemek için güvenlik kilidinin AÇIK konumuna getirildiğinden emin olun!

1. Kullanım amacına göre aksesuarları veya uzatma borusunu tutma koluna takın.
2. Fişi prize takın, güç anahtarına basın; gösterge ışığı (kırmızı) yanacaktır. Cihaz çalışır ve ısınmaya başlar. Bu işlem yaklaşık 8 dakika sürer. Ardından gösterge ışığı (yeşil) yanarak kullanım için hazır olduğunu bildirir.
3. Çalışma göstergesi ışığı (yeşil) yandığında cihaz kullanıma hazırdır. Güvenlik kilidini konumuna getirin.
4. Nozulu lekenin bulunduğu veya buharlı temizlik yapılması istenen alana doğrultun ve buhar anahtarına basın.
5. Temizlik solüsyonu kullanırken, solüsyonu temizlik şişesine ekleyin ve temizlik anahtarını açın. Buharla birlikte kirli bölgeye eş zamanlı olarak püskürtün. Lekenin durumuna göre kullanım aralığını uygun şekilde ayarlayın.

DİKKAT!

Kullanım sırasında nozulu asla insanlara doğrultmayın.

NOT!

Sistem ilk kez çalıştırıldığında veya uzun süre buhar çıkışı olmadığında, boru hattında yoğunlaşan buhardan küçük miktarda su püskürebilir. Bu suyu kirli alana veya bir havlu üzerine püskürtmeniz önerilir.

UYARI!

Kazan suyu azalırsa, lütfen hemen su ekleyin veya kullanımı durdurun. Güç anahtarını kapalı (OFF) konuma getirin ve fişi prizden çıkarın. Güç açık halde kullanmaya devam etmeyin; aksi takdirde arızaya neden olabilir.

Su Ekleme

Temiz suyu bir ölçü kabı ve huni yardımıyla cihaza dökün, doldurduktan sonra kapağı tekrar takın. Kazan en fazla 1,5 litre su kapasitesine sahiptir.

NOT!

1. Basınç tahliye valfi yalnızca kullanım sonrası suyu boşaltmak içindir, doldurma amacıyla kullanmayın.
2. Su haznesine temiz su dışında başka sıvılar (örneğin temizlik maddeleri) dökmeyin.
3. Su eklerken taşma veya cihaz üzerine su sıçramasını önleyin.

Kullanım Sonu ve Saklama Yöntemleri

- Kullanım sonrasında, tüm cihazın en az 30 dakika soğumasını bekleyin. Su girişindeki kullanılmamış suyu boşaltın.
- Tutma kolundaki buhar boşaltma düğmesine basın ve cihaz içindeki kalan buharı, nozuldan buhar çıkışı kalmayana kadar boşaltın. Ardından düğmeyi bırakın.
- Güç anahtarını kapatın ve güç kablosunun fişini prizden çıkarın.
- Cihazı iki elle tutun, hafifçe sallayın ve ardından eğerek içindeki kalan suyu başka bir kaba boşaltın.
- Boşaltılan su fazla bulanıksa, su çıkışına uygun miktarda temiz su ekleyin ve önceki işlemi tekrarlayın.
- Cihazın içinde artık su kalmadığından emin olduktan sonra basınç tahliye valfini sıkın.
- Kullanım sonrası cihaz yüzeyinde lekeler varsa nemli bir bezle silerek temizleyin.
- Kirli durumda olan aksesuarları (borular, fırça başlıkları, nozüller vb.) su ve temizlik maddesi ile temizleyin. Ömrünü uzatmak ve sonraki kullanımı kolaylaştırmak için aksesuarları saklamadan önce temizleyin.
- Ana gövdeyi ve aksesuarları doğal olarak kuruduktan sonra kuru ve karanlık bir yerde saklayın.

Aksesuarın kullanım yöntemi

⚠ DİKKAT!

- Güç vermeden ve ısıtmadan önce güvenlik kilidinin tamamen kapalı olduğundan emin olun; bu, yanlışlıkla buhar çıkmasını önler. Aksesuarları takarken dikkatli olun.
- Aksesuarlar, kullanım yerine ve temizlenecek eşyalara göre uygun şekilde seçilip aşağıdaki şekilde monte edilerek kullanılır.

Fırça veya Nozul Kullanımı

Fırçalar genellikle mutfakta, mikrodalga fırın çevresinde, ocak vb. alanlarda kullanılır.

NOT!

- Ağır lekelerde, temizlik maddesini doğrudan lekenin bulunduğu alana uygulayın.
- Zarara uğramaya yatkın eşyalar üzerinde kullanmayın.

Döşeme Mop Bezinin Kullanımı

- Döşeme mop bezini cam temizleme aparatına geçirin.
- Kıyafetler, perdeler, kanepeler vb. üzerinde leke giderme ve dezenfeksiyon için, ayrıca giysilerdeki kırışıklıkların giderilmesi için kullanılabilir.
- Cam temizleme aparatı ve döşeme bezi ayrıca uzatma borusuna bağlanarak da kullanılabilir.

NOT!

Sentetik lifler, naylon, keten veya koyu renkli kumaşlar üzerinde kullanmayın.

Cam Temizleyicinin Kullanımı

Uzatma borusu ile birlikte de kullanılabilir.

NOT!

0°C'nin altındaki yüzeylerde veya donmuş camlarda kullanmayın. Cam kırılabilir ve yaralanmaya neden olabilir.

Zemin Fırçasının Kullanımı

- Isıya dayanıklı yüzeylerde kullanın.
- Cilalı zeminlerde veya ahşap mobilyalarda kullanmayın. Cila buharlaşabilir ve bazı zemin kaplamaları eriyebilir.

Bu makineyi aşağıdaki malzemeleri temizlemek için kullanmayın

- Deri ürünler
- Duvar kağıdı (yapışkanın erimesine, ayrıca su emilimi ve kabarma gibi durumlara neden olabilir)
- Ahşap ürünler, cilalı mobilyalar ve yataklar gibi bileşik eşyalar zarar görebilir ve yeniden boyama gerektirebilir
- Sentetik lifler, ipek, keten veya koyu renkli kumaş ürünler
- Düşük sıcaklıktaki cam kullanım sırasında çatlayabilir (kış aylarında buharlı temizlikten kaçının)
- Plastik ürünler şekil bozukluğu, renk değişimi ve benzeri değişiklikler gösterebilir
- Isıya dayanımı düşük ve yüzeyinde ısıya dayanıklı kaplama bulunmayan diğer eşyalar
- Kullanım sırasında ve sonrasında nozul veya fırçayı ısıya veya suya duyarlı malzemeler üzerine yerleştirmeyin.

Lekeleri Gidermede Önemli Noktalar

- Nozulu lekeye mümkün olduğunca yakın tutun.
- Çoğu leke ve yağ lekesi için uygundur.
- Leke yüzeye çıktıktan sonra bir bezle silin.
- İnatçı ve kurumuş lekeleri sert kıllı bir fırça ile giderin.
- Lekelerin çıkarılması daha zorsa, temizlik maddesini doğrudan uygulayıp kısa süre bekletmek daha etkili olacaktır.

DİKKAT!

Yüksek asitli veya alkali temizlik maddeleri gibi güçlü deterjanlar kullanılırken buharlı temizleyiciyi çalıştırmayın. Deterjan sıçraması tehlikeli maruziyete neden olabilir.

Mutfak Temizliği

Davlumbaz, mikrodalga fırın ve çevresi, gazlı ocak, buzdolabı, aspiratör, ocak, zemin, duvar vb.

⚠ DİKKAT!

- Elektrikli cihazları temizlemeden önce her zaman güç kablosunun fişini prizden çekin.
- Havalandırma fanını önce sökün, üzerine gazete serin ve ardından temizleyin.
- Mutfak temizliği için aşağıdaki üç yöntem daha etkilidir:
- Nozulun önüne bir fırça takın ve üzerine eski bir havlu veya atılacak bir bez geçirin (inatçı lekeler ve çizilmeye yatkın yüzeyler için).
- Lekeleri silerken buhar kullanılır. Buhar, yağı emülsifiye eder; kurumuş yağı eritip yumuşatarak bir bezle silinmesini kolaylaştırır.
- Çıkması zor inatçı lekeler için, lekenin üzerine solüsyon püskürtün, kısa süre bekleyin ve ardından buharlı temizleyici ile temizleyin.

Seramik Zeminlerin ve Banyonun Temizliği

- Seramik zeminlerdeki kir ve sabun kalıntıları dairesel fırça ile temizlenebilir.
- İnatçı lekelerde temizlik maddesini doğrudan lekenin üzerine uygulayın, kısa süre bekleyin ve ardından buhar kullanarak temizleyin.

Klima Temizliği

Klima temizliğine başlamadan önce kullanım kılavuzunu ve güvenlik önlemlerini dikkatlice okuyun. Temizlemeden önce her zaman ana güç kaynağını kapatın ve güç kablosunu prizden çekin.

1. Klima altına gazete serin

Klima kapağını açın ve filtreyi çıkarın (ayrıntılar için kullanım kılavuzuna bakın). Filtre süzgeçleri için bir elektrik süpürgesi kullanarak toz ve diğer kalıntıları temizleyin.
2. Filtre çıkarıldıktan sonra klima fanı (metal ağ benzeri parça) ortaya çıkar. Yüzeydeki tozu dikkatlice elektrik süpürgesi ile temizleyin.
Nemli klima fanı nemi yeterince çekmiyorsa, yumuşak bir havluyla nazikçe silin. Toz temizlenmeden buharlı temizleyici kullanmak tıkanmaya neden olabilir.
3. Nozulu fan kanadına hafifçe bastırarak buhar püskürtün. Atık su, klimanın arkasındaki tahliye çıkışından dışarı akar.

- Fan kanatlarına fırça veya nozul ile zorlayarak temas ettirmeyin; bu, kanatların eğilmesine veya deforme olmasına neden olabilir.
- Hava yönlendirme kanadı dışında hiçbir elektrikli bileşene buhar püskürtmeyin.
- Klimanın temizlenmesinin uygun olmadığı durumlar da olabilir. Kullanım kılavuzuna bakın veya yetkili klima satıcısına danışın. (Kullanım kılavuzunda “40°C’nin üzerine ısıtmayın” veya “su ile temas ettirmeyin” gibi uyarılar bulunabilir.)

4. Fan kanatlarının tamamen kurumasını bekleyin, ardından klimayı yarım gün boyunca kullanmadan bırakın ve sonrasında tekrar kullanın.

Pencere Camı ve Aynaların Temizliği

⚠ DİKKAT!

- Donmuş cam tipi. Dış sıcaklık 0°C'nin altındayken kullanmayın. Patlama riski vardır.
- Pencere köşelerindeki lekeleri temizlemek için uzun nozul kullanın.
- Şirket, kullanım sırasında cam ürünlerde meydana gelebilecek kazalardan sorumlu değildir.

1. Buhar anahtarına basın ve buhar çıktıktan sonra cam yüzeyini nazikçe silin.
2. Cam sıyırıcının kauçuk şeridini cam yüzeyine temas ettirin ve yukarıdan aşağıya doğru hareket ettirin.
3. Camdaki su damlacıklarını ve pencere çerçevesine akan suyu silerek temizleyin.

Çeşitli Kumaş Ürünlerde Kullanım

NOT!

Sentetik lifler, naylon, koyu renkli kumaş ürünler, yüksek değerli eşyalar veya plastik ürünler üzerinde kullanmayın. Aksi takdirde renk atması, deformasyon, çekme veya hasar meydana gelebilir; bu durumda şirket sorumluluk kabul etmez.
Cam temizleme aparatına takılan döşeme mop bezinin yüzeyi yüzeyi 90–95 °C gibi yüksek bir sıcaklık oluşturur. Bu sayede etkili buharlı temizlik sağlanır. Normal koşullarda, yıkanamayan kumaş eşyalar (örneğin kanepeler, minderler ve perdeler) üzerinde temizlik işlemi kolaylıkla yapılabilir.

1. Cam temizleme aparatına döşeme mop bezini geçirin.
2. Buhar çıktıktan sonra temizlenecek alana yönlendirin.
3. Buharın temas ettiği yüzey ıslanacağından, bir havlu ile kurulayın.
4. Takımdaki küçük kırışıklıkları giderin ve kullanmadan önce askıya asın.

Temizlik ve Bakım

Kazanın İçinin Boşaltılması ve Temizlenmesi;

- Kalan basıncı boşaltmak için, buhar tetik tuşuna basın ve uygun bir kaba yönlendiriniz.
- Güvenlik kapağını yavaşça açınız ve çıkarınız.
- Kazanı yavaşça çeşme suyu ile doldurun.
- Cihazı kuvvetlice çalkalayınız ve ters çevirerek boşaltınız. Yukarıdaki işlemi birkaç kez tekrarlayınız.
- Aparatları, cihazın tabanında bulunan aksesuar bölmesine yerleştiriniz.
- Cihazı, cihazın üzerindeki referansları bölmenin ön deliklerine önce yerleştirerek ve ardından cihazın arka kısmını aşağı doğru bastırarak kilitleyerek bölmeye geri yerleştiriniz.
- Gerekli olduğunda, zemin fırçasını bağlantı borusu ile birlikte cihazın arka kısmındaki ilgili kancaya takın.

⚠ DİKKAT!

- Cihazın düzgün çalışmasını tehlikeye atabilecek kireç kalıntılarını temizlemek için kazanı ayda en az bir kez temizleyiniz.
- Kazana kireç çözücü, sirke veya diğer kokulu maddeler eklemeyiniz.

- Kazan temizliğine geçmeden önce cihazı kapatın, fişi prizden çıkarın ve soğumasını bekleyin, böylece yaralanmaları önlemiş olursunuz.

UYARI!

Elektrik Çarpma Riski:

- Temizlik ve bakım işlemleri öncesinde fişi elektrik prizinden çekiniz.
- Ürünün elektrikli bileşenlerini suya veya diğer sıvılara batırmayınız. Ürünü kesinlikle akan su altında tutmayınız.

Cihazın Saklanması

- Cihazı uzun süre kullanmayı düşünmüyorsanız serin ve kuru bir yerde saklayınız.
- Cihaz fişinin çekildiğinden ve parçalarının tamamen kuru olduğundan emin olunuz.
- Cihazı, çocukların ulaşamayacağı bir yerde muhafaza ediniz.

Geri Dönüşüm

Cihazınızın kullanım ömrü sona erdiğinde aşağıdaki adımları izleyerek doğru şekilde geri dönüşüm sağlayınız:

- Cihazın kablosunu keserek kullanılamaz hale getiriniz.
- Cihazı, ülkenizdeki geçerli yasalara göre bu tür cihazlar için özel olarak tanımlanan atık kutularına bırakınız.
- Elektrikli atıklar evsel atıklarla birlikte bertaraf edilmemelidir.
- Cihazı, elektrikli atıklar için belirlenen çöp kutularına atınız.
- Cihazın ambalajı geri dönüşüm özellikli malzemelerden oluşur.
- Ambalaj malzemelerini uygun geri dönüşüm kutularına atınız.
- Cihaz, WEEE (AEEE Atık Elektrikli ve Elektronik Eşyalar) Yönetmeliğine uygundur.





NOT!

- Müşteri hizmetlerini aramadan önce sorunu/arızayı kendiniz düzeltip düzeltemeyeceğinizi kontrol ediniz. Bunun için lütfen “**Sorun Giderme**” bölümüne bakınız. Sorunu/arızayı çözemiyorsanız, müşteri hizmetlerini arayınız.
- Aramadan önce lütfen **model adını** ve ürün **seri numarasını** yanınızda hazır bulundurunuz. Bu bilgileri ürününüzün **Tip Etiketi** üzerinde bulabilirsiniz.

  Yardım Hattı: (+90 212) 444 0 241

Sorun Giderme

Cihazınız, herhangi bir arızaya karşı kalite kontrolden geçirilmiştir. Ancak, herhangi bir nedenden dolayı çalışmazsa, **Fakir Yetkili Servisi'ne** başvurmadan önce aşağıdaki tabloda yer alan çözüm yollarını deneyiniz.

Sorun	Kontrol	Muhtemel Neden	Çözüm
Aparatlar buhar vermiyor.	Buhar hazır ışığı açık.	Kazan soğuk.	Buhar hazır ışığının yeşil renkte yanmasını bekleyiniz.
	Buhar hazır ışığı kapalı.	Kazanda su yok.	Kazanı "Kazan Kullanımı"nın açıklandığı paragraftaki şekilde yeniden doldurunuz.
	Kazanda su varken buhar hazır ışığı kapalı.	Arıza.	Yetkili Servis ile iletişime geçiniz.
Aparatlar az buhar veriyor.	Buhar hazır ışığı kapalı.	Kazan soğuk.	Kazanın ısınmasını bekleyiniz.
		Buhar ayarı düğmesi minimum ayarda.	Buharı yeniden düzenlemek için buhar ayarı düğmesini kullanınız.

Taşıma ve Nakliye

Cihazın zarar görmesini önlemek için taşıma sırasında aşağıdaki talimatlara uyunuz:

- Cihazı mümkünse orijinal ambalajında taşıyınız.
- Orijinal ambalaj mevcut değilse, darbeye karşı koruma sağlayan uygun bir ambalaj kullanınız.

Русский

О Данном Руководстве Пользователя 54
Обозначение Символов 54
Ответственность 54
Декларация Соответствия CE 54
Назначение 55
Несанкционированное Использование 55
Инструкции По Безопасности 56
Специальные Предупреждения По Безопасности Изделия 57
Распаковка 58
Комплект поставки 59
Технические характеристики 59
Описание деталей изделия 60
Аксессуары 60
Эксплуатация устройства 61
Порядок эксплуатации 62
Использование аксессуаров 65
Очистка и техническое обслуживание 69
Хранение устройства 70
Переработка И Утилизация 70
Устранение Неисправностей 71
Транспортировка И Перевозка 71

Уважаемый клиент!

Желаем Вам приятного пользования вашим устройством.

Благодарим Вас за выбор Fakir Hausgeräte — ведущего бренда в области инновационных технологий.

Пожалуйста, внимательно прочитайте данное руководство пользователя перед использованием изделия и сохраните его для дальнейшего обращения.

О Данном Руководстве Пользователя

Настоящее руководство пользователя подготовлено для обеспечения правильной и безопасной эксплуатации устройства.

В целях Вашей безопасности и безопасности окружающих внимательно прочитайте данное руководство перед использованием изделия.

Обозначение Символов

В данном руководстве пользователя используются следующие символы:

ПРЕДУПРЕЖДЕНИЕ!

Указывает на опасности, которые могут привести к травмам или смерти.

ВНИМАНИЕ!

Указывает на опасности, которые могут привести к повреждению или неисправности изделия.

ПРИМЕЧАНИЕ!

Указывает на важную и полезную информацию по эксплуатации.

Ответственность

Компания Fakir Elektrikli Ev Aletleri San. ve Tic. A.Ş. не несёт ответственности за любой ущерб, возникший в результате несоблюдения инструкций, содержащихся в данном руководстве пользователя, ремонта устройства в сервисных центрах, не авторизованных компанией Fakir, а также использования устройства не по назначению.

Декларация Соответствия CE

CE Данное устройство полностью соответствует Директиве Европейского Союза 2014/30/EU по электромагнитной совместимости и Директиве 2014/35/EU по низковольтному оборудованию. Изделие имеет маркировку CE на паспортной табличке.

Назначение

Данное изделие предназначено исключительно для бытового использования. Оно не предназначено для коммерческого или промышленного применения.

Неисправности, возникшие в результате использования не по назначению, не подпадают под действие гарантии. В таких случаях обслуживание осуществляется на платной основе.

Несанкционированное Использование

- **Ограниченные возможности и контроль**: Данное устройство не предназначено для использования лицами (включая детей) с ограниченными физическими, сенсорными или умственными способностями, а также лицами, не имеющими достаточного опыта и знаний, если они не находятся под наблюдением или не были проинструктированы относительно безопасного использования устройства лицом, ответственным за их безопасность.
- **Использование лицами с ограниченными возможностями:** Данное устройство может использоваться детьми старше 8 лет, а также лицами с ограниченными физическими, сенсорными или умственными способностями либо недостатком опыта и знаний только под наблюдением или после получения инструкций по безопасному использованию устройства и при условии понимания связанных с этим рисков.
- **Безопасность детей:** Не допускайте игр детей с устройством. Дети должны находиться под присмотром, чтобы исключить возможность игры с устройством.
- **Очистка и техническое обслуживание:** Очистка и обслуживание устройства не должны выполняться детьми без присмотра взрослых.
- **Упаковочные материалы:** Храните упаковочные материалы (пластиковые пакеты и т.п.) в недоступном для детей месте. Существует опасность удушья.
- **Безопасность устройства и кабеля:** Храните устройство и сетевой кабель в недоступном для детей месте. Не допускайте свисания сетевого кабеля.

Инструкции По Безопасности

При использовании электрического устройства всегда соблюдайте следующие основные меры предосторожности для снижения риска возгорания, поражения электрическим током и получения травм:

- **Прочитайте руководство пользователя:** Перед использованием устройства внимательно прочитайте данное руководство пользователя и сохраните его для дальнейшего использования. При передаче устройства другому лицу обязательно передайте и руководство пользователя.
- **Первое использование:** После распаковки устройства убедитесь в наличии всех деталей и принадлежностей. В случае отсутствия или повреждения каких-либо компонентов обратитесь в авторизованный сервисный центр Fakir. Храните упаковочные материалы в недоступном для детей месте.
- **Проверка состояния устройства:** Не используйте устройство при наличии подозрений на повреждение корпуса, сетевого кабеля или вилки. Обратитесь в авторизованный сервисный центр Fakir.
- **Безопасность кабеля и вилки:** Не используйте устройство при повреждении сетевого кабеля или вилки. Использование удлинителей не рекомендуется. Держите кабель вдали от источников тепла, острых кромок и движущихся частей. При отключении устройства от сети всегда тяните за вилку, а не за кабель. Не переносите и не поднимайте устройство за сетевой кабель.
- **Безопасность детей:** Не оставляйте работающее устройство без присмотра. Не позволяйте детям играть с устройством. Электрические приборы не являются игрушками.
- **Использование устройства:** Используйте устройство только по его прямому назначению. Не используйте устройство на открытом воздухе, во влажной среде или на чрезмерно влажных поверхностях. Не погружайте устройство в воду и защищайте его от влаги. Во избежание поражения электрическим током не прикасайтесь к вилке мокрыми руками. Не используйте устройство для уборки легковоспламеняющихся, взрывоопасных или горящих материалов.

- **Очистка и техническое обслуживани**е: Перед очисткой или техническим обслуживанием отключите устройство от сети. Перед выполнением очистки дайте устройству полностью остыть.
- **Ограничения по использованию:** Не используйте устройство вопреки данным инструкциям. Неправильное использование может привести к повреждению устройства и возникновению угроз безопасности.

Специальные Предупреждения По Безопасности Изделия

- Не вносите изменения в конструкцию изделия самостоятельно. Не разбирайте изделие и не пытайтесь ремонтировать его самостоятельно. Это может привести к пожару, утечке тока, травмам и другим опасным ситуациям. Для проведения ремонта обратитесь в наш сервисный центр послепродажного обслуживания.
- Изделие не предназначено для использования несовершеннолетними. Во избежание ожогов и поражения электрическим током не используйте изделие в местах, доступных для маленьких детей.
- Не погружайте изделие в воду и не допускайте попадания на него брызг воды. Это может привести к поражению электрическим током или утечке тока.
- Не используйте изделие, если сетевой шнур или вилка повреждены либо вилка неплотно вставлена в розетку. Это может привести к поражению электрическим током, утечке тока, пожару и другим опасным ситуациям.
- Не повреждайте сетевой шнур. Чрезмерное сгибание, натяжение, перекручивание, сильное давление, сдавливание, внесение изменений и другие подобные действия могут повредить сетевой шнур и привести к пожару, утечке тока или поражению электрическим током.
- Использование одной розетки одновременно с другими электроприборами может привести к перегреву сетевого шнура и возникновению пожара.
- Не вставляйте вилку в розетку и не вынимайте её мокрыми руками. Это может привести к поражению электрическим током.
- Не прикасайтесь к соплу (выходному отверстию для пара), через которое выходит горячий пар, во время использования изделия или до его полного охлаждения после использования. Это может привести к ожогам. Соблюдайте особую осторожность, чтобы не допустить прикосновения к соплу младенцев и маленьких детей.

- Если изделие не используется, извлекайте вилку из розетки.
- После использования перед открытием клапана сброса давления сначала извлеките вилку из розетки, нажмите кнопку подачи пара, чтобы выпустить оставшийся пар, убедитесь, что подача пара полностью прекратилась, и дождитесь полного охлаждения изделия. Открытие клапана до достаточного охлаждения внутренних компонентов может привести к ожогам горячим паром.
- Не допускайте контакта металлических и других посторонних предметов с вилкой. Это может привести к поражению электрическим током или пожару.
- Не открывайте клапан сброса давления во время работы изделия. Выходящий пар может вызвать ожоги.
- Не включайте устройство при пустом резервуаре для воды. Работа без воды может привести к неисправности и сокращению срока службы изделия.
- При извлечении вилки из розетки не тяните за сетевой шнур. В противном случае сетевой шнур может быть повреждён, что может привести к короткому замыканию, поражению электрическим током или пожару.
- Не наклоняйте, не устанавливайте в вертикальное положение и не переворачивайте основной корпус во время работы устройства. Это может привести к повреждению устройства.
- Не используйте изделие в закрытых и непроветриваемых помещениях; во время использования обеспечьте хорошую вентиляцию. Перед использованием переведите младенцев, маленьких детей и домашних животных в другое помещение.



Внимательно прочитайте предупреждения по безопасности и инструкции по эксплуатации, приведённые в данном руководстве пользователя.

Сохраните данное руководство пользователя для дальнейшего использования.

Распаковка

- Перед первым использованием извлеките устройство и все принадлежности из упаковки и проверьте их на наличие повреждений или дефектов. Никогда не используйте повреждённое или неисправное изделие.
- При обнаружении каких-либо повреждений или неисправностей не используйте устройство и обратитесь в авторизованный сервисный центр Fakir.
- Ремонт должен выполняться исключительно авторизованными сервисными центрами Fakir. Вмешательство неуполномоченных лиц может представлять опасность для пользователя и привести к аннулированию гарантии.

⚠ ПРЕДУПРЕЖДЕНИЕ!

Никогда не используйте повреждённое или неисправное изделие.

Комплект поставки

- Основной корпус
- Насадка для пола
- Салфетки для насадки для пола — 3 шт.
- Салфетки для чистки обивки — 3 шт.
- Воронка
- Мерный стакан
- Удлинительные трубки — 3 шт.
- Соединительная трубка для паровых насадок
- Круглая щётка
- Круглая щётка с медной щетиной
- Щётка для очистки краёв
- Насадка для мытья окон
- Элемент насадки для мытья окон
- Руководство по эксплуатации и гарантийный талон

Технические характеристики

- Мощность: 2000 Вт
- Напряжение: 220–240 В~
- Частота: 50/60 Гц
- Класс защиты: II
- Срок службы: 7 лет
- Время нагрева: 8 ± 2 мин
- Ёмкость бойлера: 1,5 л
- Давление пара: 4 бар
- Вес изделия: 4,5 кг
- Длина сетевого шнура: 3,0 м
- Ёмкость резервуара для моющего раствора: 0,14 л
- Расход моющего раствора при непрерывной подаче пара: 40 г/мин
- Непрерывная подача пара: 60 г/мин

ПРИМЕЧАНИЕ!

Значения, указанные на изделии или в других печатных документах, поставляемых вместе с изделием, получены в лабораторных условиях в соответствии с применимыми стандартами. Эти значения могут изменяться в зависимости от условий эксплуатации изделия и окружающей среды.

Описание деталей изделия

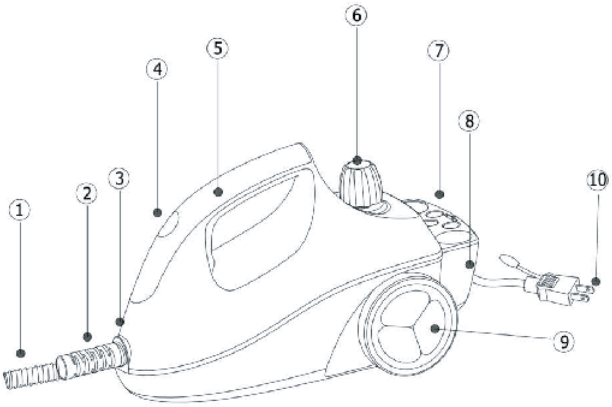

1. Шланг
2. Чехол шланга
3. Основной корпус
4. Крышка индикатора (загорается при нажатии выключателя питания на задней панели)
5. Верхняя крышка
6. Клапан сброса давления (заливное отверстие для воды)
7. Отсек для хранения аксессуаров
8. Кнопка включения/выключения (на задней панели изделия)
9. Задние колёса
10. Сетевой шнур

Аксессуары



1. Удлинительные трубки
2. Салфетки для насадки для пола
3. Салфетки для чистки обивки
4. Соединительный шланг для паровых насадок
5. Круглая щётка
6. Воронка
7. Встроенный резервуар для моющего раствора
8. Насадка для пола
9. Насадка для мытья окон
10. Элемент насадки для мытья окон
11. Щётка для очистки краёв
12. Мерный стакан
13. Круглая щётка с медной щетиной

Эксплуатация устройства

⚠ ПРЕДУПРЕЖДЕНИЕ!

- Пароочиститель использует горячий пар под высоким давлением для удаления загрязнений, поэтому в большинстве случаев использование моющих средств не требуется. (При наличии стойких загрязнений нанесите моющее средство непосредственно на загрязнённый участок или нанесите его с помощью входящей в комплект щётки.)
- Для правильной эксплуатации пароочистителя внимательно прочитайте инструкцию перед использованием.
- Пар имеет высокую температуру. Не направляйте горячий пар непрерывно на один и тот же участок в течение длительного времени.

Не используйте устройство для очистки следующих материалов и поверхностей:

- Изделия из кожи.
- Полированная мебель и кровати, а также поверхности с лакированным покрытием (пар может повредить или удалить покрытие).
- Деревянные изделия с декоративным покрытием поверхности.
- Изделия из синтетических волокон, нейлона, шёлка, льна и тёмных тканей.
- Стеклянные поверхности при температуре окружающей среды ниже 0 °C. Пар высокой температуры может привести к растрескиванию стекла. (В зимнее время избегайте очистки стеклянных поверхностей.)
- Изделия из пластика, которые могут деформироваться или изменить цвет, а также другие термочувствительные предметы.
- Матрасы, подушки, необработанная светлая древесина, обои и другие материалы, впитывающие воду.

Соблюдайте следующие меры предосторожности

- Не направляйте насадку на людей или животных. Пар или горячая насадка могут вызвать ожог кожи.
- Насадка сильно нагревается во время работы. Соблюдайте особую осторожность во время и после использования.
- Храните устройство в месте, недоступном для детей.
- Не оставляйте пароочиститель включённым, когда он не используется.
- Не заливайте в резервуар для воды никакие жидкости, кроме чистой воды (например, моющие средства).
- После использования обязательно слейте оставшуюся в устройстве воду.

Порядок эксплуатации

Первое использование

При первом использовании при прохождении горячего пара через резиновый шланг может появиться запах резины. тот запах не представляет опасности для здоровья. Однако поскольку пар заполняет окружающее пространство, не используйте устройство в закрытых помещениях. Перед использованием переведите младенцев, маленьких детей и домашних животных в другое помещение. Запах резины исчезнет после нескольких использований.

⚠ ПРЕДУПРЕЖДЕНИЕ!

Не используйте устройство на термочувствительных материалах, материалах, чувствительных к воздействию воды, термочувствительных деревянных изделиях и т. п. Если вы не уверены, подходит ли материал для очистки паром, сначала протестируйте устройство на незаметном или малозначимом участке.

Основные правила эксплуатации и важные указания

⚠ ПРЕДУПРЕЖДЕНИЕ!

- Не подключайте устройство к электросети до выполнения следующих операций.
- Не включайте устройство без воды.

1. Отверните клапан сброса давления, залейте примерно 1500 мл чистой воды, затем плотно закрутите клапан.



2. Подключите сетевой штекер к розетке и нажмите выключатель питания на задней панели.
3. После включения питания убедитесь, что индикатор питания загорелся.

4. Переведите предохранительный фиксатор на ручке в положение .

5. Когда давление в основном корпусе достигнет необходимого уровня, загорится индикатор давления, после чего устройство будет готово к работе.

Использование предохранительного фиксатора

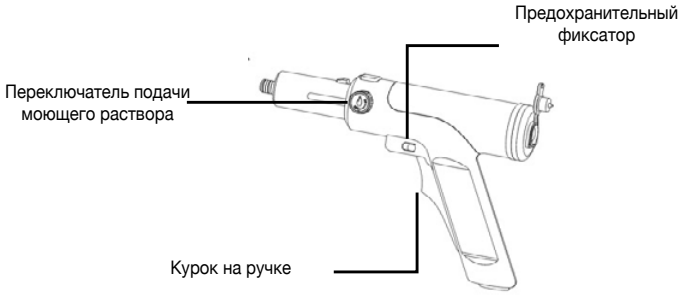

На ручке предусмотрен предохранительный фиксатор, предотвращающий случайный выход пара. В положении , когда предохранительный фиксатор заблокирован, подача пара невозможна. В положении подача пара осуществляется при нажатии на кнопку подачи пара.

Рекомендации по использованию моющего раствора Рекомендуется использовать только «Fakir SteamXpert — средство для твёрдых напольных покрытий».

- Использование моющего раствора обеспечивает гигиеническую очистку твёрдых напольных покрытий.
- Раствор эффективно удаляет с твёрдых напольных покрытий такие загрязнения, как жир, пятна и грязь.
- Моющий раствор не предназначен для использования на коврах, диванах и других обивочных материалах.

ПРИМЕЧАНИЕ!

Когда устройство не используется, обязательно установите предохранительный фиксатор в положение «ЗАБЛОКИРОВАНО», чтобы предотвратить случайную подачу пара и возможные опасные ситуации.

1. В зависимости от выполняемой задачи установите на ручку соответствующую насадку или подсоедините удлинительную трубку.
2. Подключите сетевой штекер к розетке и нажмите выключатель питания. Загорится красный индикатор. Устройство включится и начнёт нагреваться. Нагрев занимает около 8 минут. После этого загорится зелёный индикатор, указывающий на готовность устройства к работе.
3. Когда загорится зелёный индикатор готовности, устройство готово к использованию.

Переведите предохранительный фиксатор в положение .

4. Направьте насадку на загрязнённый участок или область, которую необходимо очистить паром, и нажмите кнопку подачи пара.
5. При использовании моющего раствора залейте его в резервуар для моющего раствора и включите переключатель подачи моющего раствора. Раствор будет одновременно распыляться вместе с паром на загрязнённый участок. В зависимости от степени загрязнения отрегулируйте интенсивность/интервал подачи раствора.

ВНИМАНИЕ!

Никогда не направляйте насадку на людей во время работы устройства.

ПРИМЕЧАНИЕ!

При первом включении системы или после длительного перерыва в подаче пара из-за конденсата, скопившегося в трубопроводе, может выделиться небольшое количество воды. Рекомендуется сначала направить эту воду на загрязнённый участок или на полотенце.

ПРЕДУПРЕЖДЕНИЕ!

Если уровень воды в бойлере становится низким, немедленно долейте воду или прекратите использование устройства. Переведите выключатель питания в положение OFF и выньте сетевой штекер из розетки. Не продолжайте эксплуатацию устройства при включённом питании без достаточного количества воды, поскольку это может привести к неисправности.

Добавление воды

Заливайте чистую воду в устройство с помощью мерного стакана и воронки. После заполнения установите крышку на место. Максимальная вместимость бойлера составляет 1,5 л.

ПРИМЕЧАНИЕ!

1. Клапан сброса давления предназначен только для слива оставшейся воды после использования. Не используйте его для заливки воды.
2. Не заливайте в резервуар для воды никакие жидкости, кроме чистой воды (например, моющие средства).
3. При добавлении воды не допускайте переливания и попадания воды на устройство.

Окончание работы и хранение

- После завершения работы дайте устройству полностью остыть в течение не менее 30 минут. Слейте оставшуюся воду через отверстие для заливки воды.
- Нажмите кнопку выпуска пара на ручке и выпускайте оставшийся в устройстве пар до тех пор, пока из насадки не перестанет выходить пар. Затем отпустите кнопку.
- Выключите устройство и выньте сетевой штекер из розетки.

- Удерживая устройство обеими руками, слегка встряхните его, затем наклоните и слейте оставшуюся внутри воду в подходящую ёмкость.
- Если слитая вода сильно мутная, залейте через заливное отверстие необходимое количество чистой воды и повторите описанную выше процедуру.
- Убедившись, что внутри устройства больше не осталось воды, плотно закрутите клапан сброса давления.
- Если после использования на поверхности устройства остались загрязнения, протрите её влажной тканью.
- Очистите загрязнённые аксессуары (трубки, щётки, насадки и т. п.) водой и моющим средством. Для продления срока службы и облегчения последующего использования очистите аксессуары перед тем, как убрать их на хранение.
- После естественного высыхания храните основной корпус и аксессуары в сухом, защищённом от света месте.

Использование аксессуаров

ВНИМАНИЕ!

- Перед включением устройства и началом нагрева убедитесь, что предохранительный фиксатор полностью заблокирован. Это предотвращает случайную подачу пара. Соблюдайте осторожность при установке аксессуаров.
- Выбирайте аксессуары в соответствии с местом использования и очищаемой поверхностью и устанавливайте их, как показано ниже.

Использование щёток и насадок

Щётки обычно используются для очистки кухонных поверхностей, области вокруг микроволновой печи, варочной панели и т. п.

ПРИМЕЧАНИЕ!

- При наличии стойких загрязнений нанесите моющее средство непосредственно на загрязнённый участок.
- Не используйте устройство для очистки предметов и поверхностей, которые могут быть повреждены горячим паром.

Использование салфетки для чистки обивки

- Наденьте салфетку для чистки обивки на насадку для мытья окон.
- Салфетку можно использовать для удаления пятен и дезинфекции одежды, штор, диванов и других текстильных изделий, а также для разглаживания складок на одежде.
- Насадку для мытья окон с установленной салфеткой для чистки обивки также можно подсоединить к удлинительной трубке.

ПРИМЕЧАНИЕ!

Не используйте на изделиях из синтетических волокон, нейлона, льна и тёмных тканей.

Использование насадки для мытья окон

Насадку для мытья окон также можно использовать с удлинительной трубкой.

ПРИМЕЧАНИЕ!

Не используйте насадку на поверхностях с температурой ниже 0 °C или на замёрзшем стекле. Стекло может треснуть, что может привести к травмированию.

Использование насадки для пола

- Используйте насадку только на термостойких поверхностях.
- Не используйте её на полированных полах или деревянной мебели. Пар может повредить полировку, а некоторые виды напольных покрытий могут расплавиться.

Не используйте устройство для очистки следующих материалов

- Изделия из кожи.
- Обои (пар может привести к размягчению клея, впитыванию влаги, вздутию и другим повреждениям).
- Деревянные изделия, полированная мебель, кровати и другие изделия с комбинированными материалами — они могут быть повреждены, после чего может потребоваться повторная окраска.
- Изделия из синтетических волокон, нейлона, шёлка, льна и тёмных тканей.
- Стекло, имеющее низкую температуру: во время очистки оно может треснуть. В зимнее время избегайте очистки стеклянных поверхностей паром.
- Изделия из пластика — возможно изменение формы, цвета и другие повреждения.
- Другие предметы, не обладающие достаточной термостойкостью и не имеющие на поверхности термостойкого покрытия.
- Во время и после использования не оставляйте насадку или щётку на материалах, чувствительных к воздействию тепла или воды.

Важные рекомендации по удалению пятен

- Держите насадку как можно ближе к загрязнённому участку.
- Пароочиститель подходит для удаления большинства пятен, в том числе жирных.
- После того как загрязнение размягчится и выйдет на поверхность, удалите его тканью.
- Стойкие и засохшие загрязнения удаляйте щёткой с жёсткой щетиной.
- Если загрязнение удаляется с трудом, нанесите моющее средство непосредственно на пятно и оставьте на короткое время — это повысит эффективность очистки.

ВНИМАНИЕ!

Не используйте пароочиститель одновременно с сильнодействующими моющими средствами, например средствами с высокой кислотностью или щёлочностью. Попадание брызг моющего средства может привести к опасному воздействию на кожу или вызвать раздражение.

Очистка кухни

Пароочиститель можно использовать для очистки вытяжки, микроволновой печи и пространства вокруг неё, газовой плиты, холодильника, вентилятора-вытяжки, варочной поверхности, пола, стен и т. п.

ВНИМАНИЕ!

- Перед очисткой электроприборов обязательно выньте сетевой штекер из розетки.
- Сначала снимите вентиляционную решётку или вентилятор, накройте его газетой, а затем очистите.
- Для очистки кухни особенно эффективны следующие три способа:
- Установите щётку на переднюю часть насадки и наденьте на неё старое полотенце или ткань, которую не жалко выбросить. Этот способ подходит для удаления стойких загрязнений и очистки поверхностей, склонных к появлению царапин.
- Используйте пар при удалении загрязнений. Пар эмульгирует жир, а засохший жир размягчается, благодаря чему его легче удалить тканью.
- Для удаления стойких загрязнений, которые трудно очистить, распылите моющий раствор непосредственно на пятно, подождите некоторое время, а затем очистите участок с помощью пароочистителя.

Очистка керамических полов и ванной комнаты

- Загрязнения и остатки мыла на керамических полах можно удалять с помощью круглой щётки.
- При наличии стойких загрязнений нанесите моющее средство непосредственно на пятно, подождите некоторое время, а затем очистите поверхность паром.

Очистка кондиционера

Перед началом очистки кондиционера внимательно ознакомьтесь с его руководством по эксплуатации и мерами безопасности. Перед очисткой обязательно отключите кондиционер от электросети и выньте сетевой штекер из розетки.

1. Постелите газеты под кондиционером.

Откройте крышку кондиционера и извлеките фильтр (подробную информацию см. в руководстве по эксплуатации кондиционера). С помощью пылесоса удалите пыль и другие загрязнения с фильтрующей сетки.

2. После извлечения фильтра становится доступен вентилятор кондиционера (деталь, похожая на металлическую сетку). Осторожно удалите пыль с его поверхности с помощью пылесоса.

Если с поверхности вентилятора кондиционера не удаётся полностью удалить влагу, аккуратно протрите её мягким полотенцем. Не используйте пароочиститель до удаления пыли, так как это может привести к засорению.

3. Подавайте пар, слегка приближая насадку к лопастям вентилятора, не оказывая на них давления. Стекающая вода будет выходить через сливное отверстие, расположенное в задней части кондиционера.

- Не прижимайте щётку или насадку с усилием к лопастям вентилятора — это может привести к их изгибу или деформации.
- Не направляйте пар ни на какие электрические компоненты, за исключением направляющей воздушного потока.
- В некоторых случаях очистка кондиционера паром может быть недопустима. Ознакомьтесь с руководством по эксплуатации кондиционера или проконсультируйтесь с авторизованным продавцом/специалистом по кондиционерам. (В руководстве могут содержаться предупреждения, например: «Не нагревать выше 40 °C» или «Не допускать контакта с водой».)

4. Дождитесь полного высыхания лопастей вентилятора, затем не включайте кондиционер в течение 12 часов, после чего его можно снова использовать.

Очистка оконных стёкол и зеркал

ВНИМАНИЕ!

- Не используйте устройство для очистки замёрзшего стекла. Не используйте устройство при температуре наружного воздуха ниже 0 °C. Существует риск разрушения стекла и получения травм.
- Для очистки загрязнений в углах окон используйте длинную насадку.
- Компания не несёт ответственности за несчастные случаи или повреждение стеклянных изделий, произошедшие в результате использования устройства.

1. Нажмите кнопку подачи пара и после выхода пара аккуратно протрите поверхность стекла.
2. Прижмите резиновую кромку стеклоочистителя к поверхности стекла и перемещайте её сверху вниз.
3. Вытрите капли воды со стекла, а также воду, стекающую на оконную раму.

Использование на различных текстильных изделиях

ПРИМЕЧАНИЕ!

Не используйте устройство на изделиях из синтетических волокон, нейлона, тёмных тканей, на ценных предметах или изделиях из пластика. В противном случае возможно выцветание, деформация, усадка или повреждение материала. Компания не несёт ответственности за такие повреждения.

Поверхность салфетки для чистки обивки, установленной на насадку для мытья окон, нагревается до высокой температуры — примерно 90–95 °C. Это обеспечивает эффективную очистку паром. В обычных условиях с помощью данной насадки можно легко очищать не предназначенные для стирки текстильные изделия, например диваны, подушки и шторы.

1. Наденьте салфетку для чистки обивки на насадку для мытья окон.
2. После выхода пара направьте насадку на очищаемый участок.
3. Поскольку обработанная паром поверхность становится влажной, вытрите её полотенцем.
4. Для разглаживания небольших складок обработайте текстильное изделие паром, затем повесьте его на вешалку перед использованием.

Очистка и техническое обслуживание

Слив и очистка бойлера

- Для сброса остаточного давления нажмите кнопку подачи пара и направьте насадку в подходящую ёмкость.
- Медленно откройте и снимите защитную крышку только после полного сброса давления и охлаждения устройства.
- Медленно наполните бойлер чистой водопроводной водой
- Тщательно встряхните устройство, затем переверните его и слейте воду. Повторите описанную выше процедуру несколько раз.
- Поместите аксессуары в отсек для хранения, расположенный в нижней части устройства.
- Установите устройство обратно в отсек: сначала совместите выступы на корпусе устройства с передними отверстиями отсека, затем нажмите на заднюю часть устройства вниз, чтобы зафиксировать его.
- При необходимости установите насадку для пола вместе с соединительной трубкой на соответствующий крючок в задней части устройства.

ВНИМАНИЕ!

- Очищайте бойлер не реже одного раза в месяц, чтобы удалить известковые отложения, которые могут нарушить нормальную работу устройства.
- Не добавляйте в бойлер средства для удаления накипи, уксус или другие пахучие вещества.
- Перед очисткой бойлера выключите устройство, выньте сетевой штекер из розетки и дождитесь полного остывания устройства во избежание травм.

ПРЕДУПРЕЖДЕНИЕ!

Опасность поражения электрическим током

- Перед выполнением любых работ по очистке и техническому обслуживанию выньте вилку из розетки.
- Не погружайте электрические компоненты изделия в воду или другие жидкости. Категорически запрещается промывать изделие под проточной водой.

Хранение устройства

- Если вы не планируете использовать устройство в течение длительного времени, храните его в прохладном и сухом месте.
- Убедитесь, что устройство отключено от электросети и все его части полностью сухие.
- Храните устройство в месте, недоступном для детей.

Переработка И Утилизация

По окончании срока службы устройства соблюдайте следующие инструкции для защиты окружающей среды:

- Отрежьте сетевой кабель, чтобы сделать устройство непригодным для дальнейшего использования.
- Утилизируйте устройство в соответствии с действующим законодательством вашей страны, сдавая его в специальные пункты сбора электрического и электронного оборудования.
- Электрические отходы не должны утилизироваться вместе с бытовыми отходами.
- Упаковка устройства изготовлена из перерабатываемых материалов. Утилизируйте упаковочные материалы в соответствующие контейнеры для переработки.
- Данное устройство соответствует требованиям директивы WEEE (Отходы электрического и электронного оборудования).



ПРИМЕЧАНИЕ!

- Прежде чем обращаться в службу поддержки, проверьте, можете ли вы самостоятельно устранить проблему. Для этого ознакомьтесь с разделом «**Устранение неисправностей**».
- Если устранить проблему самостоятельно не удалось, обратитесь в службу поддержки.
- Перед обращением подготовьте **Наименование модели** и **Серийный номер изделия**. Данную информацию можно найти на **Паспортной табличке** изделия.

  Горячая Линия Службы Поддержки: (+90 212) 444 0 241

Устранение Неисправностей

Ваше устройство прошло контроль качества на этапе производства. Однако если по какой-либо причине оно не работает, прежде чем обращаться в авторизованный **сервисный центр Fakir**, воспользуйтесь рекомендациями по устранению неисправностей, приведёнными в таблице ниже.

Неисправность	Проверка	Возможная причина	Решение
Из насадок не выходит пар.	Индикатор готовности пара горит.	Бойлер не нагрет.	Дождитесь, пока индикатор готовности пара загорится зелёным цветом, что означает готовность бойлера к работе.
	Индикатор готовности пара не горит.	В котле отсутствует вода.	Повторно заполните бойлер в соответствии с инструкциями по добавлению воды.
	Индикатор готовности пара не горит при наличии воды в котле.	Неисправность.	Обратитесь в авторизованный сервисный центр.
Из насадок выходит недостаточное количество пара.	Индикатор готовности пара не горит.	Бойлер не нагрет.	Дождитесь нагрева бойлера.
		Регулятор подачи пара установлен на минимальный уровень.	Отрегулируйте подачу пара с помощью регулятора подачи пара.

Транспортировка И Перевозка

Во избежание повреждения устройства во время транспортировки соблюдайте следующие рекомендации:

- По возможности перевозите устройство в оригинальной упаковке.
- Если оригинальная упаковка отсутствует, используйте подходящую упаковку, обеспечивающую защиту от ударов и механических повреждений.

NOT / NOTES

نبذة عن تعليمات الاستخدام. 74
معاني الرموز 74
المسؤولية 74
إقرار المطابقة CE 74
الاستخدام المخصص 74
الاستخدام غير المصرح به. 74
تحذيرات السلامة 75
تحذيرات السلامة الخاصة بالمنتج 76
فتح العبوة 77
محتوى العلبة 77
المعلومات الفنية. 78
تعريف بقطع المنتج 78
الاكسسوارات 79
إستخدام الجهاز 79
طريقة الإستخدام. 80
طريقة إستخدام الملحقات 82
التنظيف والصيانة. 85
التخزين 86
إعادة التدوير والتخلص من الجهاز 86
استكشاف الأخطاء وإصلاحها 87
النقل والشحن 87

عزيزي العميل،

نتمنى لك الاستمتاع باستخدام منتجك.

نشكرك على اختيارك Fakir Hausgeräte، العلامة التجارية الرائدة في التقنيات المبتكرة.

يرجى قراءة دليل المستخدم هذا بعناية قبل استخدام المنتج والاحتفاظ به للرجوع إليه مستقبلاً.

نبذة عن تعليمات الاستخدام

تم إعداد تعليمات الاستخدام هذه لضمان الاستخدام الصحيح والآمن للجهاز.

من أجل سلامتك الشخصية وسلامة الأشخاص من حولك، يرجى قراءة دليل المستخدم هذا بعناية قبل استخدام المنتج.

معاني الرموز

ستجد الرموز التالية في دليل المستخدم هذا:

تحذير!

يشير إلى المخاطر التي قد تؤدي إلى الإصابة أو الوفاة.

تنبيه!

يشير إلى المخاطر التي قد تؤدي إلى تلف المنتج أو حدوث أعطال فيه.

ملاحظة!

تشير إلى معلومات مهمة ومفيدة أثناء الاستخدام.

المسؤولية

لا تتحمل شركة Fakir Elektrikli Ev Aletleri San. ve Tic. A.Ş. أي مسؤولية عن الأضرار الناتجة عن عدم الالتزام بالتعليمات الواردة في دليل المستخدم هذا، أو عن إصلاح الجهاز لدى جهات غير مراكز الخدمة المعتمدة من Fakir، أو عن استخدام الجهاز لغير الغرض المخصص له.

إقرار المطابقة CE

يتوافق هذا الجهاز بالكامل مع توجيه الاتحاد الأوروبي EU/2014/30 الخاص بالتوافق الكهرومغناطيسي وتوجيه الجهد المنخفض EU/2014/35. يحمل المنتج علامة CE على لوحة البيانات الخاصة به.

الاستخدام المخصص

تم تصميم هذا المنتج للاستخدام المنزلي فقط. وهو غير مناسب للاستخدام التجاري أو الصناعي.

تُعد الأعطال الناتجة عن الاستخدام غير المخصص خارج نطاق الضمان، ويتم تقديم الخدمة لها مقابل رسوم من قبل مراكز الخدمة المعتمدة.

الاستخدام غير المصرح به

- **القدرات المحدودة والإشراف:** لا يجوز استخدام هذا الجهاز من قبل الأشخاص (بما في ذلك الأطفال) الذين لديهم قدرات جسدية أو حسية أو عقلية محدودة أو يفتقرون إلى الخبرة والمعرفة الكافية، ما لم يتم

الإشراف عليهم أو تزويدهم بالتعليمات المتعلقة بالاستخدام الآمن للجهاز من قبل شخص مسؤول عن سلامتهم.

- **استخدام الأشخاص ذوي القدرات المحدودة:** يمكن استخدام هذا الجهاز من قبل الأطفال الذين تبلغ أعمارهم 8 سنوات فأكثر، وكذلك الأشخاص ذوي القدرات الجسدية أو الحسية أو العقلية المحدودة أو الذين يفتقرون إلى الخبرة والمعرفة، بشرط أن يكونوا تحت الإشراف أو قد تلقوا تعليمات حول الاستخدام الآمن للجهاز وأن يكونوا على دراية بالمخاطر المحتملة.
- **سلامة الأطفال:** يجب عدم السماح للأطفال باللعب بالجهاز. وينبغي الإشراف عليهم للتأكد من عدم استخدامه كلعبة.
- **التنظيف والصيانة:** يجب ألا يقوم الأطفال بأعمال التنظيف أو الصيانة دون إشراف.
- **مواد التغليف:** احفظ مواد التغليف (الأكياس البلاستيكية وما شابه ذلك) بعيداً عن متناول الأطفال. خطر الاختناق قائم.
- **سلامة الجهاز وسلك الطاقة:** احفظ الجهاز وسلك الطاقة بعيداً عن متناول الأطفال. ولا تسمح بتدلي سلك الطاقة من الجهاز.

تحذيرات السلامة

عند استخدام أي جهاز كهربائي، يجب دائماً اتباع احتياطات السلامة الأساسية التالية للحد من مخاطر الحريق أو الصدمات الكهربائية أو الإصابات الشخصية:

- **قراءة دليل المستخدم:** اقرأ دليل المستخدم هذا بعناية قبل استخدام الجهاز واحتفظ به للرجوع إليه مستقبلاً. وعند تسليم الجهاز لشخص آخر، احرص على تسليم دليل المستخدم معه.
- **الاستخدام الأول:** بعد إخراج الجهاز من العبوة، تأكد من وجود جميع الأجزاء والملحقات. في حال وجود أي جزء مفقود أو تالف، يرجى التواصل مع أحد مراكز خدمة Fakir المعتمدة. احفظ مواد التغليف بعيداً عن متناول الأطفال.
- **فحص حالة الجهاز:** لا تستخدم الجهاز إذا كنت تشك في وجود تلف في الهيكل الخارجي أو سلك الطاقة أو القابس. تواصل مع أحد مراكز خدمة Fakir المعتمدة.
- **سلامة سلك الطاقة والقابس:** لا تستخدم الجهاز إذا كان سلك الطاقة أو القابس تالفاً. لا يُنصح باستخدام أسلاك التمديد. أبقِ السلك بعيداً عن مصادر الحرارة والحواف الحادة والأجزاء المتحركة. عند فصل الجهاز من مصدر الطاقة، أمسك القابس نفسه ولا تسحب السلك. لا تحمل الجهاز أو ترفعه بواسطة سلك الطاقة.
- **سلامة الأطفال:** لا تترك الجهاز دون مراقبة أثناء التشغيل. لا تسمح للأطفال باللعب بالجهاز. الأجهزة الكهربائية ليست ألعاباً.
- **استخدام الجهاز:** استخدم الجهاز فقط للغرض المخصص له. لا تستخدمه في الأماكن الخارجية أو البيئات الرطبة أو على الأسطح شديدة الرطوبة. لا تغمر الجهاز في الماء واحمه من الرطوبة. لتجنب

خطر الصدمة الكهربائية، لا تلمس القابس بيدين مبللتين. لا تستخدم الجهاز لتنظيف المواد القابلة للاشتعال أو الانفجار أو الاحتراق.

- **التنظيف والصيانة:** افصل الجهاز عن مصدر الطاقة قبل القيام بأعمال التنظيف أو الصيانة. واتركه يبرد تماماً قبل تنظيفه.
- **قيود الاستخدام:** لا تستخدم الجهاز بطريقة تخالف التعليمات الواردة في هذا الدليل. فقد يؤدي الاستخدام غير الصحيح إلى تلف الجهاز وظهور مخاطر تتعلق بالسلامة.

تحذيرات السلامة الخاصة بالمنتج

- لا تقوموا بالإبدال لوحدكم. لا تقوموا بفك المنتج او محاولة تصليحه. وإلا فقد تقع حوادث الحريق او التسرب الكهربائي او او الجروح. يرجى التواصل مع مركز خدمات ما بعد البيع للتصليح.
- يجب عدم إستخدامه من قبل الاشخاص غير البالغين. لا تقوموا بإستخدام الجهاز في الاماكن التي يمكن للأطفال الوصول اليها لتلافي حوادث الحريق والصدمة الكهربائية.
- لا تقوموا بغمر هذا الجهاز في الماء ولا تقوموا برش الماء عليه. وإلا قد تقع حوادث الصدمة الكهربائية او التسرب الكهربائي.
- لا تقوموا بإستخدام الجهاز في حال كان كابل الطاقة او القابس معرضاً لخسائر او اضرار او إذا كان ربطه بالمقبس غير محكماً. وإلا قد تقع حوادث الصدمة الكهربائية او التسرب الكهربائي او الحريق.
- لا تقوموا بإتلاف كابل الطاقة. قد يؤدي ثني كابل الطاقة او سحبه او لفه او الضغط عليه بشدة او سحقه او تغييره او الافعال المشابهة المفرطة الى إحداث اضرار في كابل الطاقة ، وقد يؤدي الى وقوع حوادث الحريق او التسرب الكهربائي او الصدمة الكهربائية.
- قد يؤدي توصيل كابل الطاقة بمنافذ مشتركة او متوازية مع اجهزة اخرى الى إرتفاع درجة الحرارة بشكل مفرط او الحريق.
- لا تقوموا بتوصيل القابس في المقبس او فصله بأيدي مبللة. قد يؤدي الى وقوع حوادث الصدمة الكهربائية او ما شابهها.
- لا تقوموا بلمس فوهة البخار (مخرج البخار) الذي يمر به البخار الساخن اثناء الاستخدام او بعد الاستخدام قبل ان يبرد تماماً ، فقد يؤدي الى التسبب بالحروق. يجب توخي الحذر الشديد لمنع لمسها وخصوصاً من قبل الاطفال الصغار والرضع.
- قوموا بفصل القابس عن المقبس الكهربائي عند عدم الاستخدام.
- عند فتح صمام تفريغ الضغط بعد الإنتهاء من الاستخدام قوموا اولاً بفصل القابس عن المقبس الكهربائي ومن ثم الضغط على مفتاح البخار لتفريغ البخار والتأكد من التفريغ التام وعدم خروج البخار والإنتظار لحين ان يبرد تماماً. قد تقع حوادث الحروق في حال فتح الجزء الداخلي قبل ان يبرد بشكل تام.
- لا تسمحوا بملامسة المعادن او اية اجسام غريبة بقابس الطاقة. وإلا قد تقع حوادث الصدمة الكهربائية او الحروق.

- لا تقوموا بفتح صمام تفريغ البخار اثناء الاستخدام. قد يتسبب البخار في حدوث حروق في الجسم.
- لا تقوموا بتشغيل الجهاز عندما يكون خزان الماء فارغاً. قد يؤدي تشغيل الجهاز عندما يكون خزان الماء فارغاً الى حدوث عطل في الجهاز وتقصير عمره الافتراضي.
- عند فصل القابس عن المقبس الكهربائي، قوموا بالإمساك من القابس وليس سحبه. وإلا فقد يحدث
- اضراراً في كابل الطاقة او دورة كهربائية قصيرة او صدمة كهربائية او حريق.
- عند تشغيل الجهاز لا تقوموا بإمالة او وضع الهيكل الرئيسي للجهاز بشكل عمودي او قلبه. وإلا فقد يحدث اضرارً في الجهاز.
- لا تقوموا بإستخدام الجهاز في الغرف المغلقة او عديمة التهوية ، وتأكدوا من وجود تهوية جيدة اثناء الاستخدام. قبل البدء بالإستخدام قوموا بنقل الاطفال الصغار والرضع والحيوانات الاليفة الى غرفة اخرى.

يرجى قراءة تحذيرات السلامة وتعليمات الاستخدام الواردة في دليل المستخدم هذا بعناية
احتفظ بدليل المستخدم هذا للرجوع إليه مستقبلاً.

فتح العبوة

- قبل الاستخدام الأول، أخرج الجهاز وجميع الملحقات من العبوة وتحقق من عدم وجود أي تلف أو عيوب. لا تستخدم أبداً أي منتج تالف أو معيب.
- إذا اكتشفت أي تلف أو عطل، فلا تستخدم الجهاز وتواصل مع أحد مراكز خدمة Fakir المعتمدة.
- يجب أن تتم أعمال الإصلاح حصراً من قبل مراكز خدمة Fakir المعتمدة. وقد تؤدي التدخلات التي يقوم بها أشخاص غير مخولين إلى تعريض المستخدم للخطر وإلغاء الضمان.

تحذير!

لا تستخدم أبداً أي منتج تالف أو معيب.

محتوى العلبة

- فرشاة دائرية
- فرشاة دائرية نحاسية
- عدة الحافات والزوايا
- عدة تنظيف الزجاج
- قطعة عدة تنظيف الزجاج
- دليل مستخدم ووثيقة ضمان
- الهيكل الرئيسي
- راس الارضيات
- قماش راس الارضيات 3X
- قماش تنظيف المفروشات 3X
- قمع
- إناء القياس
- انابيب التوصيل 3X
- انبوب توصيل معدات البخار

المعلومات الفنية

- ضغط البخار: 4 بار
- وزن المنتج: 4.5 كغم
- طول كابل الطاقة: 3.0 م
- سعة خزان المحلول: 0.14 لتر
- إستهلاك المحلول في البخار المستمر: 40 غم/دقيقة
- البخار المستمر: 60 غم/دقيقة
- القدرة: W 2000
- الفولتية: 220– 240 فولت~
- التردد: 60/50 هرتز
- فئة الحماية: II
- العمر الإفتراضي: 7 سنوات
- مدة التسخين: 2±8 دقائق
- سعة الغلاية: 1.5 لتر

ملاحظة !

إن القيم المبينة في العلامات الموجودة على المنتج او في الوثائق المطبوعة المرفقة مع المنتج هي القيم التي تم الحصول عليها في بيئة المختبرات ووفقاً للمعايير المعنية. قد تتغير هذه القيم حسب إستخدام المنتج وحسب ظروف البيئة.

تعريف بقطع المنتج

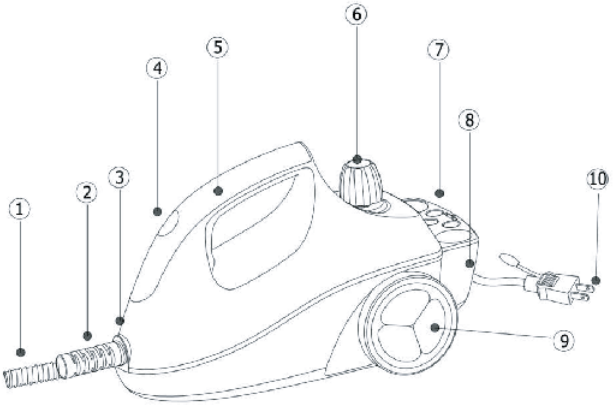

1. خرطوم
2. غطاء الخرطوم
3. الهيكل الرئيسي
4. غطاء مصباح المؤشر (يضيء عند الضغط على مفتاح الطاقة الخلفي)
5. الغطاء العلوي
6. صمام تفريغ الضغط (مدخل تعبئة الماء)
7. قسم الملحقات
8. ز التشغيل / الإطفاء (خلف المنتج)
9. العجلات الخلفية
10. كابل طاقة

الاكسسوارات



8. راس الارضيات
9. عدة تنظيف الزجاج
10. قطعة عدة تنظيف الزجاج
11. عدة الحافات والزوايا
12. إناء القياس
13. فرشاة دائرية نحاسية

1. أنابيب التمديد
2. قماش راس الارضيات
3. قماش تنظيف المفروشات
4. خرطوم توصيل معدات البخار
5. فرشاة دائرية
6. قمع
7. خزان محلول مدمج

إستخدام الجهاز

إنتباه !

- يقوم المنظف البخاري بتنظيف البقع بإستخدام بخار بضغط عالي وحرارة مرتفعة.

ولا يتطلب إستخدام مواد تنظيف. (لإزالة البقع الصعبة قوموا بوضع مادة التنظيف مباشرة على البقعة او تطبيق مادة التنظيف بإستخدام الفرشاة الملحقة).

- للقيام بإستخدام المنظف البخاري بطريقة صحيحة يرجى قراءة دليل الإستخدام بعناية قبل الإستخدام.
- البخار بدرجة حرارة مرتفعة، لا تقوموا بإستخدامه بشكل متواصل في نفس المكان لفترة طويلة.

لا تقوموا بإستخدامه على المواد المبينة ادناه

- المنتجات الجلدية
- الاثاث والموبليات المصقولة ، ارتباطات السلاسل (قد يزيل الطلاء)

- المنتجات الخشبية ذات الطلاءات الزخرفية
- الالياف الصناعية والحرير والكتان والاقمشة ذات الالوان الداكنة
- منتجات الزجاج في درجات الحرارة المحيطة التي تكون اقل من 0 درجة مئوية ، فقد يؤدي البخار الساخن الى تشققها. (تجنبوا إستخدامه على الزجاج في فصل الشتاء).
- المنتجات البلاستيكية (قد يؤدي الى تشوه شكلها او تغيير لونها) والمنتجات الاخرى الحساسة ضد الحرارة
- الاسرة والوسائد والخشب الابيض غير المطلي وورق الجدران والمواد الاخرى الماصة للماء

إنتبهوا جيداً للمسائل المبينة ادناه:

- لا تقوموا بتوجيه فوهة البخار نحو الاشخاص او الحيوانات. قد يتسبب البخار او فوهة البخار في حروق جلدية.
- منطقة الفوهة تكون ساخنة جداً، لذا يجب توخي الحذر الشديد اثناء وبعد الاستخدام.
- حافظوا عليه في مكان بيعد عن متنازل يد الاطفال.
- لا تقوموا بترك المنظف البخاري في حالة عمل عند عدم الإستخدام.
- لا تقوموا بوضع اية سوائل اخرى (مثل مواد التنظيف) في خزان الماء عدا الماء النظيف.
- يجب التأكيد على تفريغ الماء المتبقي في خزان الماء بعد الإنتهاء من الإستخدام.

طريقة الإستخدام

الإستخدام الاول

قد تصدر رائحة مطاطية اثناء الاستخدام بسبب مرور البخار المرتفع الحرارة داخل الخرطوم المطاطي. ليست لهذه الرائحة اية تأثيرات على الصحة. ولكن تجنبوا إستخدام الجهاز في الاماكن المغلقة لأن البخار سيقوم بملىء المكان. قبل البدء بالإستخدام قوموا بنقل الاطفال الصغار والرضع والحيوانات الاليفة الى غرفة اخرى. ستختفي رائحة المطاط بعد الإستخدام المتكرر.

إنتباه !

لا تقوموا بإستخدام الجهاز على المواد الحساسة للحرارة او المنتجات الخشبية او ما شابهها الحساسة للماء او الحرارة. إن كنتم غير متأكدين من حساسية المادة، قوموا اولاً بإستخدام الجهاز في منطقة غير ظاهرة او غير مهمة من المادة.

طريقة الإستخدام الاساسية والنقاط الهامة

تحذير !

- لا تقوموا بتوصيل قابس الجهاز بالمقبس الكهربائي قبل القيام بالأعمال التالية.
- لا تقوموا بتشغيل الجهاز بدون ماء.

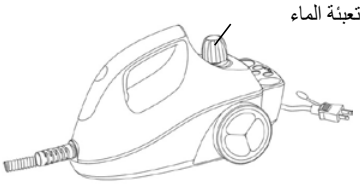

1. قوموا بفصل صمام تفريغ الضغط ، قوموا بتعبئة حوالي 1500 مل من الماء النقي ، بعد ذلك قوموا بإغلاق صمام تفريغ الضغط بإحكام.

2. قوموا بتوصيل كابل الطاقة بالمقبس الكهربائي والضغط على زر التشغيل الخلفي.
3. بعد تشغيل الجهاز تأكدوا من إضاءة مؤشر الطاقة.
4. قوموا بتحويل قفل الامان الموجود في مقبض الإمساك الى الوضع .
5. عند وصول ضغط الوحدة الرئيسية الى المستوى المطلوب سيضيئ مؤشر الضغط ، عندها يمكن إستخدام الجهاز بشكل طبيعي.

إستخدام قفل الأمان

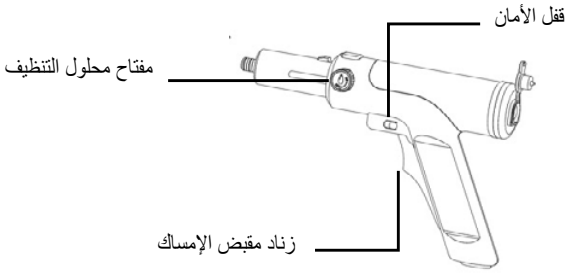

يحتوي مقبض على قفل أمان لتلافي خروج البخار عن طريق الخطأ. لن يصدر البخار عندما يكون قفل الامان في وضع وعندما يكون في وضع المقفل. عندما يكون قفل الامان في الوضع يمكن إصدار البخار عند الضغط على زر البخار.

توصيات إستخدام المحلول

يوصى بإستخدام محلول تنظيف الارضيات الصلبة "Fakir SteamXpert" فقط.

- إستخدام محلول التنظيف يؤمن التنظيف الصحي في الارضيات الصلبة.
- يقوم المحلول بإزالة البقع وبقايا الدهون والاوساخ بفعالية في الارضيات الصلبة.
- إن إستخدام المحلول غير مناسب لتنظيف السجاد والكراسي والمفروشات.

ملاحظة !

عند عدم الإستخدام تأكدوا من تحويل قفل الامان الى الوضع "مفتوح" وذلك لتلافي تسرب البخار بالخطأ والمخاطر المحتملة الاخرى !

1. قوموا بتوصيل الملحقات او انبوب التوصيل في مقبض الإمساك حسب طبيعة الإستخدام.
2. قوموا بربط القابس بالمقبس الكهربائي والضغط على زر التشغيل ، سيضيء مصباح المؤشر (باللون الاحمر). سيبدأ الجهاز بالعمل والتسخين. تستغرق هذه العملية حوالي 8 دقائق. بعد ذلك سيضيء مصباح المؤشر (باللون الاخضر) ليشير الى جاهزية الجهاز للإستخدام.
3. عندما يضيء مؤشر التشغيل (باللون الاخضر) يكون الجهاز جاهزاً للإستخدام. قوموا بتحويل قفل الامان الى الوضع .
4. قوموا بتوجيه الفوهة نحو المنطقة التي توجد فيها البقعة او المنطقة المراد تنظيفها بالبخار ، ثم قوموا بالضغط على زر البخار.
5. عند إستخدام محلول التنظيف قوموا بإضافة المحلول الى زجاجة التنظيف وتشغيل زر التنظيف. قوموا برشه على المنطقة المتسخة بالتزامن مع توجيه البخار. قوموا بضبط فترات الاستخدام حسب حالة البقع.

إنتباه !

يجب التأكيد على عدم توجيه الفوهة مطلقاً نحو الاشخاص اثناء الإستخدام.

ملاحظة !

قد يتناثر القليل من الماء نتيجة تكثف البخار في الانابيب عند تشغيل المنظومة لأول مرة او بعد فترة طويلة من إنقطاع البخار. يوصى برش هذا الماء على المنطقة المتسخة او على منشفة.

تحذير !

في حال إنخفاض مستوى الماء في الغلاية يرجى إضافة الماء فوراً او إيقاف التشغيل. قوموا بتحويل زر الطاقة الى الوضع (OFF) وفصل قابس الجهاز عن المقبس. ولا تقوموا بإستخدام الجهاز، وإلا فقد يتسبب ذلك في عطل الجهاز.

إضافة الماء

قوموا بسكب الماء النظيف في الجهاز بمساعدة إناء القياس والقمع ، ثم قوموا بإعادة تركيب الغطاء بعد الإنتهاء من التعبئة. السعة القصوى للغلاية هي 1.5 لتر.

ملاحظة !

1. صمام تفريغ الضغط مخصص فقط لتصريف الماء بعد الإستخدام ، لا تقوموا بإستخدامه للتعبئة.
2. لا تقوموا بوضع اية سوائل اخرى (مثل مواد التنظيف) في خزان الماء عدا الماء النظيف.
3. تجنبوا إنسكاب الماء او تناثره على الجهاز اثناء تعبئة الماء.

طريقة الإنتهاء من الإستخدام والتخزين

- بعد الإنتهاء من الإستخدام إنتظروا لمدة 30 دقيقة على الاقل حتى يبرد الجهاز وملحقاته بالكامل. قوموا بتفريغ الماء غير المستخدم من مدخل الماء.
- قوموا بالضغط على زر تفريغ البخار الموجود في مقبض الإمساك ، وقوموا بتفريغ البخار المتبقي في الجهاز بالكامل لحين توقف خروج البخار من الفوهة. بعد ذلك قوموا بتحرير الزر.
- قوموا بإيقاف التشغيل بالضغط على زر الطاقة وفصل قابس الجهاز عن المقبس الكهربائي.
- قوموا بالإمساك بالجهاز بكلتا اليدين ورجه قليلاً وإمالته لتفريغ الماء المتبقي في إناء آخر.
- إن كان الماء الذي تم تفريغه عكراً جداً قوموا بإضافة كمية مناسبة من الماء النظيف في مخرج الماء وإعادة العملية السابقة.
- بعد التأكد من عدم وجود ماء داخل الجهاز قوموا بتركيب صمام تفريغ الضغط وإغلاقه بإحكام.
- في حال وجود بقع على سطح الجهاز بعد الإستخدام، قوموا بمسحها بقطعة قماش رطبة.
- قوموا بتنظيف الملحقات المتسخة (الانابيب، راس الفرشاة، الفوهات وما شابهها) بإستخدام الماء ومواد التنظيف. قوموا بتجفيف الملحقات قبل تخزينها وذلك لإطالة عمر الإستخدام وتسهيل إستخدامها التالي.
- بعد تجفيف الهيكل الرئيسي والملحقات بشكل طبيعي قوموا بخزنها في مكان جاف ومظلم.

طريقة إستخدام الملحقات

إنتباه !

- قبل تشغيل الجهاز وتسخينه تأكدوا من ان قفل الامان مقفل تماماً ، فهذا يمنع تسرب البخار بالخطأ. توخوا الحذر عند تركيب الملحقات.
- يتم إختيار الملحقات وتركيبها حسب ما موضح ادناه وذلك حسب مكان الإستخدام والمناطق التي سيتم تنظيفها.

إستخدام الفرشاة او الفوهة

تستخدم الفرشاة عادة في المطبخ وحول فرن الميكروويف والمواقد وما شابهها.

ملاحظة !

- لإزالة البقع الصعبة قوموا بوضع مادة التنظيف مباشرة على المنطقة التي توجد فيها البقعة.
- لا تقوموا بإستخدامها على الاغراض الهشة القابلة للتضرر.

إستخدام قماش تنظيف المفروشات

- قوموا بتركيب قطعة قماش التنظيف بعدة تنظيف النوافذ.
- يمكن إستخدامها لتعقيم ولإزالة البقع من الملابس والستائر والارائك وغيرها ، بالإضافة الى ذلك يمكن إستخدامها لإزالة التجاعيد من الملابس.
- يمكن إستخدام ملحق تنظيف النوافذ وقماش تنظيف المفروشات عن طريق توصيلها بأنبوب التمديد ايضاً.

ملاحظة !

لا تقوموا بإستخدامها على الالياف الصناعية والنايلون والكتان والاقمشة ذات الالوان الداكنة.

إستخدام منظف الزجاج

يمكن إستخدامه مع انبوب التوصيل ايضاً.

ملاحظة !

لا تقوموا بإستخدامها على السطوح التي تكون درجة حرارتها اقل من 0 درجة مئوية او الزجاج المتجمد. فقد ينكسر الزجاج ويؤدي الى الإصابة بالجروح.

إستخدام فرشاة الارضية

- قوموا بإستخدامها على السطوح المقاومة للحرارة.
- لا تقوموا بإستخدامها على السطوح المصقولة او الموبليات والاثاث الخشبية. فقد يتبخر الطلاء وقد تذوب بعض انواع الارضيات.

لا تقوموا بإستخدام هذا الجهاز لتنظيف المواد التالية

- المنتجات الجلدية.
- ورق الجدران (فقد يؤدي الى ذوبان اللاصق وإمتصاص الماء والإنتفاخ).
- المنتجات الخشبة والاثاث والموبليات المصقولة والاسرة والتي قد تتضرر ويتطلب الدهان مرة اخرى.
- الالياف الصناعية والحرير والكتان والاقمشة ذات الالوان الداكنة.
- الزجاج عند إنخفاض درجة الحرارة ، حيث قد تحدث تشققات (تجنبوا تنظيفها بالبخار في فصل الشتاء).
- المنتجات البلاستيكية، فقد تظهر عليها تشوهات في الشكل او تغيرات في اللون او تغييرات مماثلة.
- المواد الاخرى ذات المقاومة المنخفضة للحرارة والتي لا تحتوي على طبقة مقاومة على سطوحها.
- اثناء الاستخدام وبعد الإنتهاء من الإستخدام لا تقوموا بوضع الفرشاة او الفوهة على اية مواد حساسة للحرارة او الماء.

نقاط اساسية لإزالة البقع

- قوموا بتوجيه الفوهة على البقعة لأقرب قدر ممكن.
- مناسب للعديد من البقع وبقع الدهون.
- بعد ظهور البقعة على السطح قوموا بتنظيفها بقطعة قماش.
- قوموا بإزالة البقع العنيدة والبقع الجافة بإستخدام فرشاة ذات شعيرات قاسية.
- في حال كانت البقع صعبة الإزالة، فإن وضع مادة التنظيف مباشرة وتركها لفترة قصيرة ستكون اكثر فعالية.

إنتباه !

لا تقوموا بإستخدام جهاز التنظيف بالبخار عند إستخدام المنظفات القوية مثل المنظفات الحمضية او القلوية. فقد يتسبب تناثر المنظفات الى التعرض لمواد خطرة.

تنظيف المطابخ

تنظيف شفاط المطبخ وفرن الميكروويف والمناطق المحيطة به والموقد الغازي والبراد ومروحة الشفط والموقد والارضيات والجدران وما شابهها.

إنتباه !

- قبل القيام بتنظيف الاجهزة الكهربائية قوموا دائماً بفصل قابس الاجهزة عن المقبس الكهربائي.
- قوموا اولاً بفصل مروحة التهوية وتغطيتها بورق الجريدة ثم قوموا بتنظيفها.
- إن الطرق الثلاثة التالية هي اكثر فعالية لتنظيف المطبخ:
- قوموا بتركيب فرشاة في مقدمة الفوهة ووضع منشفة قديمة او قطعة قماش فوقها (للبقع العنيدة والسطوح المعرضة للخدش).
- يستخدم البخار لمسح البقع. يقوم البخار بإستحلاب الزيوت فيذيب الذيوت الجافة وينعمها مما يسهل مسحها بقطعة قماش.
- لتنظيف البقع العنيدة والصعبة التي يصعب إزالتها قوموا برش المحلول على البقع والانتظار لفترة قصيرة ، ثم قوموا بتنظيفها بجهاز التنظيف بالبخار.

تنظيف السطوح السيراميكية والحمامات

- يمكن تنظيف الاوساخ وبقايا الصابون من على الارضيات السيراميكية بإستخدام الفرشاة الدائرية.
- لتنظيف البقع الصعبة والعنيدة، قوموا بوضع المادة المنظفة مباشرة على البقعة والانتظار لفترة قصيرة ، ثم قوموا بتنظيفها بجهاز التنظيف بالبخار.

تنظيف مكيفات الهواء

قبل البدء بعملية تنظيف مكيف الهواء قوموا بقراءة دليل الإستخدام وتعليمات السلامة بعناية. قبل البدء بالتنظيف قوموا دائماً بفصل التيار الرئيسي عن المكيف وفصل قابس الجهاز عن المقبس الكهربائي.

1. قوموا بفرش جريدة تحت المكيف.

قوموا بفتح غطاء مكيف الهواء وفك وإخراج المصفي (للتفاصيل قوموا بقراءة دليل الإستخدام). قوموا بتنظيف بقايا الغبار والشوائب الاخرى من شبكة المصفي بإستخدام مكنسة كهربائية.

2. بعد فك المصفي ستظهر مروحة مكيف الهواء (قطعة مشابهة لشبكة معدنية). قوموا بتنظيف الغبار والاوساخ الموجودة على سطحها بإستخدام مكنسة كهربائية.

إن كانت مروحة مكيف الهواء رطبة ولا تمتص الرطوبة بالقدر الكافي، قوموا بمسحها برفق بمنشفة ناعمة. قد يؤدي إستخدام المنظف البخاري

قبل إزالة الغبار الى إنسدادها.

3. قوموا برش البخار بالضغط على الفوهة برفق على اجنحة المروحة. سيتدفق الماء المتسرب عبر فتحة التصريف الى الجزء الخلفي من مكيف الهواء.

- لا تقوموا بلمس اجنحة المروحة بالفرشاة او بالفوهة بقوة، فهذا قد يؤدي الى إعوجاج الاجنحة او تشوهها.
- لا تقوموا برش البخار الى اي جزء من الاجزاء الكهربائية لمكيف الهواء عدا اجنحة توجيه الهواء.
- قد تكون هناك حالات لا يكون من الممكن تنظيف مكيف الهواء. قوموا بمراجعة دليل الإستخدام او الإستفسار من شركة المبيعات المعتمدة لمكيف الهواء. (قد يحتوي دليل الإستخدام على تحذيرات مثل "لا تسخنوا المكيف لأكثر من 40 درجة مئوية" او "لا تعرضوه للماء").

4. انتظروا لتجف اجنحة المروحة بالكامل. ثم اتركوا مكيف الهواء دون إستخدام لمدة نصف يوم ، وبعدها يمكنكم إستخدام مكيف الهواء.

تنظيف زجاج النوافذ والمرآة

إنتباه !

- انواع الزجاج المصنفر. لا تقوموا بإستخدام الجهاز لتنظيف الزجاج عندما تكون درجة الحرارة الخارجية اقل من 0 درجة مئوية. فقد يتعرض للكسر.
- قوموا بإستخدام الفوهة الطويلة لتنظيف البقع الموجودة في حافات النوافذ.
- الشركة غير مسؤولة عن الحوادث التي قد تقع للمنتجات الزجاجية اثناء الاستخدام.

1. قوموا بالضغط على زر البخار ، وقوموا بمسح السطح الزجاجي برفق بعد خروج البخار.
2. ضعوا الشريط المطاطي لممسحة الزجاج على سطح الزجاج ، وقوموا بتحريكه من الاعلى الى الاسفل.
3. قوموا بمسح وتنظيف قطرات الماء الموجودة على الزجاج والماء المتساقط من على حافات النافذة.

الإستخدام على الاقمشة المختلفة

ملاحظة !

لا تقوموا بإستخدامه على الالياف الصناعية والنايلون والاقمشة ذات اللون الداكن والاشياء الثمينة والمنتجات البلاستيكية ، وإلا قد تتعرض تلك المنتجات الى تغير في اللون او تشوهات او إنكماش او تلف او خسائر ، ولن تتحمل الشركة المصنعة مسؤولية عن ذلك.

إن سطح قطعة قماش تنظيف المفروشات التي يتم تركيبها بملحق تنظيف الزجاج تولد حرارة عالية تصل الى 90 الى 95 درجة مئوية. وهذا يضمن تنظيف فعال بالبخار. في الظروف العادية يمكن تنظيف الاقمشة التي لا يمكن غسلها (مثل الارائك والوسائد والستائر) بسهولة.

1. قوموا بتركيب قطعة قماش تنظيف المفروشات بعدة تنظيف النوافذ.
2. بعد خروج البخار قوموا بتوجيهها للمنطقة المراد تنظيفها.
3. المنطقة التي ستلامسها البخار ستكون مبللة، لذلك قوموا بتجفيفها بمنشفة.
4. قوموا بازالة التجاعيد الصغيرة من البدلة وقوموا بتعليقها قبل الإستخدام.

التنظيف والصيانة

تفريغ محتوى الغلاية وتنظيفها:

- قوموا بالضغط على زر ضغط البخار لتفريغ الضغط المتبقي وتوجيهه الى إناء مناسب.
- قوموا بفتح غطاء الامان برفق وإخراجه.
- قوموا بتعبئة الغلاية بماء الصنبور ببطء.

- قوموا برج الجهاز بقوة وقلبه لتفريغه. قوموا بإعادة هذه العملية لعدة مرات.
- قوموا بوضع الملحقات في حجرة الملحقات الموجودة في قاعدة الجهاز.
- قوموا بإعادة الجهاز الى مكانه المخصص بوضع الاجزاء المرجعية الموجودة عليه في الفتحات الامامية للحجرة ، ثم قوموا بالضغط على الجزء الخلفي للجهاز لتثبيته في مكانه.
- إذا لزم الامر، قوموا بتعليق فرشاة الارضية على الخطاف المخصص لها في الجزء الخلفي من الجهاز مع انبوب التوصيل.

إنتباه !

- لإزالة الترسبات الكلسية التي قد تؤثر سلباً على اداء الجهاز بصورة صحيحة، قوموا بتنظيف الغلاية
- مرة واحدة على الاقل في الشهر.
- لا تقوموا بإضافة مواد إزالة الترسبات او الخل او اية مواد عطرية الى الغلاية.
- قبل القيام بتنظيف الغلاية قوموا بإطفاء الجهاز وفصل قابس الجهاز عن المقبس الكهربائي والإنتظار ليبرد الجهاز وذلك لتجنب الإصابات.

تحذير !

خطر الصعقة الكهربائية:

- قوموا بفصل القابس عن المقبس الكهربائي قبل القيام بعملية التنظيف او الصيانة على الجهاز.
- لا تقوموا بغمر الاجزاء الكهربائية من الجهاز في الماء او في اية سوائل اخرى. يجب التأكيد على عدم وضع الجهاز تحت الماء الجاري مطلقاً.

التخزين

- إذا كنت لا تنوي استخدام الجهاز لفترة طويلة، فقم بتخزينه في مكان بارد وجاف.
- تأكد من فصل الجهاز عن مصدر الطاقة وأن جميع أجزائه جافة تماماً.
- احفظ الجهاز في مكان بعيد عن متناول الأطفال.

إعادة التدوير والتخلص من الجهاز

عند انتهاء العمر الافتراضي للجهاز، يرجى اتباع التعليمات التالية للمساهمة في حماية البيئة:

- قم بقطع سلك الطاقة لجعل الجهاز غير صالح للاستخدام.
- تخلص من الجهاز وفقاً للتشريعات السارية في بلدك من خلال تسليمه إلى نقاط التجميع المخصصة للنفايات الكهربائية والإلكترونية.
- يجب عدم التخلص من النفايات الكهربائية مع النفايات المنزلية.
- تم تصنيع عبوة الجهاز من مواد قابلة لإعادة التدوير. يرجى التخلص من مواد التغليف في حاويات إعادة التدوير المناسبة.
- يتوافق هذا الجهاز مع توجيه نفايات المعدات الكهربائية والإلكترونية (WEEE).

ملاحظة!

- قبل الاتصال بخدمة العملاء، تحقق مما إذا كان بإمكانك حل المشكلة بنفسك. يرجى الرجوع إلى قسم **"استكشاف الأخطاء وإصلاحها"**.
- إذا لم تتمكن من حل المشكلة، فيرجى التواصل مع خدمة العملاء.
- قبل الاتصال، يرجى تجهيز اسم الطراز والرقم التسلسلي للمنتج. يمكن العثور على هذه المعلومات على ملصق البيانات الخاص بالمنتج.

خط خدمة العملاء: (90+ 212) 444 0 241

استكشاف الأخطاء وإصلاحها

لقد خضع جهازك لاختبارات مراقبة الجودة أثناء عملية التصنيع. ومع ذلك، إذا لم يعمل لأي سبب من الأسباب، فيرجى تطبيق الحلول الواردة في الجدول أدناه قبل التواصل مع أحد مراكز خدمة Fakir المعتمدة.

المشكلة	التفحّص	السبب المحتمل	الحل
لا يصدر بخار من الملحقات.	مصباح البخار جاهز مضيء.	الغلاية باردة.	انتظروا لحين إضارة مصباح البخار جاهز باللون الاخضر.
	مصباح البخار جاهز مطفي.	لا يوجد ماء في الغلاية.	قوموا بإعادة تعبئة الغلاية بالطريقة المبينة في قسم "إستخدام الغلاية".
	يوجد ماء في الغلاية ومصباح البخار جاهز مطفي.	عطل.	قوموا بالتواصل مع مركز الخدمات المعتمد.
الملحقات تصدر بخاراً قليلاً.	مصباح البخار جاهز مطفي.	الغلاية باردة.	انتظروا لتسخن الغلاية.
		زر إعداد البخار في الحد الادنى.	قوموا بإستخدام زر إعداد البخار لإعادة ضبط البخار من جديد.

النقل والشحن

لتجنب تعرض الجهاز للتلف أثناء النقل، يرجى اتباع التعليمات التالية:

- انقل الجهاز في عبوته الأصلية كلما أمكن ذلك.
- إذا لم تكن العبوة الأصلية متوفرة، فاستخدم عبوة مناسبة توفر الحماية من الصدمات.

NOT / NOTES

درباره این دستورالعمل استفاده 90
معانی نمادها. 90
مسئولیت. 90
اظهارنامه انطباق CE 90
کاربرد مورد نظر. 90
استفاده غیرمجاز 90
هشدارهای ایمنی 91
هشدارهای ایمنی ویژه محصول. 92
باز کردن بسته‌بندی. 93
محتویات جعبه. 94
مشخصات فنی 94
معرفی اجزای دستگاه 94
لوازم جانبی 95
استفاده از دستگاه. 95
روش استفاده 96
روش استفاده از لوازم جانبی 99
تمیزکاری و نگهداری 102
نگهداری و انبارش. 102
بازیافت و دفع. 103
عیب‌یابی. 103
حمل و نقل. 103

مشتری گرامی،

امیدواریم از استفاده از محصول خود لذت ببرید.

از اینکه Fakir Hausgeräte، یکی از برندهای پیشرو در فناوری‌های نوآورانه را انتخاب کرده‌اید، سپاسگزاریم.

لطفاً پیش از استفاده از محصول، این دفترچه راهنما را با دقت مطالعه کرده و برای مراجعات بعدی نگهداری نمایید.

درباره این دستورالعمل استفاده

این دستورالعمل استفاده به منظور تضمین استفاده صحیح و ایمن از دستگاه تهیه شده است.

برای حفظ ایمنی خود و اطرافیانتان، لطفاً پیش از استفاده از محصول، این دفترچه راهنما را با دقت مطالعه نمایید.

معانی نمادها

در این دفترچه راهنما با نمادهای زیر روبه‌رو خواهید شد:

هشدار!

نشان‌دهنده خطراتی است که ممکن است منجر به آسیب‌دیدگی یا مرگ شوند.

احتیاط!

نشان‌دهنده خطراتی است که ممکن است باعث آسیب دیدن یا خرابی محصول شوند.

توجه!!

نشان‌دهنده اطلاعات مهم و مفید در هنگام استفاده است.

مسئولیت

شرکت Fakir Elektrikli Ev Aletleri San. ve Tic. A.Ş. هیچگونه مسئولیتی در قبال خسارات ناشی از عدم رعایت دستورالعمل‌های مندرج در این دفترچه راهنما، تعمیر دستگاه توسط مراکز غیرمجاز یا استفاده از دستگاه برای مقاصدی غیر از کاربرد تعیین‌شده آن نخواهد داشت.

اظهارنامه انطباق CE

این دستگاه کاملاً با دستورالعمل سازگاری الکترومغناطیسی EU/2014/30 و دستورالعمل ولتاژ پایین EU/2014/35 اتحادیه اروپا مطابقت دارد. این محصول دارای نشان CE بر روی پلاک مشخصات دستگاه می‌باشد.

کاربرد مورد نظر

این محصول صرفاً برای استفاده خانگی طراحی شده است. استفاده تجاری یا صنعتی از آن مجاز نمی‌باشد.

خرابی‌های ناشی از استفاده نادرست، خارج از محدوده گارانتی بوده و خدمات مربوطه توسط مراکز خدمات مجاز به صورت هزینه‌دار ارائه خواهد شد.

استفاده غیرمجاز

- **توانایی‌های محدود و نظارت:** این دستگاه نباید توسط افرادی (از جمله کودکان) که دارای توانایی‌های

جسمی، حسی یا ذهنی محدود هستند یا تجربه و دانش کافی ندارند، مورد استفاده قرار گیرد؛ مگر اینکه تحت نظارت فردی مسئول ایمنی خود باشند یا آموزش‌های لازم در مورد استفاده ایمن از دستگاه را دریافت کرده باشند.

- **استفاده توسط افراد دارای توانایی‌های محدود:** این دستگاه می‌تواند توسط کودکان 8 سال به بالا و همچنین افرادی که دارای توانایی‌های جسمی، حسی یا ذهنی محدود بوده یا از تجربه و دانش کافی برخوردار نیستند، تنها در صورتی استفاده شود که تحت نظارت باشند، آموزش‌های لازم در خصوص استفاده ایمن از دستگاه را دریافت کرده باشند و از خطرات احتمالی آگاه باشند.
- **ایمنی کودکان:** کودکان نباید با دستگاه بازی کنند. کودکان باید تحت نظارت باشند تا از بازی کردن با دستگاه جلوگیری شود.
- **تمیزکاری و نگهداری:** تمیزکاری و نگهداری دستگاه نباید توسط کودکان بدون نظارت انجام شود.
- **مواد بسته‌بندی:** مواد بسته‌بندی (مانند کیسه‌های پلاستیکی و غیره) را دور از دسترس کودکان نگهداری کنید. خطر خفگی وجود دارد.
- **ایمنی دستگاه و سیم برق:** دستگاه و سیم برق آن را دور از دسترس کودکان نگهداری کنید. اجازه ندهید سیم برق از دستگاه آویزان شود..

هشدارهای ایمنی

هنگام استفاده از یک وسیله برقی، برای کاهش خطر آتش‌سوزی، برق‌گرفتگی و آسیب‌های جسمی، همواره نکات ایمنی زیر را رعایت کنید:

- **مطالعه دفترچه راهنما:** پیش از استفاده از دستگاه، این دفترچه راهنما را با دقت مطالعه کرده و برای مراجعات بعدی نگهداری نمایید. در صورت واگذاری دستگاه به شخص دیگر، این دفترچه را نیز همراه دستگاه تحویل دهید.
- **اولین استفاده:** پس از خارج کردن دستگاه از بسته‌بندی، از کامل بودن تمامی قطعات و لوازم جانبی اطمینان حاصل کنید. در صورت مشاهده هرگونه قطعه مفقود یا آسیب‌دیده، با مرکز خدمات مجاز Fakir تماس بگیرید. مواد بسته‌بندی را دور از دسترس کودکان نگهداری کنید.
- **بررسی وضعیت دستگاه:** در صورت مشاهده یا مشکوک بودن به هرگونه آسیب در بدنه دستگاه، سیم برق یا دوشاخه، از دستگاه استفاده نکنید و با مرکز خدمات مجاز Fakir تماس بگیرید.
- **ایمنی سیم برق و دوشاخه:** در صورت آسیب‌دیدگی سیم برق یا دوشاخه، از دستگاه استفاده نکنید. استفاده از سیم رابط توصیه نمی‌شود. سیم برق را از منابع حرارتی، لبه‌های تیز و قطعات متحرک دور نگه دارید. هنگام جدا کردن دستگاه از برق، دوشاخه را گرفته و از کشیدن سیم خودداری کنید. دستگاه را با استفاده از سیم برق حمل یا بلند نکنید.
- **ایمنی کودکان:** در زمان کارکرد دستگاه، آن را بدون نظارت رها نکنید. اجازه ندهید کودکان با دستگاه بازی کنند. وسایل برقی اسباب‌بازی نیستند.

- **استفاده از دستگاه:** دستگاه را فقط برای کاربرد تعیین‌شده آن استفاده کنید. از استفاده در فضای باز، محیط‌های مرطوب یا سطوح بسیار نمناک خودداری نمایید. دستگاه را در آب فرو نبرید و از رطوبت محافظت کنید. برای جلوگیری از خطر برق‌گرفتگی، هرگز دوشاخه را با دست خیس لمس نکنید. از دستگاه برای تمیز کردن مواد قابل اشتعال، انفجاری یا در حال سوختن استفاده نکنید.
- **تمیزکاری و نگهداری:** پیش از انجام هرگونه تمیزکاری یا نگهداری، دستگاه را از برق جدا کنید. قبل از تمیز کردن، اجازه دهید دستگاه کاملاً خنک شود.
- **محدودیت‌های استفاده:** از دستگاه برخلاف دستورالعمل‌های ارائه‌شده استفاده نکنید. استفاده نادرست می‌تواند موجب آسیب به دستگاه و ایجاد خطرات ایمنی شود.

هشدارهای ایمنی ویژه محصول

- شخصاً هیچ‌گونه تغییری در دستگاه ایجاد نکنید. دستگاه را باز نکنید و برای تعمیر آن اقدام نکنید؛ در غیر این صورت، ممکن است آتش‌سوزی، نشتی برق، آسیب‌دیدگی و موارد مشابه رخ دهد. برای تعمیر دستگاه، لطفاً با مرکز خدمات پس از فروش ما تماس بگیرید.
- افراد نابالغ نباید از دستگاه استفاده کنند. برای جلوگیری از سوختگی و برق‌گرفتگی، دستگاه را در مکان‌های قابل‌دسترسی برای کودکان خردسال استفاده نکنید.
- دستگاه را در آب فرو نبرید و از پاشیدن آب روی آن خودداری کنید؛ در غیر این صورت، ممکن است برق‌گرفتگی یا نشتی جریان برق رخ دهد.
- اگر کابل برق یا دوشاخه آسیب دیده است یا دوشاخه به‌طور محکم در پریز قرار نمی‌گیرد، از دستگاه استفاده نکنید؛ در غیر این صورت، ممکن است برق‌گرفتگی، نشتی جریان برق، آتش‌سوزی و موارد مشابه رخ دهد.
- به کابل برق آسیب نرسانید. خم‌کردن بیش از حد، کشیدن، پیچاندن، واردکردن فشار زیاد، له‌کردن، دست‌کاری یا تغییر کابل ممکن است به آن آسیب برساند و موجب آتش‌سوزی، نشتی جریان برق یا برق‌گرفتگی شود.
- استفاده مشترک یا موازی از پریز با دستگاه‌های دیگر ممکن است موجب داغ‌شدن بیش از حد کابل و بروز آتش‌سوزی شود.
- دوشاخه را با دست خیس به پریز وصل نکنید یا از آن بیرون نکشید؛ زیرا ممکن است موجب برق‌گرفتگی و حوادث مشابه شود.
- هنگام استفاده یا پس از آن و پیش از خنک‌شدن کامل دستگاه، به نازل عبور بخار داغ (خروجی بخار) دست نزنید؛ زیرا ممکن است موجب سوختگی شود. به‌ویژه مراقب باشید نوزادان و کودکان خردسال به آن دست نزنند.
- هنگامی که از دستگاه استفاده نمی‌کنید، دوشاخه را از پریز بیرون بکشید.
- پس از استفاده، پیش از بازکردن شیر تخلیه فشار، ابتدا دوشاخه را از پریز بیرون بکشید، با فشار دادن کلید

بخار، بخار باقی‌مانده را تخلیه کنید، مطمئن شوید که دیگر بخاری خارج نمی‌شود و صبر کنید تا دستگاه کاملاً خنک شود. اگر شیر پیش از خنک‌شدن کافی بخش داخلی باز شود، بخار ممکن است موجب سوختگی شدید شود.

- اجازه ندهید اجسام فلزی یا سایر اشیای خارجی با دوشاخه برق تماس پیدا کنند؛ در غیر این صورت ممکن است موجب برق‌گرفتگی یا آتش‌سوزی شود.
- هنگام استفاده، شیر تخلیه فشار را باز نکنید. بخار ممکن است موجب سوختگی بدن شود.
- هنگامی که مخزن آب خالی است، دستگاه را روشن نکنید. روشن‌کردن دستگاه بدون آب ممکن است موجب خرابی و کاهش عمر مفید آن شود.
- هنگام بیرون‌کشیدن دوشاخه از پریز، کابل را نکشید؛ دوشاخه را گرفته و بیرون بکشید. در غیر این صورت ممکن است کابل برق آسیب ببیند و موجب اتصال کوتاه، برق‌گرفتگی یا آتش‌سوزی شود.
- هنگام کارکرد دستگاه، بدنه اصلی را کج نکنید، به حالت عمودی قرار ندهید یا وارونه نکنید؛ در غیر این صورت ممکن است دستگاه آسیب ببیند.
- دستگاه را در اتاق‌های بسته و فاقد تهویه استفاده نکنید و هنگام استفاده، تهویه مناسب محیط را تأمین نمایید. پیش از استفاده، نوزادان، کودکان خردسال و حیوانات خانگی را به اتاق دیگری منتقل کنید.

هشدارهای ایمنی و دستورالعمل‌های استفاده مندرج در این دفترچه راهنما را با دقت مطالعه کنید.
این دفترچه راهنما را برای مراجعات بعدی نگهداری نمایید.

باز کردن بسته‌بندی

- پیش از اولین استفاده، دستگاه و تمامی لوازم جانبی را از بسته‌بندی خارج کرده و از نظر وجود هرگونه آسیب یا نقص بررسی کنید. هرگز از محصول آسیب‌دیده یا معیوب استفاده نکنید.
- در صورت مشاهده هرگونه آسیب یا نقص، از دستگاه استفاده نکرده و با مرکز خدمات مجاز Fakir تماس بگیرید.
- تعمیرات باید فقط توسط مراکز خدمات مجاز Fakir انجام شود. هرگونه مداخله توسط افراد غیرمجاز ممکن است برای کاربر خطرآفرین بوده و موجب ابطال گارانتی شود

هشدار!

هرگز از محصول آسیب‌دیده یا معیوب استفاده نکنید.

محتویات جعبه

- لوله رابط متعلقات بخار
- برس گرد
- برس گرد مسی
- سری مخصوص گوشه‌ها و لبه‌ها
- سری شیشه‌پاک‌کن
- قطعه سری شیشه‌پاک‌کن
- دفترچه راهنما و برگه ضمانت‌نامه
- بدنه اصلی
- سری مخصوص کف
- پارچه تیِ سری مخصوص کف ×3
- پارچه تیِ مخصوص مبلمان ×3
- قیف
- پیمانه مدرج
- لوله‌های رابط ×3

مشخصات فنی

- فشار بخار: 4 بار
- وزن دستگاه: 4.5kg
- طول کابل برق: 3.0m
- ظرفیت مخزن محلول پاک‌کننده: 0.14L
- میزان مصرف محلول در حالت بخاردهی پیوسته: 40 گرم در دقیقه
- میزان بخاردهی پیوسته: 60 گرم در دقیقه
- توان: 2000W
- ولتاژ: ~220-240V
- فرکانس: 50/60Hz
- کلاس حفاظتی: II
- عمر مفید: 7 سال
- مدت‌زمان گرم‌شدن: 2±8 دقیقه
- ظرفیت مخزن بخار: 1.5L

نکته!

مقادیر درج‌شده روی دستگاه یا اعلام‌شده در سایر اسناد چاپی همراه آن، مطابق با استانداردهای مربوطه و در شرایط آزمایشگاهی به دست آمده‌اند. این مقادیر ممکن است بسته به شرایط استفاده از دستگاه و شرایط محیطی متفاوت باشند.

معرفی اجزای دستگاه

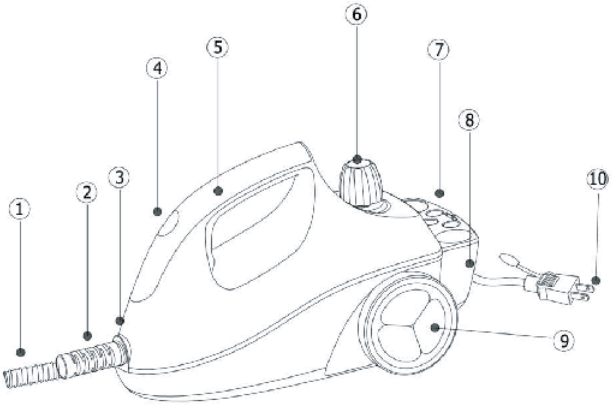

6. شیر تخلیه فشار (دهانه پرکردن آب)
7. محفظه لوازم جانبی
8. کلید روشن/خاموش (پشت دستگاه)
9. چرخ‌های عقب
10. کابل برق

1. شیلنگ
2. روکش شیلنگ
3. بدنه اصلی
4. پوشش چراغ نشانگر(با فشردن کلید روشن/خاموش پشت دستگاه روشن می‌شود.)
5. درپوش بالایی

لوازم جانبی



8. سری مخصوص کف
9. سری شیشه‌پاک‌کن
10. قطعه سری شیشه‌پاک‌کن
11. سری مخصوص گوشه‌ها و لبه‌ها
12. پیمانه مدرج
13. برس گرد مسی

1. لوله‌های رابط
2. پارچه تیِ سری مخصوص کف
3. پارچه تی مخصوص مبلمان
4. شیلنگ رابط متعلقات بخار
5. برس گرد
6. قیف
7. مخزن یکپارچه محلول پاک‌کننده

استفاده از دستگاه

توجه!

- بخارشوی برای ازبین‌بردن لکه‌ها از بخار با دما و فشار بالا استفاده می‌کند و به مواد پاک‌کننده نیازی ندارد. (برای لکه‌های سرسخت، ماده پاک‌کننده را مستقیماً روی لکه بمالید یا با استفاده از برس همراه دستگاه، ماده پاک‌کننده را روی لکه پخش کنید .)

- برای استفاده صحیح از بخارشوی، پیش از استفاده دستورالعمل‌ها را با دقت مطالعه کنید.
- بخار دارای دمای بالایی است؛ از دستگاه برای مدت طولانی و به‌طور پیوسته روی یک نقطه استفاده نکنید.

روی مواد و وسایل زیر استفاده نکنید

- محصولات چرمی
- مبلمان و تخت‌خواب‌های جلاخورده و اتصالات زنجیری؛ زیرا بخار ممکن است لایه جلا را از بین ببرد.
- محصولات چوبی دارای روکش تزئینی
- محصولات ساخته‌شده از الیاف مصنوعی، ابریشم، کتان یا پارچه‌های تیره‌رنگ
- محصولات شیشه‌ای در محیط‌هایی با دمای کمتر از 0°C ؛ زیرا بخار با دمای بالا ممکن است موجب ترک‌خوردن شیشه شود .(در فصل زمستان از دستگاه روی شیشه استفاده نکنید.)
- محصولات پلاستیکی که ممکن است دچار تغییر شکل یا تغییر رنگ شوند و سایر وسایل حساس به حرارت
- تخت‌خواب، تشکچه، چوب سفید بدون پوشش، کاغذدیواری و سایر مواد جاذب آب

به نکات زیر توجه ویژه داشته باشید:

- نازل را به‌سمت افراد یا حیوانات نگیرید. بخار یا نازل ممکن است موجب سوختگی پوست شود.
- قسمت نازل بسیار داغ می‌شود؛ هنگام استفاده و پس از آن، احتیاط ویژه‌ای داشته باشید.
- دستگاه را دور از دسترس کودکان نگه دارید.
- هنگامی که از بخارشوی استفاده نمی‌کنید، آن را روشن و بدون مراقبت رها نکنید.
- به‌جز آب تمیز، هیچ مایع دیگری مانند مواد پاک‌کننده را داخل مخزن آب نریزید.
- پس از استفاده، حتماً آب باقی‌مانده داخل دستگاه را تخلیه کنید.

روش استفاده

نخستین استفاده

ازآنجاکه بخار با دمای بالا از شیلنگ لاستیکی عبور می‌کند، ممکن است هنگام استفاده بوی لاستیک به مشام برسد. این بو هیچ‌گونه تأثیری بر سلامت ندارد. بااین‌حال، به‌دلیل انتشار بخار در محیط، دستگاه را در فضاهای بسته استفاده نکنید. پیش از استفاده، نوزادان، کودکان خردسال و حیوانات خانگی را به اتاق دیگری منتقل کنید. بوی لاستیک پس از چند بار استفاده از بین خواهد رفت.

توجه!

از دستگاه روی مواد حساس به حرارت، محصولات چوبی حساس به آب یا دما و موارد مشابه استفاده نکنید. اگر درباره جنس یا مقاومت وسیله‌ای مطمئن نیستید، ابتدا دستگاه را روی بخش دور از دید یا کم‌اهمیت آن آزمایش کنید.

روش اصلی استفاده و نکات مهم

هشدار!

- پیش از انجام مراحل زیر، دوشاخه را به پریز وصل نکنید.
- دستگاه را بدون آب روشن نکنید.



1. شیر تخلیه فشار را باز کنید، حدود 1500ml آب خالص داخل دستگاه بریزید و سپس شیر تخلیه فشار را محکم ببندید.
2. دوشاخه برق را به پریز وصل کرده و کلید روشن/خاموش پشت دستگاه را فشار دهید.
3. پس از روشن‌کردن دستگاه، بررسی کنید که نشانگر برق روشن شده باشد.
4. قفل ایمنی روی دسته را در وضعیت قرار دهید.
5. هنگامی که فشار واحد اصلی به سطح موردنیاز رسید، نشانگر فشار روشن می‌شود و پس از آن می‌توان به‌طور عادی از دستگاه استفاده کرد.

نحوه استفاده از قفل ایمنی

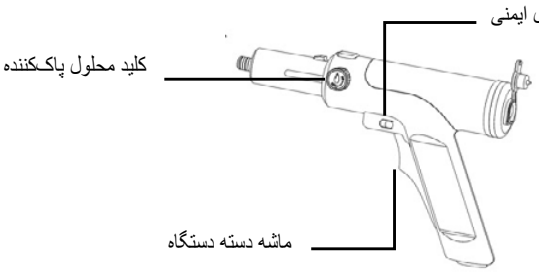

برای جلوگیری از خروج ناخواسته بخار، یک قفل ایمنی روی دسته دستگاه تعبیه شده است. هنگامی که قفل ایمنی در وضعیت قرار دارد و قفل شده است، بخاری از دستگاه خارج نمی‌شود. هنگامی که قفل ایمنی در وضعیت قرار دارد، می‌توان با فشار دادن کلید بخار، بخار را خارج کرد.

توصیه‌هایی برای استفاده از محلول پاک‌کننده

توصیه می‌شود فقط از "محلول پاک‌کننده سطوح سخت Fakir SteamXpert" / استفاده کنید.

- استفاده از محلول پاک‌کننده، نظافت بهداشتی سطوح سخت را فراهم می‌کند.
- این محلول در ازبین‌بردن چربی، لکه، آلودگی و سایر بقایای موجود روی سطوح سخت مؤثر است.
- این محلول برای استفاده روی فرش، مبل و سطوح دارای روکش پارچه‌ای مناسب نیست.

نکته!

هنگامی که از دستگاه استفاده نمی‌کنید، برای جلوگیری از خروج ناخواسته بخار و خطرات احتمالی، مطمئن شوید که قفل ایمنی در وضعیت «باز» قرار دارد!

1. متناسب با نوع استفاده، لوازم جانبی یا لوله رابط را به دسته دستگاه متصل کنید.
2. دوشاخه را به پریز وصل کرده و کلید روشن/خاموش را فشار دهید؛ چراغ نشانگر قرمز روشن می‌شود. دستگاه شروع به کار و گرم‌شدن

می‌کند. این فرایند حدود 8 دقیقه طول می‌کشد. سپس چراغ نشانگر سبز روشن می‌شود و آمادگی دستگاه برای استفاده را نشان می‌دهد.

3. هنگامی که چراغ سبز نشانگر عملکرد روشن شد، دستگاه آماده استفاده است. قفل ایمنی را در وضعیت قرار دهید.
4. نازل را به‌سمت محل لکه یا ناحیه‌ای که باید با بخار تمیز شود بگیرید و کلید بخار را فشار دهید.
5. هنگام استفاده از محلول پاک‌کننده، محلول را داخل مخزن مخصوص محلول بریزید و کلید محلول‌پاش را روشن کنید. محلول را همزمان با بخار روی ناحیه آلوده اسپری کنید. فاصله زمانی استفاده را متناسب با وضعیت لکه تنظیم نمایید.

توجه!

هنگام استفاده، هرگز نازل را به‌سمت افراد نگیرید.

نکته!

هنگامی که دستگاه برای نخستین‌بار راه‌اندازی می‌شود یا برای مدت طولانی بخاری از آن خارج نشده است، ممکن است بر اثر میعان بخار در مسیر لوله، مقدار کمی آب از نازل پاشیده شود. توصیه می‌شود این آب را روی ناحیه آلوده یا یک حوله اسپری کنید.

هشدار!

اگر سطح آب مخزن بخار کاهش یافت، فوراً آب اضافه کنید یا استفاده از دستگاه را متوقف نمایید. کلید روشن/خاموش را در وضعیت خاموش (OFF) قرار داده و دوشاخه را از پریز بیرون بکشید. هنگامی که دستگاه روشن است، به استفاده از آن ادامه ندهید؛ در غیر این صورت ممکن است دستگاه دچار خرابی شود.

افزودن آب

با استفاده از پیمانه مدرج و قیف، آب تمیز را داخل دستگاه بریزید و پس از پرکردن، درپوش را دوباره نصب کنید. حداکثر ظرفیت مخزن بخار 1.5 لیتر است.

نکته!

1. شیر تخلیه فشار فقط برای تخلیه آب پس از استفاده است؛ از آن برای پرکردن مخزن استفاده نکنید.
2. به‌جز آب تمیز، هیچ مایع دیگری مانند مواد پاک‌کننده را داخل مخزن آب نریزید.
3. هنگام افزودن آب، از سرریزشدن آن یا پاشیدن آب روی دستگاه جلوگیری کنید.

روش‌های پایان استفاده و نگهداری دستگاه

- پس از پایان استفاده، حداقل 30 دقیقه صبر کنید تا تمام قسمت‌های دستگاه خنک شوند. آب استفاده‌نشده موجود در ورودی آب را تخلیه کنید.
- دکمه تخلیه بخار روی دسته را فشار دهید و بخار باقی‌مانده داخل دستگاه را تا زمانی که دیگر بخاری از نازل خارج نشود، تخلیه کنید. سپس دکمه را رها نمایید.
- کلید روشن/خاموش را خاموش کرده و دوشاخه کابل برق را از پریز بیرون بکشید.
- دستگاه را با هر دو دست بگیرید، کمی تکان دهید و سپس با کج‌کردن آن، آب باقی‌مانده داخل دستگاه را در ظرف دیگری تخلیه کنید.
- اگر آب تخلیه‌شده بیش از حد کدر است، مقدار مناسبی آب تمیز از طریق خروجی آب به دستگاه اضافه کرده و مرحله قبلی را تکرار کنید.
- پس از اطمینان از باقی‌نماندن آب در دستگاه، شیر تخلیه فشار را محکم ببندید.
- اگر پس از استفاده لکه‌ای روی سطح دستگاه باقی مانده است، آن را با یک پارچه مرطوب پاک کنید.

- لوازم جانبی آلوده، مانند لوله‌ها، سری‌های برس و نازل‌ها را با آب و ماده پاک‌کننده تمیز کنید. برای افزایش طول عمر لوازم جانبی و سهولت استفاده بعدی، آن‌ها را پیش از نگهداری تمیز نمایید.
- پس از آنکه بدنه اصلی دستگاه و لوازم جانبی به‌طور طبیعی خشک شدند، آن‌ها را در مکانی خشک و تاریک نگهداری کنید.

روش استفاده از لوازم جانبی

توجه!

- پیش از اتصال دستگاه به برق و گرم‌کردن آن، مطمئن شوید که قفل ایمنی کاملاً بسته است؛ این کار از خروج ناخواسته بخار جلوگیری می‌کند. هنگام نصب لوازم جانبی احتیاط کنید.
- لوازم جانبی باید متناسب با محل استفاده و وسایلی که قرار است تمیز شوند، به‌درستی انتخاب و مطابق روش زیر نصب و استفاده شوند.

استفاده از برس یا نازل

برس‌ها معمولاً برای تمیزکردن آشپزخانه، اطراف مایکروویو، اجاق و سایر قسمت‌های مشابه استفاده می‌شوند.

نکته!

- برای لکه‌های سرسخت، ماده پاک‌کننده را مستقیماً روی محل لکه بمالید.
- روی وسایلی که مستعد آسیب‌دیدگی هستند، استفاده نکنید.

استفاده از پارچه تیِ مخصوص مبلمان

- پارچه تیِ مخصوص مبلمان را روی سری شیشه‌پاک‌کن نصب کنید.
- می‌توان از آن برای لکه‌زدایی و ضدعفونی لباس‌ها، پرده‌ها، مبل‌ها و موارد مشابه و همچنین برای رفع چروک لباس‌ها استفاده کرد.
- سری شیشه‌پاک‌کن و پارچه مخصوص مبلمان را می‌توان به لوله رابط نیز متصل و استفاده کرد.

نکته!

روی الیاف مصنوعی، نایلون، پارچه‌های کتانی یا پارچه‌های تیره‌رنگ استفاده نکنید.

استفاده از شیشه‌پاک‌کن

شیشه‌پاک‌کن را می‌توان به‌همراه لوله رابط نیز استفاده کرد.

نکته!

روی سطوحی با دمای کمتر از 0°C یا شیشه‌های یخزده استفاده نکنید. ممکن است شیشه بشکند و موجب آسیب‌دیدگی شود.

استفاده از برس کف

- روی سطوح مقاوم در برابر حرارت استفاده کنید.
- روی کف‌پوش‌های واکس‌خورده یا مبلمان چوبی استفاده نکنید. ممکن است واکس بر اثر بخار از بین برود و برخی از پوشش‌های کف ذوب شوند.

از این دستگاه برای تمیزکردن مواد و وسایل زیر استفاده نکنید

- محصولات چرمی
- کاغذدیواری؛ زیرا ممکن است موجب ذوب‌شدن چسب، جذب آب، بادکردگی و موارد مشابه شود.
- وسایل چوبی، مبلمان جلاخورده و وسایل مرکب مانند تخت‌خواب؛ زیرا ممکن است آسیب ببینند و به رنگ‌آمیزی مجدد نیاز پیدا کنند.
- محصولات ساخته‌شده از الیاف مصنوعی، ابریشم، کتان یا پارچه‌های تیره‌رنگ
- شیشه‌هایی با دمای پایین؛ زیرا ممکن است هنگام استفاده ترک بخورند. در فصل زمستان از تمیزکردن شیشه با بخار خودداری کنید.
- محصولات پلاستیکی؛ زیرا ممکن است دچار تغییر شکل، تغییر رنگ یا سایر تغییرات مشابه شوند.
- سایر وسایلی که مقاومت حرارتی کمی دارند و فاقد پوشش سطحی مقاوم در برابر حرارت هستند.
- در هنگام استفاده و پس از آن، نازل یا برس را روی مواد حساس به حرارت یا آب قرار ندهید.

نکات مهم در لکه‌زدایی

- نازل را تاحدامکان نزدیک به لکه نگه دارید.
- این روش برای بیشتر لکه‌ها و لکه‌های چربی مناسب است.
- پس از آنکه لکه به سطح آمد، آن را با یک پارچه پاک کنید.
- لکه‌های سرسخت و خشک‌شده را با یک برس دارای موهای زبر پاک کنید.
- اگر پاک‌کردن لکه دشوارتر است، ماده پاک‌کننده را مستقیماً روی آن بمالید و مدت کوتاهی صبر کنید؛ این روش تأثیر بیشتری خواهد داشت.

توجه!

هنگام استفاده از شوینده‌های قوی، مانند مواد پاک‌کننده با خاصیت اسیدی یا قلیایی بالا، دستگاه بخارشوی را روشن نکنید. پاشش شوینده ممکن است موجب مواجهه خطرناک با مواد شیمیایی شود.

نظافت آشپزخانه

هود آشپزخانه، مایکروویو و اطراف آن، اجاق گاز، یخچال، هواکش، اجاق، کف، دیوار و غیره.

توجه!

- پیش از تمیزکردن وسایل برقی، همواره دوشاخه کابل برق را از پریز جدا کنید.
- ابتدا فن تهویه را باز کنید، روی آن روزنامه پهن کرده و سپس آن را تمیز کنید.
- برای نظافت آشپزخانه، سه روش زیر مؤثرترند:
- یک برس به قسمت جلوی نازل متصل کنید و یک حوله کهنه یا پارچه دورریختنی روی آن بکشید (برای لکه‌های سرسخت و سطوح مستعد خراشیدگی).
- هنگام پاک‌کردن لکه‌ها از بخار استفاده کنید. بخار، چربی را امولسیون می‌کند و با حل‌کردن و نرم‌کردن چربی خشک‌شده، پاک‌کردن آن با پارچه را آسان‌تر می‌سازد.
- برای لکه‌های سرسختی که به‌سختی پاک می‌شوند، محلول پاک‌کننده را روی لکه اسپری کنید، مدت کوتاهی صبر کنید و سپس آن را با دستگاه بخارشوی تمیز کنید.

تمیزکردن کف‌پوش‌های سرامیکی و حمام

- آلودگی‌ها و رسوبات صابون روی کف‌پوش‌های سرامیکی را می‌توان با برس گرد تمیز کرد.
- برای لکه‌های سرسخت، ماده پاک‌کننده را مستقیماً روی لکه بمالید، مدت کوتاهی صبر کنید و سپس با استفاده از بخار آن را تمیز کنید.

تمیزکردن دستگاه تهویه مطبوع

پیش از شروع تمیزکردن دستگاه تهویه مطبوع، دفترچه راهنما و نکات ایمنی را با دقت مطالعه کنید. پیش از تمیزکاری، همواره منبع اصلی برق را قطع کرده و دوشاخه کابل برق را از پریز بیرون بکشید.

1. زیر دستگاه تهویه مطبوع روزنامه پهن کنید.

درپوش دستگاه را باز کرده و فیلتر را بیرون بیاورید (برای جزئیات به دفترچه راهنما مراجعه کنید). گردوغبار و سایر آلودگی‌های موجود روی توری‌های فیلتر را با استفاده از جاروبرقی پاک کنید.

2. پس از خارج‌کردن فیلتر، فن دستگاه تهویه مطبوع (قطعه‌ای شبیه توری فلزی) نمایان می‌شود. گردوغبار روی سطح آن را با دقت و با استفاده از جاروبرقی تمیز کنید.

اگر رطوبت فن مرطوب دستگاه تهویه مطبوع به‌اندازه کافی جذب نمی‌شود، آن را به‌آرامی با یک حوله نرم پاک کنید. استفاده از بخارشوی پیش از زدودن گردوغبار ممکن است موجب گرفتگی شود.

3. نازل را به‌آرامی روی پره فن فشار دهید و بخار را اسپری کنید. آب کثیف از خروجی تخلیه واقع در پشت دستگاه تهویه مطبوع به بیرون جریان می‌یابد.

- برس یا نازل را با فشار با پره‌های فن تماس ندهید؛ این کار ممکن است موجب خم‌شدن یا تغییر شکل پره‌ها شود.
- به‌جز دریچه هدایت هوا، روی هیچ‌یک از اجزای الکتریکی بخار نپاشید.
- ممکن است در برخی موارد تمیزکردن دستگاه تهویه مطبوع مجاز یا مناسب نباشد. به دفترچه راهنما مراجعه کنید یا با فروشنده مجاز دستگاه تهویه مطبوع مشورت نمایید .(ممکن است در دفترچه راهنما هشدارهایی مانند «بیش از 40°C گرم نکنید» یا «از تماس با آب جلوگیری کنید» درج شده باشد .)

4. صبر کنید تا پره‌های فن کاملاً خشک شوند؛ سپس دستگاه تهویه مطبوع را به‌مدت نصف روز بدون استفاده رها کنید و پس از آن دوباره به کار بگیرید.

تمیزکردن شیشه پنجره‌ها و آینه‌ها

توجه!

- برای شیشه‌های یخزده: هنگامی که دمای بیرون کمتر از0°C است، از دستگاه استفاده نکنید؛ زیرا خطر ترکیدن شیشه وجود دارد.
- برای تمیزکردن لکه‌های گوشه‌های پنجره، از نازل بلند استفاده کنید.
- شرکت مسئولیتی در قبال حوادث احتمالی مربوط به محصولات شیشه‌ای در هنگام استفاده از دستگاه نمی‌پذیرد.

1. کلید بخار را فشار دهید و پس از خروج بخار، سطح شیشه را به‌آرامی تمیز کنید.
2. نوار لاستیکی شیشه‌پاک‌کن را با سطح شیشه تماس دهید و آن را از بالا به پایین حرکت دهید.
3. قطرات آب روی شیشه و آبی را که روی قاب پنجره جاری شده است، با دستمال پاک کنید.

استفاده برای انواع محصولات پارچه‌ای

نکته!

از دستگاه روی الیاف مصنوعی، نایلون، پارچه‌های تیرمرنگ، اشیای گران‌بها یا محصولات پلاستیکی استفاده نکنید. در غیر این صورت، ممکن است تغییر رنگ، تغییر شکل، آب‌رفتگی یا آسیب‌دیدگی رخ دهد؛ در چنین مواردی شرکت هیچ‌گونه مسئولیتی نمی‌پذیرد.

سطح پارچه تیِ مخصوص مبلمان که روی سری شیشه‌پاک‌کن نصب می‌شود، به دمای بالای°C 90–95 می‌رسد. به‌این‌ترتیب، تمیزکاری مؤثر با بخار امکان‌پذیر می‌شود. در شرایط عادی، وسایل پارچه‌ای غیرقابل‌شست‌وشو، مانند مبل، کوسن و پرده، به‌راحتی قابل تمیزکردن هستند.

1. پارچه تیِ مخصوص مبلمان را روی سری شیشه‌پاک‌کن نصب کنید.
2. پس از خروج بخار، آن را به‌سمت ناحیه موردنظر برای تمیزکاری هدایت کنید.
3. ازآنجاکه سطح در تماس با بخار مرطوب می‌شود، آن را با حوله خشک کنید.
4. چروک‌های جزئی پارچه را برطرف کرده و پیش از استفاده، آن را آویزان کنید

تمیزکاری و نگهداری

تخلیه و تمیزکردن داخل مخزن بخار

- برای تخلیه فشار باقی‌مانده، دکمه ماشه بخار را فشار دهید و بخار را به‌سمت یک ظرف مناسب هدایت کنید.
- درپوش ایمنی را به‌آرامی باز کرده و بردارید.
- مخزن بخار را به‌آرامی با آب لوله‌کشی پر کنید.
- دستگاه را به‌شدت تکان دهید، سپس آن را وارونه کرده و آب داخل آن را تخلیه کنید. مراحل فوق را چند بار تکرار کنید.
- متعلقات را در محفظه نگهداری لوازم جانبی واقع در پایه دستگاه قرار دهید.
- برای قراردادن مجدد دستگاه در محفظه، ابتدا زبانه‌های راهنمای روی دستگاه را در سوراخ‌های جلویی محفظه قرار دهید؛ سپس قسمت پشتی دستگاه را به‌سمت پایین فشار دهید تا در جای خود قفل شود.
- در صورت نیاز، برس کف را به‌همراه لوله رابط به قلاب مربوطه در قسمت پشتی دستگاه متصل کنید.

توجه!

- برای پاک‌کردن رسوبات آهکی که ممکن است عملکرد صحیح دستگاه را مختل کنند، مخزن بخار را دست‌کم ماهی یک‌بار تمیز کنید.
- هیچ‌گونه ماده رسوب‌زدا، سرکه یا سایر مواد معطر را داخل مخزن بخار نریزید.
- پیش از شروع تمیزکردن مخزن بخار، دستگاه را خاموش کنید، دوشاخه را از پریز بیرون بکشید و برای جلوگیری از آسیب‌دیدگی، صبر کنید تا دستگاه کاملاً خنک شود.

هشدار!

خطر برق‌گرفتگی:

- پیش از انجام هرگونه عملیات تمیزکاری و نگهداری، دوشاخه را از پریز برق بیرون بکشید.
- اجزای الکتریکی دستگاه را در آب یا سایر مایعات فرو نبرید. هرگز دستگاه را زیر آب جاری نگیرید.

نگهداری و انبارش

- اگر قصد ندارید برای مدت طولانی از دستگاه استفاده کنید، آن را در مکانی خنک و خشک نگهداری نمایید.
- اطمینان حاصل کنید که دستگاه از برق جدا شده و تمامی قطعات آن کاملاً خشک هستند.
- دستگاه را در مکانی دور از دسترس کودکان نگهداری کنید.

بازیافت و دفع

پس از پایان عمر مفید دستگاه، برای حفاظت از محیط زیست، دستورالعمل‌های زیر را رعایت نمایید:

- سیم برق دستگاه را قطع کنید تا دستگاه غیرقابل استفاده شود.
- دستگاه را مطابق با قوانین و مقررات جاری کشور خود، به مراکز جمع‌آوری زباله‌های الکتریکی و الکترونیکی تحویل دهید.
- زباله‌های الکتریکی نباید همراه با زباله‌های خانگی دفع شوند.
- بسته‌بندی دستگاه از مواد قابل بازیافت ساخته شده است. مواد بسته‌بندی را در مخازن مناسب بازیافت قرار دهید.
- این دستگاه با دستورالعمل WEEE (ضایعات تجهیزات الکتریکی و الکترونیکی) مطابقت دارد.

توجه!

- پیش از تماس با خدمات مشتریان، بررسی کنید که آیا می‌توانید مشکل را خودتان برطرف کنید یا خیر. لطفاً به بخش «**عیب‌یابی**» مراجعه نمایید.
- در صورتی که قادر به رفع مشکل نبودید، با خدمات مشتریان تماس بگیرید.
- پیش از تماس، لطفاً نام مدل و شماره سریال محصول را آماده داشته باشید. این اطلاعات را می‌توانید روی پلاک مشخصات محصول مشاهده کنید.

خط خدمات مشتریان: (90+ 212) 444 0 241

عیب‌یابی

دستگاه شما در مراحل تولید تحت کنترل کیفیت قرار گرفته است. با این حال، اگر به هر دلیلی دستگاه کار نکند، پیش از تماس با مرکز خدمات مجاز Fakir، راه‌حل‌های ارائه‌شده در جدول زیر را بررسی و اجرا نمایید.

ایراد	بررسی	علت احتمالی	راه‌حل
از متعلقات بخار خارج نمی‌شود.	چراغ نشانگر آمادگی بخار روشن است.	مخزن بخار سرد است.	صبر کنید تا چراغ نشانگر آمادگی بخار به رنگ سبز روشن شود.
	چراغ نشانگر آمادگی بخار خاموش است.	در مخزن بخار آب وجود ندارد.	مخزن بخار را مطابق روش توضیح‌دادشده در بخش «نحوه استفاده از مخزن بخار» دوباره پر کنید.
	با وجود آب در مخزن بخار، چراغ نشانگر آمادگی بخار خاموش است.	خرابی	با مرکز خدمات مجاز تماس بگیرید.
متعلقات بخار کمی تولید می‌کنند.	چراغ نشانگر آمادگی بخار خاموش است.	مخزن بخار سرد است.	صبر کنید تا مخزن بخار گرم شود.
		دکمه تنظیم بخار روی حداقل میزان تنظیم شده است.	برای تنظیم مجدد بخار، از دکمه تنظیم بخار استفاده کنید.

حمل و نقل

برای جلوگیری از آسیب دیدن دستگاه در هنگام جابه‌جایی، دستورالعمل‌های زیر را رعایت نمایید:

- در صورت امکان، دستگاه را در بسته‌بندی اصلی آن حمل کنید.
- در صورتی که بسته‌بندی اصلی در دسترس نباشد، از بسته‌بندی مناسبی استفاده کنید که محافظت کافی در برابر ضربه را فراهم نماید.

Üretici / İthalatçı - Manufacturer / Importer

Fakir Elektrikli Ev Aletleri San. ve Tic. A.Ş.

Saruhan Plaza, Basın Ekspres Yolu, No: 39, Küçükçekmece / İstanbul, TÜRKİYE

Tel: +90 212 249 70 69

Faks: +90 212 293 39 11

Yetkili servislerimize www.fakir.com.tr adresinden ulaşabilirsiniz

Müşteri Hizmetleri: 444 0 241

www.fakir.com.tr

Fakir Hausgeräte GmbH

Industriestraße 6

D-71665 Vaihingen an der Enz / Germany

Postfach 1480

D-71657 Vaihingen an der Enz / Germany

Tel.: +49 7042 912-0

Fax: +49 7042 912-360

www.fakir.de

GARANTİ ŞARTLARI

1. Garanti süresi, malın teslim tarihinden itibaren başlar ve iki (2) yıldır.
2. Satıcı ve üretici/ithalatçı tarafından malın tüketiciye teslim tarihi ve yeri yazılarak kaşelenip imzalanmayan garanti belgeleri geçersizdir.
3. Kullanıcının malı tanıtma ve kullanım kılavuzunda yer alan hususlara aykırı kullanımlardan kaynaklanan hasar ve arızalar (çizilme, kırılma, kopma, vb.) garanti kapsamı dışındadır. Arızalarda kullanım hatasının bulunup bulunmadığı, yetkili servis istasyonları, yetkili servis istasyonunun mevcut olmaması halinde sırasıyla; malın satıcısı, ithalatçısı veya üreticisinden birisi tarafından mala ilişkin azami tamir süresi içerisinde düzenlenen raporla belirlenir ve bu raporun bir nüshası tüketiciye verilir. Tüketiciler, rapora ilişkin olarak bilirkişi tarafından tespit yapılması talebiyle uyuşmazlığın parasal değerini dikkate alarak tüketici hakem heyetine veya tüketici mahkemesine başvurabilir. Belirtilen haller dışında, bütün parçaları dâhil olmak üzere malın tamamı garanti süresi boyunca firmamızın garantisi altındadır.
4. Sarf malzemeleri ve kullanıma bağlı olarak eskiyen, yıpranan, kireçlenen, kirlenme nedeniyle işlevini yitiren parçalar ve bu parçaların işlevlerini yitirmesi nedeniyle oluşan hasar ve arızalar, garanti kapsamı dışındadır. Bu parçalar yetkili servislerden ücreti mukabilinde satın alınabilecektir. Yetkili servislerden satın alınmayan parçalar nedeni ile oluşan arızalar garanti kapsamı dışındadır.
5. Ürüne ilişkin; ürün tanıtımı, montaj işlemleri, teknik kontroller ve benzeri işlemler dâhil ancak bunlarla sınırlı olmamak üzere, yetkili servis dışındaki şahısların müdahalesi durumunda, malın tamamı garanti kapsamı dışındadır.
6. Voltaj düşmesi veya yükselmesinden dolayı veya hatalı elektrik tesisatı nedeniyle meydana gelebilecek arızalar garanti kapsamı dışındadır.
7. Malın garanti süresi içerisinde arızalanması durumunda, tamirde geçen süre garanti süresine eklenir. Malın tamir süresi en fazla 20 iş günüdür. Bu süre, garanti süresi içerisinde mala ilişkin arızanın yetkili servis istasyonuna veya satıcıya bildirimi tarihinde, garanti süresi dışında ise malın yetkili servis istasyonuna teslim tarihinden itibaren başlar. Tüketici, arıza bildirimini; telefon, faks, e-posta, iadeli taahhütlü mektup veya benzeri bir yolla yapabilir. Ancak uyuşmazlık halinde ispat yükü tüketiciye aittir.
8. Malın garanti süresi içerisinde yetkili servis istasyonuna veya satıcıya tesliminden itibaren arızasının 10 iş günü içerisinde giderilmemesi halinde, üretici veya ithalatçı; malın tamiri tamamlanıncaya kadar, benzer özelliklere sahip başka bir malı tüketicinin kullanımına tahsis edecektir. Benzer özelliklere sahip başka bir malın tüketici tarafından istenmemesi halinde üretici veya ithalatçı bu yükümlülükten kurtulur.
9. İş günü; ulusal, resmi ve dini bayram günleri ile yılbaşı, 1 Mayıs ve Pazar günleri dışındaki çalışma günleridir.
10. Malın garanti süresi içerisinde, gerek malzeme ve işçilik, gerekse montaj hatalarından dolayı arızalanması halinde, işçilik masrafı, değiştirilen parça bedeli ya da başka herhangi bir ad altında hiçbir ücret talep etmeksizin tamiri yapılacaktır.
11. Malın garanti süresi dışında, servis istasyonları tarafından verilen montaj, bakım ve onarım hizmetiyle ilgili olarak, bir yıl içerisinde aynı arızanın tekrarı halinde tüketiciden herhangi bir isim altında ücret istenemez. Tüketicinin malı kullanım kılavuzunda yer alan hususlara aykırı kullanmasından kaynaklanan arızalar bu madde kapsamı dışındadır.
12. Malın ayıplı olduğunun anlaşılması durumunda tüketici, aşağıda sayılan seçimlik haklardan birini kullanabilir:
    a. Satılanı geri vermeye hazır olduğunu bildirerek sözleşmeden dönme,
    b. Satılanı alıkoyup ayıp oranında satış bedelinden indirim isteme,
    c. Aşırı bir masraf gerektirmediği takdirde, bütün masrafları satıcıya ait olmak üzere satılanın ücretsiz onarılmasını isteme,
    d. İmkân varsa, satılanın ayıpsız bir misli ile değiştirilmesini isteme
13. Tüketicinin onarım hakkını kullanmasına rağmen malın;
    a. Tüketiciye teslim edildiği tarihten itibaren garanti süresi içinde kalmak kaydıyla tekrar arızalanması,
    b. Tamiri için 29029 sayılı Resmi Gazete'de yayımlanan Satış Sonrası Hizmetler Yönetmeliği'nde belirtilen gereken azami sürenin aşılması,
    c. Tamirin mümkün olmadığının yetkili servis istasyonu, satıcı, üretici veya ithalatçı tarafından bir raporla belirlenmesi durumlarında tüketici malın ücretsiz değiştirilmesini, bedel iadesini veya ayıp oranında bedel indirimini talep edebilir.
14. Malın ayıpsız misli ile değiştirilmesinin satıcı açısından orantısız güçlük oluşturması hâlinde tüketici, sözleşmeden dönme veya ayıp oranında bedel indirimi haklarından birini kullanabilir. Orantısızlığın tayininde malın ayıpsız değeri, ayıbın önemi ve diğer seçimlik haklara başvurmanın tüketici açısından sorun teşkil edip etmeyeceği gibi hususlar dikkate alınır.
15. Garanti uygulaması sırasında değiştirilen malın garanti süresi, satın alınan malın kalan garanti süresi ile sınırlıdır.
16. Satılan mala ilişkin düzenlenen faturalar garanti belgesi yerine geçmez.
17. Garanti belgesi ile ilgili olarak çıkabilecek sorunlar için Ticaret Bakanlığı Tüketicinin Korunması ve Piyasa Gözetimi Genel Müdürlüğü'ne başvurulabilir.
18. Tüketiciler, şikâyet ve itirazlarına ilişkin başvurularını tüketici hakem heyetlerine ve tüketici mahkemelerine yapabilirler.

GARANTİ BELGESİ

İMALATÇI / İTHALATÇI FİRMANIN

ÜNVANI : Fakir Elektrikli Ev Aletleri San. ve Tic. A.Ş.

MERKEZ ADRESİ : Saruhan Plaza, Basın Ekspres Yolu, No:39 Küçükçekmece, İstanbul / TÜRKİYE

TELEFONU : 0 212 249 70 69 FAKSI: 0 212 251 51 42

MÜŞTERİ HİZMETLERİ : 444 0 241

FİRMA YETKİLİSİNİN İMZASI - KAŞESİ :

Fakir HAUSGERÄTE
FAKİR ELEKTRİKLİ EV ALETLERİ SAN. VE TİC. A.Ş.
FAKIR ELECTRICAL APPLIANCES IND. & TRADE INC.
Merkez: Halkalı Merkez Mah. Basın Ekspres Cad. No: 39
Küçükçekmece / İstanbul
Tel: +90 (212) 249 70 69 Fax: +90 (212) 296 39 11
Mersis No.: 0385051591000018 İşletme Mrk. İstanbul
Ticaret Sicil No.: 603744 Boğaziçi Kurumlar V.D.:3850515910

ÜRÜNÜN

CİNSİ : Buharlı Temizleyici

MARKASI : Fakir

MODELİ : Thermo Steam

BANDROL VE SERİ NO:

TESLİM TARİHİ VE YERİ :

GARANTİ SÜRESİ : 2 YIL

AZAMİ TAMİR SÜRESİ : 20 (YİRMİ) İŞ GÜNÜ

SATICI FİRMANIN

ÜNVANI :

ADRESİ :

TELEFONU / FAKSI :

FATURA TARİH VE NO :

TARİH - KAŞE - İMZA :

Bu belgenin kullanılmasına; 6502 sayılı Tüketicinin Korunması Hakkında Kanun ve bu Kanun'a dayanılarak yürürlüğe konulan Garanti Belgesi Uygulama Esaslarına Dair Yönetmelik uyarınca, T.C. Gümrük ve Ticaret Bakanlığı Tüketicinin Korunması ve Piyasa Gözetim Genel Müdürlüğü tarafından izin verilmiştir.

Farklı dillerde kullanım kılavuzu için QR kodu okutunuz.

Scan the QR code for the user manual in different languages.

Kullanım kılavuzuna **destek.fakir.com.tr** adresinden de ulaşabilirsiniz.

egaranti kayıt için QR kodu okutun.

egaranti kayıt için **fakir.egaranti.com** adresinden de ulaşabilirsiniz.