DESIGNED, TESTED AND
APPROVED **IN GERMANY**

Fakir
HAUSGERÄTE

MR. CHEF **QUADRO 2000W**

Stabmixer-Set
Blender Set
Blender Seti
Набор блендера
مجموعة الخلاط
مجموعه بلندر



DE Benutzerhandbuch
EN User Manual
TR Kullanım Kılavuzu
RU Руководство По Эксплуатации
AR دليل استخدام
FA راهنمای کارب

DE Gewährleistungszertifikat
EN Warranty Certificate
TR Garanti Belgesi
RU Гарантийный Талон
AR شهادة الضمان
FA ضمانت نامه

Deutsch 3
English..... 15
Türkçe..... 25
Русский 35
العربية.....47
فارسی 56

Deutsch

Gebrauchsanweisung....4
Bedeutung der Symbole....4
Verantwortung....4
CE-Konformitätserklärung....4
Verwendungsbereich....4
Unbefugte Nutzung....5
Sicherheitswarnungen....5
Produktspezifische Sicherheitshinweise....7
Verpackung Öffnen....8
Technische Daten....8
Produktteile Einführung....9
Verwendung des stabmixers....10
Verwendung des schneebesens....10
Die verwendung des zerkleinerers mit dem tranchier-und hobel messer....11
Verwendung von zerkleinerern....11
Reinigung und pflege....11
Reinigung und pfleg....12
Gerätaufbewahrung....12
Recycling....13
Fehlerbehebung....13
Versand....13

Sehr geehrter Kunde,

Wir wünschen Ihnen viel Freude bei der Benutzung Ihres Produkts. Vielen Dank, dass Sie sich für **Fakir Hausgeräte** entschieden haben, ein Unternehmen, das in innovativen Technologien führend ist. Bitte lesen Sie dieses Benutzerhandbuch sorgfältig durch, bevor Sie das Produkt verwenden, und bewahren Sie es für zukünftige Verwendungen auf.

Gebrauchsanweisung

Diese Gebrauchsanweisung wurde erstellt, um sicherzustellen, dass das Gerät ordnungsgemäß und sicher verwendet wird. Lesen Sie das Benutzerhandbuch vor dem Betrieb des Geräts zur eigenen Sicherheit und zur Sicherheit anderer.

Bedeutung der Symbole

In diesem Benutzerhandbuch finden Sie die folgenden Symbole:

WARNUNG!

Dieses Symbol weist auf Gefahren hin, die zu Verletzungen oder sogar zum Tod führen können.

ACHTUNG!

Dieses Symbol weist auf Gefahren hin, die das Gerät beschädigen oder beeinträchtigen können.

HINWEIS!

Dieser Hinweis enthält wichtige und nützliche Informationen.

Verantwortung

Fakir Elektrikli Ev Aletleri San. ve Tic. A.Ş. übernimmt keine Verantwortung für Schäden oder die Reparatur des Geräts außerhalb der Fakir Autorisierten Servicezentren oder bei unsachgemäßer Nutzung des Geräts, die aus der Nichtbeachtung der Anweisungen in diesem Benutzerhandbuch resultieren.

CE-Konformitätserklärung

Dieses Gerät entspricht vollständig den Richtlinien 2014/30/EU zur elektromagnetischen Verträglichkeit und 2014/35/EU zur Niederspannung der Europäischen Union. Dieses Produkt ist mit dem CE-Zeichen auf dem Gerätemodelletikett versehen.

Verwendungsbereich

Das Produktmodell ist für den Heimgebrauch konzipiert. Es ist nicht für den Einsatz in Arbeitsstätten oder in der Industrie geeignet. Bei einer solchen Nutzung übernimmt unser autorisierter Service keine Garantieansprüche.

Unbefugte Nutzung

In den nachstehend beschriebenen Fällen unbefugter Verwendung kann das Gerät beschädigt werden oder Verletzungen verursachen:

- **Eingeschränkte Fähigkeiten und Aufsicht:** Dieses Gerät darf nicht von Personen (einschließlich Kindern) mit eingeschränkten physischen, sensorischen oder geistigen Fähigkeiten oder mangelnder Erfahrung und/oder Wissen verwendet werden, es sei denn, sie werden von einer für ihre Sicherheit verantwortlichen Person beaufsichtigt oder erhalten Anweisungen zur sicheren Verwendung des Geräts. Kinder sollten beaufsichtigt werden, um sicherzustellen, dass sie nicht mit dem Gerät spielen.
- **Verwendung bei eingeschränkten Fähigkeiten:** Das Gerät darf von Kindern ab 8 Jahren sowie von Personen mit eingeschränkten physischen, sensorischen oder geistigen Fähigkeiten oder mangelnder Erfahrung und Wissen nur dann verwendet werden, wenn sie beaufsichtigt werden, Anweisungen zur sicheren Verwendung des Geräts erhalten und die möglichen Gefahren verstehen.
- **Verpackungsmaterialien:** Halten Sie Materialien wie Plastiktüten, die im Lieferumfang enthalten sind, von Kindern fern. Es besteht Erstickungsgefahr!
- **Reinigung und Wartung:** Kinder unter 8 Jahren sollten das Gerät nicht reinigen oder warten, es sei denn, sie werden beaufsichtigt.
- **Geräte- und Kabelsicherheit:** Bewahren Sie das Gerät und das Kabel außerhalb der Reichweite von Kindern unter 8 Jahren auf. Kinder sollten beaufsichtigt werden, um sicherzustellen, dass sie nicht mit dem Gerät spielen. Elektrische Geräte sind kein Spielzeug für Kinder. Verwenden und lagern Sie das Gerät daher außerhalb der Reichweite von Kindern. Kinder sind sich der mit der Verwendung eines elektrischen Geräts verbundenen Gefahren möglicherweise nicht bewusst. Achten Sie darauf, dass das Stromkabel nicht vom Gerät herabhängt.

Sicherheitswarnungen

Beim Gebrauch eines elektrischen Geräts sollten Sie stets die folgenden Vorsichtsmaßnahmen treffen, um Brände, Stromschläge und Verletzungen zu vermeiden:

- **Lesen Sie die Bedienungsanleitung:** Lesen Sie die Informationen in der Bedienungsanleitung sorgfältig durch und bewahren Sie diese auf. Wenn Sie das Gerät an eine dritte Person weitergeben, vergessen Sie nicht, die Anleitung mitzugeben.
- **Erster Gebrauch:** Wenn Sie das Produkt aus der Verpackung nehmen, stellen Sie sicher, dass alle Zubehörteile und Aufsätze vollständig vorhanden sind. Sollte ein Teil fehlen, wenden Sie sich bitte an den nächstgelegenen autorisierten Fakir-Kundendienst. Bewahren Sie die Schutzhüllen der Zubehörteile und Aufsätze außerhalb der Reichweite von Kindern und Babys auf, um Erstickungsgefahren zu vermeiden.
- **Überprüfen Sie den Zustand des Geräts:** Wenn Sie der Meinung sind, dass das Gerät, sein Gehäuse, das Kabel oder der Stecker beschädigt sind, schalten Sie das Gerät nicht ein und wenden Sie sich an den nächstgelegenen autorisierten Fakir-Kundendienst.
- **Kabel- und Stecker-Sicherheit:** Verwenden Sie das Gerät nicht, wenn das Netzkabel oder der Stecker defekt oder beschädigt ist. Verwenden Sie das Gerät nicht mit einem Verlängerungskabel und achten Sie darauf, dass das Netzkabel nicht mit Wärmequellen oder scharfen Kanten in Berührung kommt. Ziehen Sie den Stecker immer am Stecker und nicht am Kabel aus der Steckdose. Ziehen Sie nicht am Kabel und heben Sie das Gerät nicht am Kabel an.
- **Sicherheit von Kindern:** Lassen Sie das Gerät niemals unbeaufsichtigt, wenn es eingesteckt ist. Lassen Sie Kinder nicht mit dem Gerät spielen, wenn es unbeaufsichtigt ist. Bewahren Sie das Netzkabel des Geräts außerhalb der Reichweite von Kindern auf. Elektrische Geräte sind kein Spielzeug für Kinder.
- **Verwendung des Geräts:** Verwenden Sie das Gerät nicht im Freien. Ihr Gerät kann durch Schmutz oder Regen beeinträchtigt werden. Tauchen Sie das Gerät nicht in Wasser und schützen Sie es vor Regen oder Feuchtigkeit. Da das Gerät mit Strom betrieben wird, besteht die Gefahr eines Stromschlags. Berühren Sie den Stecker daher niemals mit nassen Händen. Verwenden Sie das Gerät nicht zum Reinigen von brennbaren oder explosiven Materialien (z. B. Benzin oder Alkohol), brennenden oder rauchenden Gegenständen (z. B. Zigaretten, Streichhölzern oder heißer Asche).

- **Pflege und Reinigung:** Ziehen Sie vor der Reinigung und Wartung den Stecker aus der Steckdose und lassen Sie das Gerät abkühlen.
- **Einschränkungen der Verwendung:** Verwenden Sie das Elektrogerät nur bestimmungsgemäß. Eine Verwendung entgegen der Anweisungen kann die Lebensdauer des Geräts verkürzen und Sicherheitsrisiken bergen.

Produktspezifische Sicherheitshinweise

- Reinigen Sie das Gerät niemals mit Reinigungsmitteln, Drahtschwämmen oder scheuernden Reinigern.
- Berühren Sie nicht die beweglichen Teile, an denen die Zubehörteile angebracht werden.
- Stellen Sie sicher, dass das Gerät ausgeschaltet ist, bevor Sie den Stecker ein- oder ausstecken.
- Seien Sie beim Gebrauch des Geräts stets vorsichtig.
- Ziehen Sie den Stecker nicht am Netzkabel aus der Steckdose. Halten Sie das Kabel fern von Hitzequellen und lassen Sie es nicht über Tisch- oder Arbeitsplattenkanten hängen.
- Verwenden Sie das Gerät niemals im Freien.
- Halten Sie den Motorbereich des Geräts von Wasser und feuchten Umgebungen fern.
- Verwenden Sie das Gerät stets nur mit trockenen Händen.
- Versuchen Sie niemals, Schneebesen oder Zubehörteile anzubringen, während das Gerät eingesteckt ist. Der Stecker muss vor dem Anbringen entfernt werden.
- Versuchen Sie nicht, das angeschlossene Zubehör unter fließendem Wasser zu reinigen. Entfernen Sie es zuerst vom Gerät.
- Achten Sie während des Betriebs darauf, dass das Rührzubehör nicht mit dem Netzkabel in Berührung kommt.
- Wenn während des Gebrauchs ein Fehler am Netzkabel auftritt, ziehen Sie sofort den Stecker. Berühren Sie niemals das Kabel, bevor der Stecker gezogen ist.
- Wenn das Gerät nicht verwendet wird oder Sie Zubehör anbringen, entfernen oder reinigen möchten, ziehen Sie zuerst den Stecker aus der Steckdose.



Lesen Sie sorgfältig die Sicherheitsvorschriften und Gebrauchsanweisungen in diesem Benutzerhandbuch.

Bewahren Sie dieses Benutzerhandbuch für zukünftige Verwendungen auf.

Verpackung Öffnen

- Vor der ersten Benutzung entfernen Sie das Gerät und Zubehör aus der Verpackung und überprüfen Sie es auf Schäden oder Mängel. Falls das Gerät beschädigt oder defekt ist, verwenden Sie es nicht und wenden Sie sich an den **Fakir Autorisierten Service**.
- Reparaturen dürfen nur von Fakir Autorisierten Servicezentren durchgeführt werden.
- Reparaturen durch unbefugte Personen können schädlich für den Benutzer sein.

⚠ WARNUNG!

Verwenden Sie auf keinen Fall ein defektes oder fehlerhaftes Produkt.

Technische Daten

Leistung	: 2000 Watt
Spannung	: 220-240V~ 50/60Hz
Schutzklasse	: II
Lebensdauer	: 7 Jahre

HINWEIS!

Die auf dem Gerät angebrachten Markierungen oder die in anderen gedruckten Dokumenten angegebenen Werte wurden unter Laborbedingungen gemäß den relevanten Normen ermittelt. Diese Werte können sich je nach Nutzung und Umgebungsbedingungen des Produkts ändern.

Produktteile Einführung

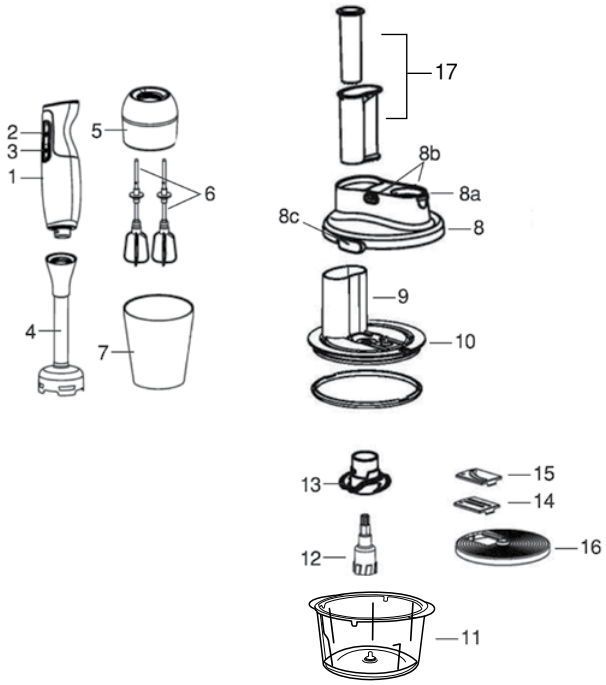

1. Motorteil Stabmixer
2. Ein-/Aus-Schalter
3. Turbo-Taste
4. Edelstahl-Pürierstab
5. Schneebesenhalterung
6. Schneebesen
7. Messbehälter
8. Obere Abdeckung Motorteil

a. Motorentriegelungsknopf
b. Verriegelungsknöpfe
c. Verriegelung der Abdeckung

9. Schutzhaube
10. Überlaufschutz
11. Glasbehälter
12. Spindel
13. Zerkleinerungsmesser
14. Tranchiermesser
15. Hobelmesser
16. Messerhalter
17. Stopfer

⚠ ACHTUNG!

Ihr Produkt ist mit einem Sicherheitssystem ausgestattet, das eine langfristige Nutzung ermöglicht. Ihr Produkt wird automatisch stoppen, um Überhitzung bei langfristiger Nutzung zu vermeiden. Nach einer kurzen Abkühlphase wird Ihr Produkt wieder einsatzbereit sein.

Verwendung des stabmixers

Stabmixer werden zur Zubereitung von Speisen wie Soße, Suppe, Mayonnaise oder Babynahrung verwendet. Stellen Sie den Edelstahl-Stabmixer so auf, dass er in das Gerät einrastet. Halten Sie den Mixer die Rührschüssel mit den Lebensmitteln, die Sie verarbeiten möchten. Schalten Sie das Gerät ein, indem Sie die Ein-/Aus-Taste drücken. Betätigen Sie den Stabmixer niemals länger als 1 Minute.

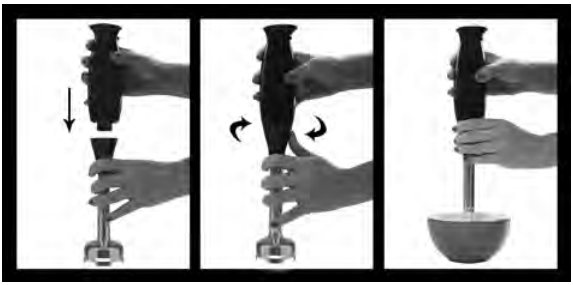

⚠ ACHTUNG!

Das Mixer-Quadromesser ist sehr scharf. Seien Sie vorsichtig bei der Verwendung. Verwenden Sie das Gerät nicht ohne Flüssigkeit in den Lebensmitteln. Mischen Sie Wasser unter, wenn die Lebensmittel zu trocken sind.

Verwendung des schneebesens

- Die Aufschlagvorrichtung wird verwendet, um Nahrungsmittel wie Schlagsahne, Eiweiß, und Fertigdesserts zuzubereiten.
- Setzen Sie den Schläger in den Schneebesen und setzen Sie den Schneebesenhalter in das Gerät ein.
- Halten Sie den kompletten Schneebesen in einen mit Lebensmitteln gefüllten Behälter oder in einen Messbecher.
- Schalten Sie das Gerät ein, indem Sie die Ein-/Aus-Taste drücken. Betreiben Sie den Schlagbesen nicht auf keinen Fall länger als 2 Minuten.
- Trennen Sie nach dem Gebrauch die Komponenten wieder voneinander.

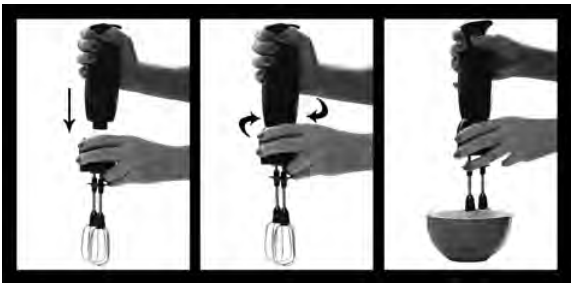

Die verwendung des zerkleinerers mit dem tranchier-und hobel messer

- Der Zerkleinerer dient zur Zubereitung von Lebensmitteln bis zu 800 g (außer Fleisch) auf einmal.
- Tranchiermesser: Es wird zur Zubereitung von Gemüse wie Karotten, Gurken oder Kartoffeln verwendet.
- Hobelmesser: Es wird für die Zubereitung von Lebensmitteln wie Karotten, Cheddar-Käse, Sellerie / Sellerie-Stiel verwendet.
- Legen Sie das Tranchier- oder Hobel messer in den Kunststoffmesserhalter ein und legen Sie das Motorteil des Stabmixers in die zugehörige Aussparung.
- Setzen Sie die Roboterabdeckung auf und setzen Sie den Motorhauptkörper auf die Mini-Roboterabdeckung.
- Stellen Sie sicher, dass der Hauptkörper des Motors fest auf dem Miniroboter sitzt und verriegelt ist.
- Stecken Sie das Gerät in die Steckdose und schalten Sie es durch Drücken der Ein-/Aus-Taste ein.

⚠ WARNUNG!

Verwenden Sie niemals Ihre Hände und Finger, um Lebensmittel in den Behälter zu füllen.

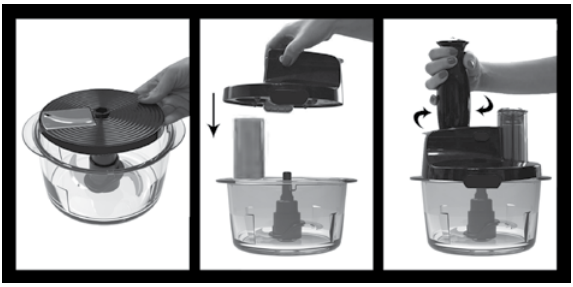

Verwendung von zerkleinerern

- Ein Zerkleinerer wird zum Zerkleinern von Lebensmitteln (außer Fleisch) mit einem Gewicht von jeweils bis zu 800 g verwendet.
- Legen Sie das zu zerkleinernde Material in den Zerkleinererbehälter, setzen Sie den Deckel ein und stellen Sie sicher, dass der Motorhauptkörper fest in der Aussparung sitzt.
- Stecken Sie das Gerät in die Steckdose und schalten Sie es durch Drücken der Ein-/Aus-Taste ein.

Reinigung und pflege

- Schalten Sie vor der Reinigung das Gerät ab und ziehen Sie den Netzstecker.
- Schneebesen und lauwarmem Seifenwasser waschen und gründlich trocknen lassen.
- Sie können die äußere Oberfläche des Geräts mit einem feuchten Tuch abwischen. Niemals mit Wasser in Berührung kommen lassen. Das Gerät niemals mit Reinigungsmitteln, Drahtschwamm oder Scheuermitteln reinigen.
- Lassen Sie den elektronischen Teil des Gerätes niemals mit Wasser oder anderen Flüssigkeiten in Berührung kommen.

Reinigung und pfleg

- Waschen Sie niemals das Motorhauptgehäuse, den Schneebesenhalter und die Abdeckung, in der sich der Motorteil des Geräts befindet. Sie können diese 3 Teile mit einem weichen, feuchten Tuch reinigen.
- Lassen Sie das Motorteil nie mit Wasser in Berührung kommen. Sie können den Rest des Geräts in der Spülmaschine waschen. Wenn Sie den Handmixer für sehr salzige Lebensmittel verwenden, müssen Sie die.
- Messer möglicherweise von Hand waschen. Achten Sie darauf, keine zu hohen Dosen von Entkalker oder Reinigungsmittel für Ihre Spülmaschine zu verwenden.
- Einige Lebensmittel können wegen ihrer den Behälter und die Plastikteile verfärben. In diesem Fall empfiehlt es sich, bevor Sie den Behälter in die Geschirrspülmaschine legen, diesen mit Olivenöl abzuwischen.

Zerkleinerer				
Material	**Maximale Menge**	**Geschwindigkeit**	**Notwendiger Apparat**	**Zeit (durchschnittlich)**
Mischung aus Fett und Honig	450 g Fett - 600 g Honig	on-turbo	Zerkleinerungsmesser	3 Sek.
Zwiebel/Knoblauch	500 g	on-turbo	Zerkleinerungsmesser	3-6 Sek.
Petersilie	100 g	on-turbo	Zerkleinerungsmesser	5-10 Sek.
Rohes Fleisch (ohne Fett)	400 g	turbo	Zerkleinerungsmesser	10 Sek.
Nüsse	300 g	on-turbo	Zerkleinerungsmesser	5-10 Sek.
Obst	700 g	turbo	Zerkleinerungsmesser	10 Sek.
Biskuits	300 g	on-turbo	Zerkleinerungsmesser	5-10 Sek.
Karotten	400 g	on-turbo	Zerkleinerungsmesser	5-10 Sek.

Hobeln und tranchieren				
Material	**Maximale Menge**	**Geschwindigkeit**	**Notwendiger Apparat**	**Zeit (durchschnittlich)**
Karotten	400 g	on-turbo	Hobelmesser	5-10 Sek.
Rettich	400 g	turbo	Hobelmesser	5-10 Sek.
Kartoffel	400 g	on-turbo	Tranchierapparat	5-10 Sek.
Kürbis	800 g	on-turbo	Tranchierapparat	5-10 Sek.
Gurken	800 g	on	Tranchierapparat	5-10 Sek.

Gerätaufbewahrung

- Wenn Sie Vorhaben, das Gerät längere Zeit nicht zu Nutzen, bewahren Sie es an einem kühlen, trockenen Ort auf.
- Stellen Sie sicher, dass der Stecker vom Gerät herausgezogen ist und die Teile vollständig trocken sind.
- Stellen Sie sicher, dass das Gerät an einem Ort aufbewahrt wird, an dem die Kinder es nicht erreichen können.

Recycling

Wenn das Produkt das Ende seiner Lebensdauer erreicht hat, folgen Sie bitte den folgenden Schritten zur richtigen Entsorgung:

- Schneiden Sie das Kabel des Geräts ab, um es unbrauchbar zu machen.
- Bringen Sie das Gerät in spezielle Sammelbehälter für solche Geräte gemäß den geltenden gesetzlichen Vorschriften in Ihrem Land.
- Elektrische Abfälle dürfen nicht zusammen mit Haushaltsabfällen entsorgt werden.
- Werfen Sie das Gerät in die für elektrische Abfälle vorgesehenen Mülltonnen.
- Die Verpackung des Geräts besteht aus recycelbaren Materialien.
- Werfen Sie die Verpackungsmaterialien in geeignete Recyclingbehälter.
- Das Gerät entspricht der WEEE (Abfall von Elektrischen und Elektronischen Geräten) Richtlinie.



HINWEIS!

- Überprüfen Sie, ob Sie das Problem oder den Defekt selbst beheben können, bevor Sie den Kundenservice anrufen. Bitte konsultieren Sie hierfür den Abschnitt „**Fehlerbehebung**“. Wenn Sie das Problem oder den Defekt nicht lösen können, rufen Sie bitte den Kundenservice an.
- Halten Sie bei Ihrem Anruf bitte die **Modellbezeichnung** und die **Seriennummer** des Produkts bereit. Diese Informationen finden Sie auf dem **Typenschild Ihres Produkts.**
  Hilfe-Hotline: (+90 212) 444 0 241

Fehlerbehebung

Ihr Gerät wurde einer Qualitätskontrolle unterzogen, um mögliche Mängel zu vermeiden. Wenn das Gerät aus irgendeinem Grund nicht funktioniert, versuchen Sie bitte die im folgenden Abschnitt aufgeführten Lösungsmöglichkeiten, bevor Sie den **Fakir Autorisierten Service** kontaktieren.

Fehler	Mögliche Ursache	Lösung
Das Gerät funktioniert nicht	• Der Netzstecker nicht eingesteckt. • Das Gerät ist nicht eingeschaltet. • Es gibt keinen Strom aus der Steckdose. • Elektrische Verkabelung beschädigt.	• Stecken Sie den Netzstecker ein. • Das Gerät einschalten. • Benutzen Sie eine andere Steckdos. • Bringen Sie das Gerät zur Reparatur.

Versand

Um Schäden am Gerät zu vermeiden, befolgen Sie bitte die folgenden Schritte, um das Gerät sicher zu transportieren:

- Transportieren Sie das Gerät in der Originalverpackung.
- Falls die Originalverpackung nicht vorhanden ist, verwenden Sie eine geeignete und weiche Verpackung, die das Gerät schützt.

NOT / NOTES

English

Usage Instructions 16
Meaning of Symbols 16
Responsibility 16
CE Declaration of Conformity 16
Intended Use 16
Unauthorized Use 17
Safety Warnings 17
Product-Specific Safety Warnings 18
Opening the Box 19
Technical Information 19
Product Parts Introduction 20
Usage of the hand blender 21
Usage of the whisk attachment 21
Usage the chopper with shredder disc / Grating blade 22
Usage of the chopper 22
Cleaning and maintenance of the appliance 22
Cleaning and maintenance 23
Device Storage 23
Recycling 24
Troubleshooting 24
Shipping 24

Dear Customer,

We hope you enjoy using your product. Thank you for choosing **Fakir Hausgeräte**, a leader in innovative technologies. Please read this user manual carefully before using the product and keep it for future reference.

Usage Instructions

These usage instructions are prepared to ensure that the device is used properly and safely. For your safety and the safety of others, please read the user manual before operating the device.

Meaning of Symbols

In this user manual, you will see the following symbols:

WARNING!

This symbol indicates hazards that could lead to injury or death.

CAUTION!

This symbol indicates hazards that could cause damage to your product or malfunction.

NOTE!

Indicates important and useful information in the user manual.

Responsibility

Fakir Elektrikli Ev Aletleri San. ve Tic. A.Ş. accepts no responsibility for any damage or repairs made outside Fakir Authorized Service Centers or for improper use of the device resulting from non-compliance with the instructions in this user manual.

CE Declaration of Conformity

This device complies fully with the European Union's 2014/30/EU Electromagnetic Compatibility and 2014/35/EU Low Voltage Directives. The product bears the CE mark on the device type label.

Intended Use

The product model is designed for home use. It is not suitable for workplace or industrial use. Any malfunction resulting from such use will not be covered by our authorized service.

Unauthorized Use

In the following cases of unauthorized use, the device may be damaged or cause injuries:

- **Restricted Capabilities and Supervision:** This device should not be used by persons (including children) with limited physical, sensory, or mental capabilities or lack of experience and/or knowledge, unless they are supervised by a person responsible for their safety or given instructions regarding the safe use of the device. Children should be supervised to ensure they do not play with the device.
- **Use with Limited Abilities:** The device can be used by children aged 8 years and above and persons with limited physical, sensory, or mental capabilities or lack of experience and knowledge only if they are supervised, given instructions on safe use, and understand the potential hazards.
- **Packaging Materials:** Keep materials like bags included in the package away from children. There is a risk of suffocation!
- **Cleaning and Maintenance:** Children under 8 years should not clean or maintain the device unless they are supervised.
- **Device and Cable Safety:** Keep the device and its cable out of the reach of children under 8 years old. Children should be supervised to ensure they do not play with the device. Electrical devices are not toys for children. Therefore, use and store the device out of the reach of children. Children may not be aware of the dangers associated with the use of an electrical device. Ensure the power cord does not hang down from the device.

Safety Warnings

When using an electrical device, always follow the precautions below to prevent fire, electric shock, and personal injury:

- **Read the User Manual:** Carefully read the information in the user manual and keep it for future reference. If you give the device to a third party, be sure to include the manual.
- **First Use:** When you remove the product from its packaging, make sure all accessories and attachments are complete. If any parts are missing, contact your nearest Fakir Authorized Service Center. Keep the protective bags of the

accessories and attachments away from children and infants to prevent the risk of suffocation.

- **Check the Condition of the Device:** If you suspect that there is any issue with the device, its casing, cable, or plug, do not operate the device and contact the nearest Fakir Authorized Service Center.
- **Cable and Plug Safety:** Do not use the device if the power cord or plug is faulty or damaged. Do not use the device with an extension cord and ensure that the power cord does not come into contact with heat sources or sharp edges. When unplugging, always pull the plug itself, not the cord. Do not pull on the cord or lift the device by the cord.
- **Child Safety:** Never leave the machine unattended while it is plugged in. Do not allow children to play with the device unsupervised. Store the device's power cord out of the reach of children. Electrical devices are not toys for children.
- **Use of the Device:** Do not use the device outdoors. Your machine may be adversely affected by dirt or rain. Do not immerse the machine in water and protect it from rain or moisture. The device operates with electrical power, which poses an electric shock hazard. Therefore, do not touch the plug with wet hands. Do not use the device to clean flammable or explosive materials (e.g., gasoline or alcohol), burning or smoldering objects (e.g., cigarettes, matches, or hot ashes).
- **Maintenance and Cleaning:** Before cleaning and maintenance, unplug the device and allow it to cool down.
- **Usage Restrictions:** Use the electrical device only as intended. Using the device contrary to the instructions may shorten its lifespan and pose safety risks.

Product-Specific Safety Warnings

- Never clean the device with cleaning agents, wire sponges, or abrasive cleaners.
- Do not touch the movable parts where accessories are attached.
- Make sure the device is off before plugging in or unplugging it.
- Always be cautious when using the device.
- Do not unplug the device by pulling the power cord. Keep the cable away from heat and ensure it does not hang over table or counter edges.
- Do not use the device outdoors under any circumstances.
- Keep the motor section of the device away from water and damp environments.

- Always use the device only with dry hands.
- Never try to attach whisks or accessories while the plug is connected. Always unplug the device first.
- Do not try to wash the attached whisks under running water. Remove them from the device first.
- While using the device, make sure the beaters do not touch the power cord.
- If the power cord is damaged during use, unplug the device immediately. Never touch the cable before unplugging.
- When the device is not in use, or before attaching, removing, or cleaning accessories, always unplug it first.



Carefully read the safety rules and usage instructions in this user manual.

Keep this user manual for future reference.

Opening the Box

- Before first use, remove the device and accessories from the box and check for damage or defects. If the device is damaged or defective, do not use it and contact **Fakir Authorized Service**.
- Repairs should only be performed by Fakir Authorized Service Centers.
- Repairs by unauthorized persons may be harmful to the user.

WARNING!

Do not use a faulty or defective product.

Technical Information

Power	: 2000 Watt
Voltaj	: 220-240V~ 50/60Hz
Protection class	: II
Useful life	: 7 years

NOTE!

The values indicated on the device or in other printed documents provided with the product are obtained under laboratory conditions according to relevant standards. These values may change depending on the product's use and environmental conditions.

Product Parts Introduction

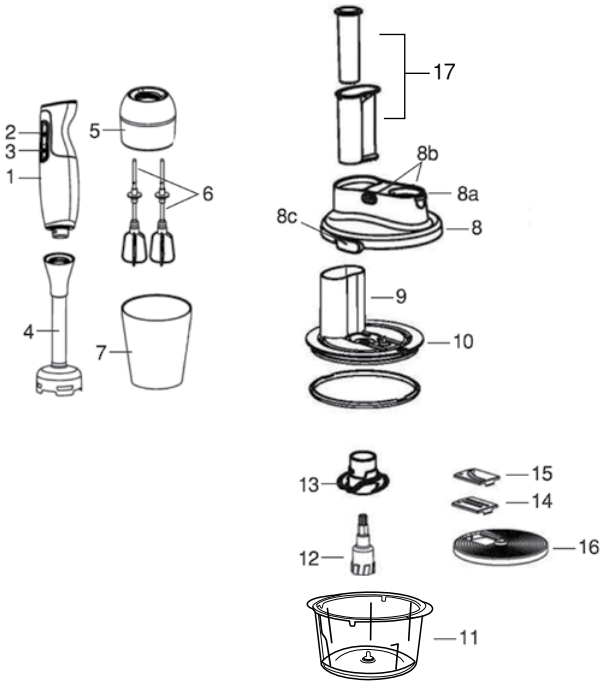

1. Motor Body Unit
2. On / Off Button
3. Turbo Button
4. Stainless Steel Blending Attachment
5. Beater Body
6. Beater wires
7. Beaker
8. Upper cover

a. Motor unit unlocking button

b. Locking buttons

c. Locking latch

9. Security lid
10. Anti spill ring
11. Glass bowl
12. Spindle
13. Chopping blade
14. Shredding blade
15. Slicing blade
16. Blade holder
17. Pushers

⚠ WARNING!

Your product is equipped with a safety system for long-term use. Your product will automatically stop to prevent overheating during prolonged use. After a short cooling period, your product will resume operation.

Usage of the hand blender

Hand blenders are used to prepare foods such as sauce, soup, mayonnaise or baby food. Turn the stainless steel blender stick on the motor unit until it locks. Place the hand blender in the vessel. Press the safety operating button and on/off button to operate it.Never use the hand blender for no longer than 1 minute.

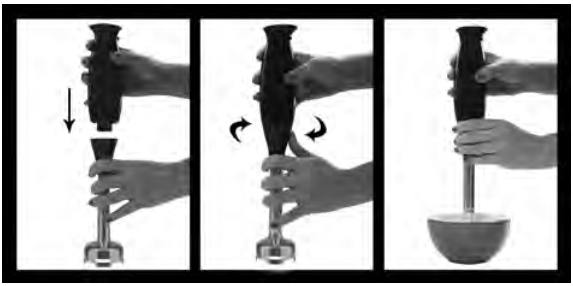

⚠ CAUTION!

The blender blade is very sharp. Be careful when using. Do not use the appliance without water in the food. Make sure you add water in the food you want to mix.

Usage of the whisk attachment

- Scrambler apparatus is used for scrambling cream, whipped cream, egg white and for the preparation of food such as instant dessert.
- Place the whisk into the whisk holder, and then turn the gearbox on the motor unit until it locks.
- Place the whisk in a vessel or in the measurement cup. Press the safety operating button and on/off button to operate it.
- Do not use the appliance for more than 2 minutes with the whisk apparatus.
- After using the appliance, remove it from its place and remove the whisk from the cover.



Usage the chopper with shredder disc / Grating blade

- It is suitable for preparing a max. of 800g of foodstuffs at once (no meat).
- Slicing blade: It is suitable to use for carrots, cucumbers or potatoes, etc.
- Grating blade: It is suitable for grating carrots, gruerecheese, celery, etc.
- Place the slicing or grating blade in the plastic blade holder, then place the disc over the spindle in the middle of the vessel. Place the robot cover and place the motor main unit on the mini robot cover. Make sure that the main body of the motor is firmly placed on the mini robot and locked.
- Plug the appliance into the socket by pressing the safety button and turn the on / off button on.
- Put the foodstuffs into the feeder tube and guide them using the pudher.

WARNING!

Never use your hands and fingers to put food into the vessel.

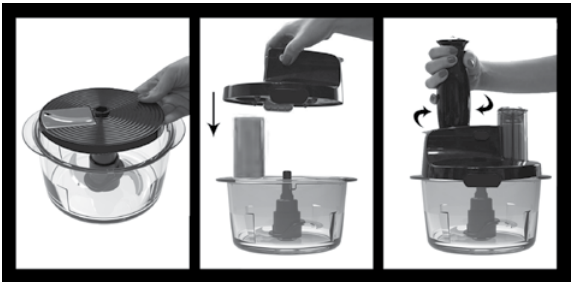

Usage of the chopper

- Suitable for preparing a max. of 800gr foodstuff at once (no meat).
- Place the material to be shredded into the vessel and place the lid and make sure that the motor main unit is firmly seated on the robot.
- Plug the appliance into the socket by pressing the safety button and turn the on / Off button.

Cleaning and maintenance of the appliance

- Before cleaning the appliance, switch the appliance off and unplug it.
- Wash the beaters and in warm soapy water and dry thoroughly.
- You can wipe the exterior motor unit with a damp cloth. Do not immerse the motor unit in water. Never clean the appliance with cleaners, steel wool pads, or other abrasive materials.
- Do not immerse the skin in water or any liquid.

Cleaning and maintenance

Do not wash the motor main body where the motor parts are located, scrambler head and chamber lid under water. You can clean these 3 parts with a soft, damp cloth. Never contact the motor part with water. All other parts can be cleaned in the dish washer. However, after processing very salty food, you should raise the blades under water. Also, be careful not to use an overdose of cleaner or decalcify in your dishwasher. Some foods can change the colour of the container because of their colour. In this case, it is advised to wipe the container with olive oil and then put the container into the dishwasher.

Chopper				
Material	**Maximum Quantities**	**Speed**	**Necessary Tool**	**Time (Approx.)**
Butter and Honey mixture	450 g butter - 600 g honey	on-turbo	chopping blade	3 secs
Onions / Garlic	500 g	on-turbo	chopping blade	3-6 secs
Parsley	100 g	on-turbo	chopping blade	5-10 secs
Raw meat (fat free)	400 g	turbo	chopping blade	10 sec
Nut	300 g	on-turbo	chopping blade	5-10 secs
Fruits	700 g	turbo	chopping blade	10 sec
Biscuit	300 g	on-turbo	chopping blade	5-10 secs
Carrot	400 g	on-turbo	chopping blade	5-10 secs
Shredding and Slicing				
Material	**Maximum Quantities**	**Speed**	**Necessary Tool**	**Time (Approx.)**
Carrot	400 g	on-turbo	Shredding disc	5-10 secs
Radish	400 g	turbo	Shredding disc	5-10 secs
Potatoes	400 g	on-turbo	Slicing disc.	5-10 secs
Pumpkin	800 g	on-turbo	Slicing disc.	5-10 secs
Cucumber	800 g	on	Slicing disc.	5-10 secs

Device Storage

- If you do not plan to use the appliance for a long while, store it in a cool and dry place.
- Ensure that the appliance is unplugged and its parts are completely dry.
- Ensure that the appliance is kept out of reach of children.

Recycling

When your product reaches the end of its life, follow these steps for proper recycling:

- Cut the device's cable to make it unusable.
- Dispose of the device in designated waste bins for such devices according to the applicable laws in your country.
- Electrical waste should not be disposed of with household waste.
- Throw the device into bins designated for electrical waste.
- The device's packaging is made from recyclable materials.
- Dispose of packaging materials in appropriate recycling bins.
- The device complies with the 2
- The device complies with the WEEE (Waste Electrical and Electronic Equipment) Directive.



NOTE!

- Check if you can fix the problem or defect yourself before calling customer service. For this, please refer to the "**Troubleshooting**" section. If you cannot resolve the issue or defect, call customer service.
- Before calling, please have the **model name** and product **serial number** ready. You can find this information on the **product's type label**.

  Help Hotline: (+90 212) 444 0 241

Troubleshooting

Your device has undergone quality control to avoid any defects. However, if the device does not work for any reason, please try the solutions listed in the following table before contacting Fakir Authorized Service.

Fault	Possible Cause	Solution
Appliance Does Not Operate	• Appliance is unplugged. • Appliance is not turned on . • There's no power in the socket. • Power cord is damaged.	• Plug the appliance. • Turn on the appliance. • Try another outlet. • Take appliance to be repaired.

Shipping

To prevent damage to the device, follow these steps to transport your device safely:

- Transport the device in its original packaging.
- If the original packaging is not available, use a suitable and soft packaging that protects the device.

Türkçe

Kullanım Talimatları Hakkında 26
Sembollerin Anlamı 26
Sorumluluk 26
CE Uygunluk Deklarasyonu 26
Kullanım Alanı 26
Yetkisiz Kullanım 27
Güvenlik Uyarıları 27
Ürüne Özel Güvenlik Uyarıları 28
Kutuyu Açma 29
Teknik Bilgi 29
Ürün Parçalarının Tanıtımı 30
El Blenderının kullanımı 31
Çırpıcının kullanımı 31
Robotun dilimleme / Rendeleme bıçağı ile kullanımı 32
Rondonun kullanımı 32
Cihazın temizlenmesi ve bakımı 33
Temizlenmesi ve bakımı 33
Cihazın Saklanması 34
Geri Dönüşüm 34
Sorun Giderme 34
Gönderim 34

Değerli Müşterimiz,

Ürününüzü keyifle kullanmanızı dileriz. Yenilikçi teknolojilerde lider bir firma olan **Fakir Hausgeräte**'yi tercih ettiğiniz için teşekkür ederiz.

Lütfen ürünü kullanmadan önce bu kullanım kılavuzunu dikkatlice okuyun ve ileride başvurmak üzere saklayın.

Kullanım Talimatları Hakkında

Bu kullanım talimatları, cihazın düzgün ve güvenli bir şekilde kullanılabilmesi için hazırlanmıştır. Kendi güvenliğiniz ve başkalarının güvenliği için ürünü çalıştırmadan önce kullanım kılavuzunu okuyunuz.

Sembollerin Anlamı

Bu kullanım kılavuzunda aşağıdaki sembolleri göreceksiniz:

UYARI!

Bu işaret, yaralanma veya ölümle sonuçlanabilecek tehlikeleri belirtir.

DİKKAT!

Bu işaret, ürününüzün zarar görmesi ya da bozulmasına yol açabilecek tehlikeleri belirtir.

NOT!

Kullanım kılavuzunda önemli ve faydalı bilgileri belirtir.

Sorumluluk

Bu kullanım kılavuzundaki talimatlara uyulmaması sonucunda ortaya çıkabilecek her türlü hasar ve cihazın Fakir Yetkili Servisleri dışında farklı bir yerde tamir ettirilmesi veya cihazın amacına uygun olmayan bir şekilde kullanılması durumunda, Fakir Elektrikli Ev Aletleri San. ve Tic. A.Ş. sorumluluk kabul etmez.

CE Uygunluk Deklarasyonu

Bu cihaz, Avrupa Birliği'nin 2014/30/EU Elektromanyetik Uyumluluk Direktifi ve 2014/35/EU Alçak Gerilim Direktifi'ne tamamen uygundur. Ürün, cihaz tip etiketinde CE işaretine sahiptir.

Kullanım Alanı

Ürün modeli, ev tipi kullanım için tasarlanmıştır. İş yeri ve sanayi tipi kullanıma uygun değildir. Aksi kullanım sonucu üründe oluşan herhangi bir arıza durumunda, yetkili servislerimiz garanti kapsamı dışında hizmet verecektir.

Yetkisiz Kullanım

- **Kısıtlı Kapasiteler ve Gözetim:** Bu cihaz, güvenliklerinden sorumlu bir kişi tarafından kullanımı hakkında açıklamalar yapılmadığı veya gözetim altında olmadıkları sürece, fiziksel, algısal veya zihinsel kapasiteleri kısıtlı olan veya yeterli tecrübe ve/veya bilgiye sahip olmayan kişiler (çocuklar dahil) tarafından kullanılmamalıdır. Çocukların cihazla oynamaması için gözetim altında tutulması gerekmektedir.
- **Kısıtlı Yetkinliklerle Kullanım:** Cihaz, 8 yaş ve üzeri çocuklar ile sınırlı fiziksel, duyusal ve zihinsel becerilere sahip veya deneyim ve bilgi eksikliği olan kişiler tarafından yalnızca gözetim altında oldukları, cihazın güvenli bir şekilde kullanımına dair talimat verildiği ve muhtemel tehlikeleri anladıkları takdirde kullanılabilir.
- **Ambalaj Malzemeleri:** Paketin içinden çıkan poşet gibi maddeleri çocuklardan uzak tutunuz. Boğulma tehlikesi mevcuttur!
- **Temizlik ve Bakım:** 8 yaşından küçük çocuklar, gözetim altında olmadıkları sürece cihazın temizliğini ve bakımını yapmamalıdır.
- **Cihaz ve Kablo Güvenliği:** Cihazı ve kablosunu, 8 yaşından küçük çocukların erişemeyeceği yerlerde saklayınız. Çocukların cihazla oynamaması için gözetim altında tutulmaları gerekmektedir. Elektrikli cihazlar çocuklar için oyuncak olarak kullanılmamalıdır. Bu nedenle, cihazı çocukların ulaşamayacağı yerlerde kullanınız ve saklayınız. Çocuklar, elektrikli bir cihazın kullanımıyla ilgili tehlikelerin bilincinde olamayabilirler. Elektrik kablosunun cihazdan sarkmasına izin vermeyiniz.

Güvenlik Uyarıları

Elektrikli bir cihaz kullanırken, aşağıdaki önlemleri her zaman almanız gerekmektedir. Yangın, elektrik çarpması ve kişisel yaralanmaları önlemek için:

- **Kullanım Kılavuzunu Okuyun:** Kullanım kılavuzundaki bilgileri dikkatlice okuyunuz ve kılavuzu saklayınız. Cihazı üçüncü bir kişiye verirken, kılavuzu da birlikte vermeyi unutmayınız.
- **İlk Kullanım:** Ürünü kolisinden çıkardığınızda, aksesuarların ve aparatların tam olduğundan emin olunuz. Kutuda eksik parça var ise, en yakın Fakir Yetkili Servisi'ne başvurunuz. Aksesuarların ve aparatların koruma poşetlerini boğulma riskini engellemek için çocuklardan ve bebeklerden uzak tutunuz.

- **Cihazın Durumunu Kontrol Edin:** Cihazın üzerinde, kasasında, kablosunda veya fişinde herhangi bir sorun olduğunu düşünüyorsanız, cihazı çalıştırmayınız ve en yakın Fakir Yetkili Servisi'ne başvurunuz.
- **Kablo ve Fiş Güvenliği:** Elektrik kablosu veya fişinde bir arıza ya da hasar var ise, cihazı kullanmayınız. Cihazı uzatma kablosuyla kullanmayınız ve elektrik kablosunun ısı kaynağı ya da sivri uçlarla temas etmemesine özen gösteriniz. Fişi prizden çekmek istediğinizde, mutlaka fişten tutarak çekiniz. Kabloyu çekmeyiniz veya cihazı kablodan tutarak kaldırmayınız.
- **Çocukların Güvenliği:** Makinenizi asla fişe takılı iken gözetiminiz dışında bırakmayınız. Gözetiminiz dışında çocukların cihazla oynamasına izin vermeyiniz. Cihazın elektrik kablosunu çocukların erişemeyeceği yerlerde saklayınız. Elektrikli cihazlar çocuklar için oyuncak değildir.
- **Cihazın Kullanımı:** Cihazı açık havada kullanmayınız. Makineniz kir veya yağmurdan olumsuz etkilenebilir. Makinenizi suya daldırmayınız ve yağmur ya da rutubetten koruyunuz. Cihaz elektrik gücüyle çalıştığından elektrik çarpma tehlikesi vardır. Bu nedenle fişe kesinlikle ıslak ellerle dokunmayınız. Cihazı yanıcı veya patlayıcı maddeler (örneğin benzin veya alkol), yanan veya tüten nesneler (örneğin sigaralar, kibritler veya sıcak kül) ile temizlemek için kullanmayınız.
- **Bakım ve Temizlik:** Temizlik ve bakım işlemleri öncesinde cihazın fişini prizden çekiniz ve cihazın soğumasını bekleyiniz.
- **Kullanım Kısıtlamaları:** Elektrikli cihazı yalnızca kullanım amacı doğrultusunda kullanınız. Cihazı talimatlara aykırı şekilde kullanmak, cihazın ömrünü kısaltabilir ve güvenlik riskleri oluşturabilir.

Ürüne Özel Güvenlik Uyarıları

- Cihazı kesinlikle temizleme malzemeleri, tel sünger veya aşındırıcı temizleyicilerle temizlemeyiniz.
- Cihazın aparatlarının takıldığı oynar kısımlara dokunmayınız.
- Cihaz fişi prize takılmadan ve ya prizden çekilmeden önce cihazın çalışmıyor olduğundan emin olunuz.
- Cihazı kullanırken her zaman dikkatli olunuz.
- Cihazın fişini prizden çekerken, güç kablosundan tutarak çekmeye çalışmayınız. Cihaz güç kablosunu sıcaktan uzak tutup ve masa / mutfak tezgâhı köşelerinden sarkmasına engel olunuz.

- Cihazı kesinlikle dış mekânlarda kullanmayınız.
- Cihaz motor kısmını sudan ve nemli ortamlardan uzak tutunuz.
- Cihazı her zaman yalnızca kuru ellerle kullanınız.
- Cihazın fişi prize takılığı olduğu müddetçe asla çırpıcı ve aparatlarını cihaza takmaya çalışmayınız. Aparatları cihaza yerleştirmeden önce, mutlaka cihaz fişi prizden çekilmiş olmalıdır.
- Cihaza takılı olan ve çırpıcı aparatlarını akan su altında yıkamaya çalışmayınız. Aparatları yıkamadan önce, kesinlikle cihazdan sökünüz.
- Cihazı kullanıyorken, veya çırpıcı aparatlarının cihaz kablosuna değmediğinden emin olunuz.
- Kullanım esnasında cihaz güç kablosunda herhangi bir arıza meydana gelirse, cihazın fişini prizden derhal çekiniz. Cihazın fişini çekmeden kesinlikle güç kablosuna dokunmayınız.
- Cihazı kullanmadığınız zaman, aparatları takmadan, sökmeden veya temizlemeden önce mutlaka fişini prizden çekiniz.

Kullanım kılavuzunda yazılı olan güvenlik kurallarını ve kullanım talimatlarını dikkatlice okuyunuz.

Bu kullanım kılavuzunu gelecekteki kullanımlar için saklayınız.

Kutuyu Açma

- İlk kullanımdan önce cihazı ve aksesuarları kutusundan çıkarınız ve hasar veya arızalara karşı kontrol ediniz. Cihazda herhangi bir arıza veya hasar varsa, cihazı kullanmayınız ve Fakir Yetkili Servisi'ne başvurunuz.
- Tamir işlemleri kesinlikle Fakir Yetkili Servisi tarafından yapılmalıdır.
- Yetkisiz kişiler tarafından yapılan tamir işlemleri kullanıcı için zararlı olabilir.

UYARI!

Kesinlikle hatalı veya kusurlu bir ürünü kullanmayınız.

Teknik Bilgi

Güç	: 2000 Watt
Voltaj	: 220-240V~ 50/60Hz
Koruma sınıfı	: II
Kullanım ömrü	: 7 yıl

NOT!

Ürünün üzerinde bulunan işaretlemeler veya ürünle birlikte verilen diğer basılı dökümanlarda beyan edilen değerler, ilgili standartlara göre laboratuvar ortamında elde edilen değerlerdir. Bu değerler, ürünün kullanım ve ortam şartlarına göre değişebilir.

Ürün Parçalarının Tanıtımı

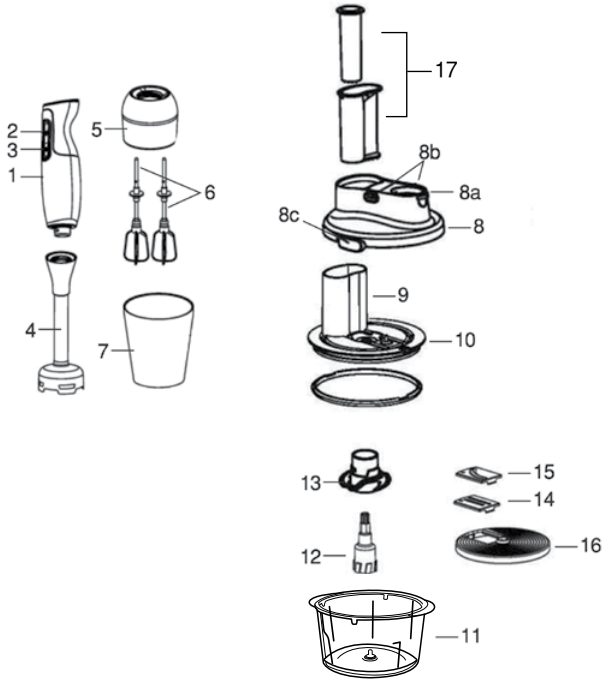

1. Motor ana gövde
2. On / Off düğmesi
3. Turbo düğmesi
4. Paslanmaz çelik öğütme aparatı
5. Çırpıcı gövdesi
6. Çırpıcı teli
7. Ölçü kabı
8. Robot üst kapak

a. Motor kilit açma düğmesi
b. Kapak açma/ kilitleme düğmeleri
c. Kapak kilitleme mandalı

9. Koruyucu kapak
10. Taşmayı önleyici lastik
11. Cam hazne
12. Aksesuar mili
13. Parçalama bıçağı
14. Rende bıçağı
15. Dilimleme bıçağı
16. Rende taşıyıcı disk
17. İticiler

UYARI!

Ürününüz, uzun ömürlü kullanım için emniyet sistemi ile donatılmıştır. Uzun süreli kullanımlarda oluşabilecek aşırı ısınmadan dolayı ürününüz otomatik olarak duracaktır. Kısa bir süre soğuduktan sonra, ürününüz tekrar çalışacaktır.

El Blenderının kullanımı

- El blenderı sos, çorba, mayonez veya bebek maması gibi yiyeceklerin hazırlanması için kullanılmaktadır.
- Paslanmaz çelik blender ayağını cihaza kilitlenecek şekilde yerleştiriniz.
- Blenderı yiyecek dolu kap içine yerleştiriniz.
- Güvenlik düğmesine ve açma /kapama tuşuna basarak cihazı çalıştırınız.
- El blenderını kesinlikle 1 dakikadan daha uzun bir süre boyunca çalıştırmayınız.

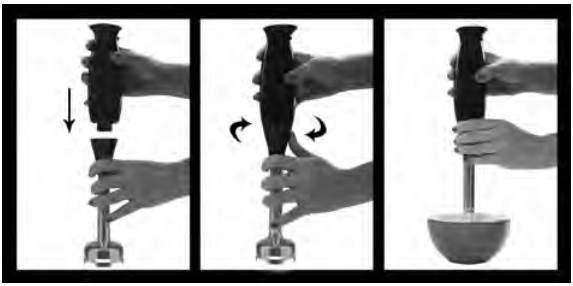

DİKKAT!

Blender bıçağı oldukça keskindir. Kullanırken dikkatli olunuz. Yiyeceğin içerisinde su olmadan cihazı kullanmayınız. Karıştırmanız gereken yiyeceği mutlaka su ile beraber karıştırınız.

Çırpıcının kullanımı

- Çırpıcı aparat krema, krem şanti, yumurta beyazını çırpma, köpük çırpma ve hazır tatlı gibi yiyeceklerin hazırlanması için kullanılmaktadır.
- Çırpıcıyı çırpıcı kapağına yerleştiriniz, ardından Çırpıcı aparatını cihaza kilitlenecek şekilde yerleştiriniz.
- Çırpıcı aparatını yiyecek dolu kap içerisine veya ölçme kabı içerisine yerleştiriniz. Güvenlik düğmesine ve açma /kapama tuşuna basarak cihazı çalıştırınız.
- Çırpıcı aparatı ile cihazı kesinlikle 2 dakikadan daha uzun bir süre boyunca kullanmayınız.
- Aparatı kullandıktan sonra, cihazdan çıkarınız ve çırpıcıyı da çırpıcı kapağından sökünüz.

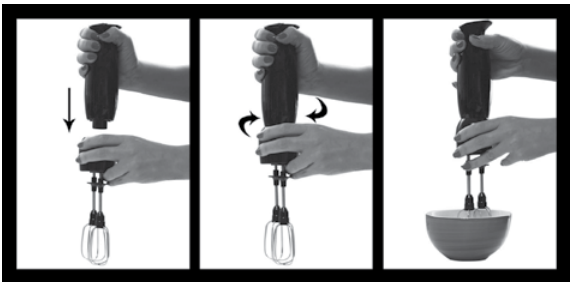

Robotun dilimleme / Rendeleme bıçağı ile kullanımı

- Robot, bir defada max. 800 gr kadar olan yiyeceklerin (et dışında) hazırlanması için kullanılmaktadır.
- Dilimleme bıçağı: Havuç, salatalık veya patates gibi sebzelerin hazırlanması için kullanılmaktadır.
- Rendeleme bıçağı: Havuç, kaşar peyniri, kereviz / kereviz sapı gibi yiyeceklerin hazırlanması için kullanılmaktadır.
- Dilimleme veya rendeleme bıçağını plastik bıçak tutma aparatına yerleştiriniz, ardından diski kabın ortasında bulunan milin üzerine yerleştiriniz. Robot kapağını yerleştiriniz ve motor ana gövdesini mini robot kapağı üzerine yerleştiriniz. Motor ana gövdesinin mini robot üzerine iyice oturup, kilitlenmiş olduğundan emin olunuz.
- Cihaz fişini prize takınız güvenlik düğmesine ve açma /kapama tuşuna basarak cihazı çalıştırınız.
- Yiyecekleri mini robot tüpünden kabın içine itme sapı yardımıyla bırakınız.

UYARI!

Yiyecekleri kabın içine koymak için kesinlikle elinizi ve parmaklarınızı kullanmayınız.



Rondonun kullanımı

Rondo bir defada 800 grama kadar olan yiyeceklerin(et dışında) parçalanması için kullanılmaktadır. Robot kabına parçalanacak malzemeyi koyup kapağını yerleştiriniz ve motor ana gövdesinin robot üzerine iyice oturduğundan emin olunuz. Cihaz fişini prize takınız, güvenlik düğmesine ve açma/ Kapama tuşuna basarak cihazı çalıştırınız.

Cihazın temizlenmesi ve bakımı

- Cihazı temizlemeden önce cihazı kapatıp, fişini prizden çekiniz.
- Çırpıcı aparatlarını ılık sabunlu suyla yıkayıp, iyice kurulayınız.
- Cihaz motor bölmesinin bulunduğu dış yüzeyini nemli bir bezle silebilirsiniz. Kesinlikle suya değdirmeyiniz. Cihazı kesinlikle temizleme malzemeleri, tel sünger veya aşındırıcı temizleyicilerle temizlemeyiniz.
- Cihazı kesinlikle suya veya herhangi bir sıvıya değdirmeyiniz.

Temizlenmesi ve bakımı

Cihazın motor kısmının bulunduğu motor ana gövdesini, çırpıcı gövdesini ve robot kapağını kesinlikle su altında yıkamayınız. Bu 3 parçanın temizliğini yumuşak hafif nemli bir bez yardımıyla yapabilirsiniz. Motor kısmını kesinlikle suya değdirmeyiniz. Cihazın geri kalan aparatlarını bulaşık makinesi içinde yıkayabilirsiniz. Blenderı çok tuzlu yiyeceklerde kullanmanız durumunda, bıçakları elinizle yıkamak durumunda kalabilirsiniz. Bulaşık makineniz için çok yüksek dozlu kireç önleyici ve ya temizleyici kullanmamaya dikkat ediniz. Bazı yiyecekler renklerinden ötürü kabın rengini boyayabilmektedirler. Bu durumda kabı bulaşık makinesine yerleştirmeden önce zeytinyağı ile silmeniz ve ardından bulaşık makinesine koymanız tavsiye edilmektedir.

Parçalayıcı				
Malzeme	**Maximum Miktar**	**Hız**	**Gerekli Aparat**	**Zaman(Ortalama)**
Katı yağ ve Bal karışımı	450 g katı yağ - 600 g bal	on-turbo	parçalayıcı ayak	3 sn
Soğan/sarımsak	500 g	on-turbo	parçalayıcı ayak	3-6 sn
Maydanoz	100 g	on-turbo	parçalayıcı ayak	5-10 sn
Çiğ et (yağsız)	400 g	turbo	parçalayıcı ayak	10 sn
Fındık	300 g	on-turbo	parçalayıcı ayak	5-10 sn
Meyve	700 g	turbo	parçalayıcı ayak	10 sn
Bisküvi	300 g	on-turbo	parçalayıcı ayak	5-10 sn
Havuç	400 g	on-turbo	parçalayıcı ayak	5-10 sn

Rende ve Dilimleme				
Malzeme	**Maximum Miktar**	**Hız**	**Gerekli Aparat**	**Zaman (Ortalama)**
Havuç	400 g	on-turbo	Rende aparatı	5-10 sn
Turp	400 g	turbo	Rende aparatı	5-10 sn
Patates	400 g	on-turbo	Dilimleme aparatı	5-10 sn
Balkabağı	800 g	on-turbo	Dilimleme aparatı	5-10 sn
Salatalık	800 g	on	Dilimleme aparatı	5-10 sn

Cihazın Saklanması

- Cihazı uzun süre kullanmayı düşünmüyorsanız serin ve kuru bir yerde saklayınız.
- Cihaz fişinin çekildiğinden ve parçalarının tamamen kuru olduğundan emin olunuz.
- Cihazı, çocukların ulaşamayacağı bir yerde muhafaza ediniz.

Geri Dönüşüm

Cihazınızın kullanım ömrü sona erdiğinde aşağıdaki adımları izleyerek doğru şekilde geri dönüşüm sağlayınız:

- Cihazın kablosunu keserek kullanılamaz hale getiriniz.
- Cihazı, ülkenizdeki geçerli yasalara göre bu tür cihazlar için özel olarak tanımlanan atık kutularına bırakınız.
- Elektrikli atıklar evsel atıklarla birlikte bertaraf edilmemelidir.
- Cihazı, elektrikli atıklar için belirlenen çöp kutularına atınız.
- Cihazın ambalajı geri dönüşüm özellikli malzemelerden oluşur.
- Ambalaj malzemelerini uygun geri dönüşüm kutularına atınız.
- Cihaz, WEEE (AEEE Atık Elektrikli ve Elektronik Eşyalar) Yönetmeliğine uygundur.



NOT!

- Müşteri hizmetlerini aramadan önce sorunu/arızayı kendiniz düzeltip düzeltemeyeceğinizi kontrol ediniz. Bunun için lütfen "**Sorun Giderme**" bölümüne bakınız. Sorunu/arızayı çözemiyorsanız, müşteri hizmetlerini arayınız.
- Aramadan önce lütfen **model adını** ve ürün **seri numarasını** yanınızda hazır bulundurunuz. Bu bilgileri ürününüzün **Tip Etiketi** üzerinde bulabilirsiniz.
  Yardım Hattı: (+90 212) 444 0 241

Sorun Giderme

Cihazınız, herhangi bir arızaya karşı kalite kontrolden geçirilmiştir. Ancak, herhangi bir nedenden dolayı çalışmazsa, **Fakir Yetkili Servisi'ne** başvurmadan önce aşağıdaki tabloda yer alan çözüm yollarını deneyiniz.

Hata	Muhtemel Sebebi	Çözüm
Cihaz Çalışmıyor	• Fiş prize takılı değil. • Cihaz açık değil. • Prizden elektrik gelmiyor. • Elektrik kablosu zarar görmüş.	• Fişi prize takınız. • Cihazı açınız. • Farklı bir priz deneyiniz. • Cihazı tamire götürünüz.

Gönderim

Cihaza herhangi bir zarar gelmesini önlemek için aşağıdaki adımları izleyerek cihazınızı güvenli bir şekilde taşıyınız:

- Cihazı orijinal ambalajında taşıyınız.
- Orijinal ambalaj mevcut değilse, benzer bir takviye malzemeli ambalaj kullanınız.

Русский

Инструкции По Использованию 36
Значение Символов 36
Ответственность 36
Декларация О Соответствии CE 36
Предназначение 36
Неавторизованное Использование 37
Предупреждения о безопасности 37
Особые меры безопасности 39
Открытие Упаковки 40
Техническая Информация 40
Введение В Части Продукта 41
Использование ручного блендера 42
Порядок работы с венчиком 42
Использование диска для нарезки ломтиками и терки: 43
Использование робота 43
Очистка и техническое обслуживание прибора 43
Очистка и уход 44
Хранение Устройства 45
Переработка 45
Устранение Неполадок 46
Доставка 46

Уважаемый клиент,

Мы надеемся, что вы будете довольны использованием вашего продукта. Спасибо, что выбрали **Fakir Hausgeräte**, компанию, лидирующую в области инновационных технологий. Пожалуйста, внимательно прочитайте это руководство пользователя перед использованием продукта и сохраните его для последующего использования.

Инструкции По Использованию

Эти инструкции по использованию предназначены для обеспечения правильного и безопасного использования устройства. Для вашей безопасности и безопасности других, пожалуйста, прочитайте руководство пользователя перед использованием устройства.

Значение Символов

В этом руководстве пользователя вы увидите следующие символы:

ПРЕДУПРЕЖДЕНИЕ!

Этот символ указывает на опасности, которые могут привести к травмам или смерти.

ВНИМАНИЕ!

Этот символ указывает на опасности, которые могут привести к повреждению устройства или его неисправности.

ПРИМЕЧАНИЕ!

Содержит важную и полезную информацию.

Ответственность

Компания Fakir Elektrikli Ev Aletleri San. ve Tic. A.Ş. не несет ответственности за любой ущерб или ремонт, выполненный вне авторизованных сервисных центров Fakir, или за неправильное использование устройства, если не соблюдены инструкции в этом руководстве пользователя.

Декларация О Соответствии CE

CE Это устройство полностью соответствует Директивам Европейского Союза 2014/30/EU по электромагнитной совместимости и 2014/35/EU по низковольтным требованиям. Продукт имеет знак CE на ярлыке модели устройства.

Предназначение

Модель продукта предназначена для домашнего использования. Она не подходит для использования в рабочем месте или в промышленности. Любые неисправности, возникшие в результате такого использования, не будут покрываться нашей авторизованной службой.

Неавторизованное Использование

В следующих случаях несанкционированного использования устройство может быть повреждено или привести к травмам:

- **Ограниченные возможности и надзор:** Это устройство не должно использоваться лицами (включая детей) с ограниченными физическими, сенсорными или умственными способностями или недостаточным опытом и/или знаниями, если они не находятся под надзором лица, ответственного за их безопасность, или не получили инструкции по безопасному использованию устройства. Детей следует контролировать, чтобы они не играли с устройством.
- **Использование с ограниченными возможностями:** Устройство может использоваться детьми в возрасте от 8 лет и старше, а также лицами с ограниченными физическими, сенсорными или умственными способностями или недостатком опыта и знаний, только если они находятся под присмотром, получили инструкции по безопасному использованию и понимают возможные опасности.
- **Упаковочные материалы:** Держите такие материалы, как пакеты, входящие в комплект, вдали от детей. Существует риск удушья!
- **Чистка и обслуживание:** Дети младше 8 лет не должны чистить или обслуживать устройство, если они не находятся под присмотром.
- **Безопасность устройства и кабеля:** Храните устройство и его кабель вне досягаемости детей младше 8 лет. Детей следует контролировать, чтобы они не играли с устройством. Электрические устройства не являются игрушками для детей. Поэтому используйте и храните устройство вне досягаемости детей. Дети могут не осознавать опасности, связанные с использованием электрического устройства. Убедитесь, что шнур питания не свисает с устройства.

Предупреждения о безопасности

При использовании электрического устройства всегда соблюдайте следующие меры предосторожности, чтобы предотвратить возгорание, поражение электрическим током и травмы:

- **Прочтите руководство пользователя:** Внимательно прочтите информацию в руководстве пользователя и сохраните его для

дальнейшего использования. Если вы передаете устройство третьей стороне, не забудьте приложить руководство.

- **Первое использование:** Когда вы достаете изделие из упаковки, убедитесь, что все аксессуары и насадки в комплекте. Если какие-либо части отсутствуют, обратитесь в ближайший авторизованный сервисный центр Fakir. Храните защитные пакеты от аксессуаров и насадок в недоступном для детей и младенцев месте, чтобы предотвратить риск удушья.
- **Проверьте состояние устройства:** Если вы подозреваете, что с устройством, его корпусом, кабелем или вилкой что-то не так, не используйте устройство и обратитесь в ближайший авторизованный сервисный центр Fakir.
- **Безопасность кабеля и вилки:** Не используйте устройство, если кабель питания или вилка повреждены. Не используйте устройство с удлинителем и убедитесь, что кабель питания не соприкасается с источниками тепла или острыми краями. При отключении всегда держитесь за вилку, а не за кабель. Не тяните за кабель и не поднимайте устройство за кабель.
- **Безопасность детей:** Никогда не оставляйте устройство без присмотра, когда оно подключено к сети. Не разрешайте детям играть с устройством без присмотра. Храните кабель питания устройства в недоступном для детей месте. Электрические устройства не являются игрушками для детей.
- **Использование устройства:** Не используйте устройство на улице. Ваше устройство может быть неблагоприятно воздействовано грязью или дождем. Не погружайте устройство в воду и защищайте его от дождя или влаги. Поскольку устройство работает от электрической сети, существует опасность поражения электрическим током. Поэтому не прикасайтесь к вилке мокрыми руками. Не используйте устройство для очистки легковоспламеняющихся или взрывоопасных материалов (например, бензина или спирта), горящих или тлеющих предметов (например, сигарет, спичек или горячей золы).
- **Техническое обслуживание и чистка:** Перед чисткой и техническим обслуживанием отключите устройство от сети и дайте ему остыть.

- **Ограничения использования:** Используйте электрическое устройство только по назначению. Использование устройства вразрез с инструкциями может сократить срок его службы и создать риски для безопасности.

Особые меры безопасности

- Никогда не очищайте устройство чистящими средствами, металлическими губками или абразивными веществами.
- Не прикасайтесь к подвижным частям, куда крепятся насадки.
- Убедитесь, что устройство выключено, перед тем как вставить или вытащить вилку из розетки.
- Всегда проявляйте осторожность при использовании устройства.
- Не вытаскивайте вилку из розетки, тянув за шнур. Держите кабель подальше от источников тепла и не допускайте его свисания с края стола или рабочей поверхности.
- Никогда не используйте устройство на открытом воздухе.
- Держите моторную часть устройства подальше от воды и влажных помещений.
- Используйте устройство только сухими руками.
- Никогда не пытайтесь прикрепить венчики или насадки, пока вилка устройства вставлена в розетку. Перед установкой насадок обязательно отключите устройство от сети.
- Не мойте венчики под проточной водой, не сняв их с устройства.
- При использовании убедитесь, что насадки не касаются сетевого шнура.
- При повреждении шнура во время работы немедленно отключите устройство от сети. Никогда не прикасайтесь к кабелю, не отключив питание.
- Когда устройство не используется или при установке, снятии или чистке насадок, обязательно отключайте его от сети.



Внимательно прочитайте правила безопасности и инструкции по использованию в этом руководстве пользователя.

Сохраните это руководство пользователя для будущего использования.

Открытие Упаковки

- Перед первым использованием извлеките устройство и аксессуары из упаковки и проверьте на наличие повреждений или дефектов. Если устройство повреждено или неисправно, не используйте его и обратитесь в **авторизованный сервис Fakir.**
- Ремонт должен выполняться только авторизованными сервисными центрами Fakir.
- Ремонт неавторизованными лицами может быть вреден для пользователя.

⚠ ПРЕДУПРЕЖДЕНИЕ!

Не используйте дефектный или неисправный продукт.

Техническая Информация

Мощность	: 2000 Вт двигатель
Напряжение	: 220-240В 50/60Гц
Класс защиты	: II
Срок службы	: 7 лет

ПРИМЕЧАНИЕ!

Значения, указанные на устройстве или в других печатных документах, предоставленных с продуктом, были получены в лабораторных условиях в соответствии с соответствующими стандартами. Эти значения могут изменяться в зависимости от использования продукта и условий окружающей среды.

Введение В Части Продукта

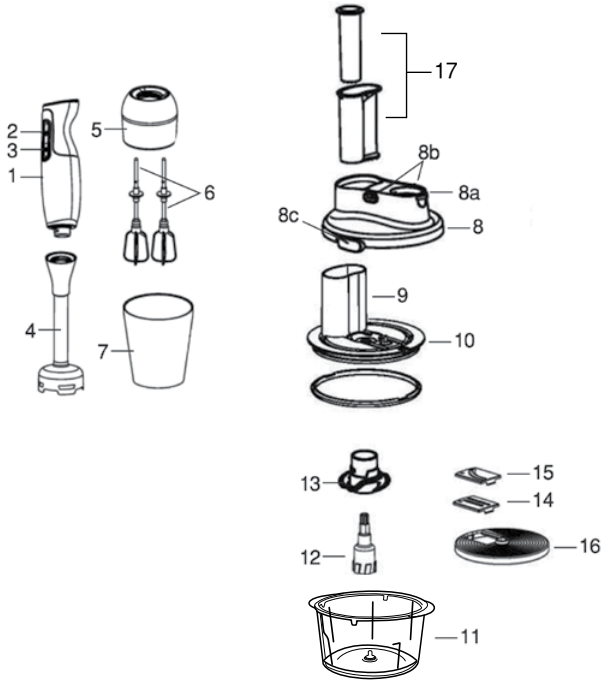

1. Основной блок электродвигателя
2. Кнопка вкл./выкл.
3. Кнопка турбо
4. Насадка-блендер из нержавеющей стали
5. Корпус венчика
6. Проволочный венчик
7. Мерный стакан
8. Верхняя крышка робота

a. Кнопка фиксации электродвигателя
b. Кнопка открытия / закрытия крышки
c. Защелка крышки

9. Защитная крышка
10. Уплотнение для предотвращения перелива
11. Стеклянный контейнер
12. Вал для установки насадок
13. Режущий нож
14. Нож терки
15. Диск для нарезки ломтиками
16. Диск с теркой
17. Толкатели

⚠ПРЕДУПРЕЖДЕНИЕ!

Ваш продукт оснащен системой безопасности для долгосрочного использования. Ваш продукт автоматически остановится, чтобы предотвратить перегрев при длительном использовании. После короткого периода охлаждения ваш продукт снова начнет работать.

Использование ручного блендера

Блендер идеально пригоден для приготовления соусов, подливок, супов, майонезов, детского питания. Вставьте моторную часть в рабочий вал до фиксации. Опустите блендер в заполненную продуктами посуду . Нажмите переключатель и ускоритель. Не используйте блендер более 1 минуты.

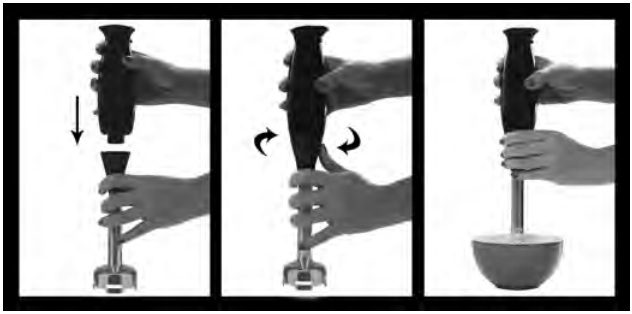

⚠ВНИМАНИЕ!

Режущие лезвия остро наточены. Соблюдайте осторожность при использовании. Не используйте прибор, если в приборе нет воды. Обязательно смешивайте продукты с водой.

Порядок работы с венчиком

- Используйте венчик только для крема, яичного белка, пористых субстанций (дрожжевого теста) и готовых к употреблению десертов.
- Вставьте последовательно венчик в моторную часть до фиксации.
- Поместите венчик в посуду или мерный стаканчик. Затем включите прибор, нажав переключатель.
- Не используйте венчик более 2 минут.
- Для высвобождения венчика нажмите кнопки высвобождения рабочих частей, затем выньте из моторной части венчик.

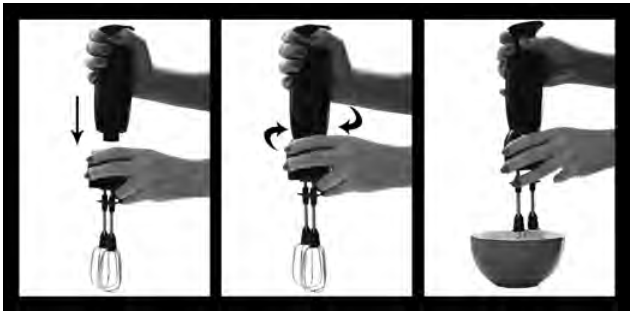

Использование диска для нарезки ломтиками и терки:

- Робот используется для приготовления макс. 800 г пищевых продуктов (кроме мяса) .
- Диск для нарезки ломтиками: Насадка предназначена для нарезки ломтиками картофеля (сырого и вареного), моркови, огурцов и т.п.
- Терка: Насадка предназначена для терки моркови, сыра, сельдерея.
- Установите насадку для нарезки ломтиками или терку на соединительный вал внутри чаши прибора, совместив центр режущей решетки с ручкой чаши. Поместите крышку робота, а затем разместите основной корпус с электродвигателем на крышке мини-робота. Убедитесь в полной фиксации мини робота на основном корпусе с электродвигателем.
- Подключите прибор к электросети. И запустите устройство нажатием кнопки включения.
- Загружайте продукты в чашу через отверстие для подачи продуктов. Проталкивайте их толкателем.

⚠ПРЕДУПРЕЖДЕНИЕ!

Запрещается проталкивать продукты руками во избежание травм или поломки прибора.

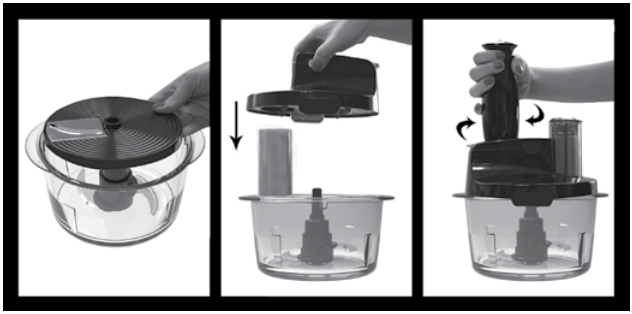

Использование робота

- Робот используется для измельчения макс. 800 г пищевых продуктов (кроме мяса).
- Разместите продукты в чашу робота и закройте крышку.
- Убедитесь в полной фиксации мини робота на основном корпусе с электродвигателем.
- Подключите прибор к электросети. И запустите устройство нажатием кнопки включения.

Очистка и техническое обслуживание прибора

- Перед чисткой отключите устройство и извлеките штепсельную вилку из розетки.
- Промойте венички и теплой мыльной водой и тщательно обсушите.
- Можно протереть внешнюю поверхность отсека с двигателем влажной тканью. Ни в коем случае не дотрагивайтесь до воды. Ни в коем случае не очищайте изделие чистящими средствами, проволочной губкой или абразивными чистящими средствами.
- Ни в коем случае не допускайте соприкасания изделия с водой или какой-либо жидкостью.

Очистка и уход

- Не мойте блок двигателя, венчик и крышку чаши под проточной водой. Протирайте данные части прибора влажной мягкой тканью.
- Не подвергайте контакту с водой корпус с электродвигателем. Остальные части прибора можно мыть в посудомоечной машине. Если вы используете блендер с очень солеными продуктами питания, вам может потребоваться вымыть ножи вручную. При мытье частей изделия в посудомоечной машине не используйте большие дозы средств от накипи.
- В процессе работы некоторые продукты могут окрасить чашу прибора. Во избежание данной ситуации протрите чашу оливковым маслом и расположите в посудомоечной машине.

Режущий на части				
Ингредиенты	**Макс. количество**	**Скорость**	**Необходимая насадка**	**Продолжительность (в среднем)**
Смесь твердого масла и меда	450 г твердого масла - 600 г меда	Включить - турбо	Нож измельчителя	3 сек.
Лук/чеснок	500 г	Включить - турбо	Нож измельчителя	3-6 сек.
Петрушка	100г	Включить - турбо	Нож измельчителя	5-10 сек.
Сырое мясо (постное)	400 г	Турбо	Нож измельчителя	10 сек.
Фундук	300 г	Включить - турбо	Нож измельчителя	5-10 сек.
Фрукты	700 г	Турбо	Нож измельчителя	10 сек.
Печенье	300 г	Включить - турбо	Нож измельчителя	5-10 сек.
Морковь	400 г	Включить - турбо	Нож измельчителя	5-10 сек.

Терка и шинковка				
Ингредиенты	**Макс. количество**	**Скорость**	**Необходимая насадка**	**Продолжительность (в среднем)**
Морковь	400 г	Включить - турбо	Терка	5-10 сек.
редис	400 г	Турбо	Терка	5-10 сек.
Картофель	400 г	Включить - турбо	Насадка для нарезки ломтиками	5-10 сек.

тыква	800 г	Включить - турбо	Насадка для нарезки ломтиками	5-10 сек.
Огурцы	800 г	десять	Насадка для нарезки ломтиками	5-10 сек.

Хранение Устройства

- Если устройство не будет использоваться в течение длительного времени, храните его в сухом и прохладном месте.
- Убедитесь, что устройство отключено от сети, и детали полностью сухие.
- Храните устройство в недоступном для детей месте.

Переработка

Когда ваш продукт достигнет конца своего срока службы, выполните следующие шаги для правильной переработки:

- Отключите кабель устройства, чтобы сделать его непригодным для использования.
- Утилизируйте устройство в специальных контейнерах для таких устройств в соответствии с действующими законами вашей страны.
- Электронные отходы не следует утилизировать вместе с бытовыми отходами.
- Поместите устройство в контейнеры для электронных отходов.
- Упаковка устройства изготовлена из перерабатываемых материалов.
- Утилизируйте упаковочные материалы в соответствующих контейнерах для переработки.
- Устройство соответствует Директиве по отходам электрического и электронного оборудования (WEEE).





ПРИМЕЧАНИЕ!

- Проверьте, можете ли вы устранить проблему или дефект самостоятельно, прежде чем обращаться в службу поддержки. Для этого, пожалуйста, обратитесь к разделу «**Устранение неполадок**».
- Если вы не можете решить проблему или дефект, обратитесь в службу поддержки.
- Перед звонком подготовьте название модели и серийный номер продукта. Эту информацию можно найти на табличке типа устройства.

  Горячая Линия Помощи: (+90 212) 444 0 241

Устранение Неполадок

Ваше устройство прошло контроль качества для предотвращения дефектов. Если устройство не работает по какой-либо причине, попробуйте решения, перечисленные в следующей таблице, перед обращением в **авторизованный сервис Fakir.**

Неисправность	Возможная причина	Решение
Прибор не работает	• Штепсельная вилка не включена в розетку • Прибор не включен • В сети нет электрического напряжения • Поврежден сетевой шнур	• Включите штепсельную вилку в розетку • Включите изделие • Попробуйте подключить к другой розетке • Отправьте изделие в ремонт

Доставка

Чтобы предотвратить повреждение устройства, следуйте этим шагам для безопасной транспортировки устройства:

- Транспортируйте устройство в оригинальной упаковке.
- Если оригинальной упаковки нет, используйте подходящую и мягкую упаковку, которая защитит устройство.

تعليمات الاستخدام. 48
معنى الرموز 48
مسؤولية 48
إعلان الامتثال CE. 48
استخدام المنتج. 48
الاستخدام غير المصرح به. 48
تحذيرات الأمان. 49
تحذيرات السلامة الخاصة بالجهاز. 50
فتح العلبة. 50
معلومات تقنية. 50
تعريف أجزاء المنتج 51
استخدام خلاط اليد. 52
استخدام الخافق 52
العناية بالجهاز وتنظيفه. 53
استخدام سكين التقطيع/البشر 53
استخدم المفرمة 53
العناية بالجهاز وتنظيفه. 54
تخزين الجهاز 54
إعادة التدوير. 55
استكشاف الأخطاء وإصلاحها 55
الشحن 55

عميلنا العزيز،

نأمل أن تستمتع باستخدام منتجك. شكرًا لاختيارك **Fakir Hausgeräte**، الشركة الرائدة في التكنولوجيا المبتكرة. يُرجى قراءة دليل المستخدم هذا بعناية قبل استخدام المنتج واحتفظ به للرجوع إليه في المستقبل.

تعليمات الاستخدام

تم إعداد هذه التعليمات لضمان استخدام الجهاز بشكل صحيح وآمن. لسلامتك وسلامة الآخرين، يُرجى قراءة دليل المستخدم قبل تشغيل الجهاز.

معنى الرموز

سترى الرموز التالية في دليل المستخدم هذا:

تحذير!

يشير هذا الرمز إلى المخاطر التي قد تؤدي إلى الإصابة أو الوفاة.

تنبيه!

يشير هذا الرمز إلى المخاطر التي قد تسبب تلف المنتج أو خللًا فيه.

ملاحظة!

تشير إلى معلومات هامة ومفيدة في دليل المستخدم.

مسؤولية

لا تتحمل شركة Fakir Elektrikli Ev Aletleri San. ve Tic. A.Ş. أي مسؤولية عن أي ضرر أو إصلاح يتم خارج مراكز الخدمة المعتمدة من Fakir أو عن الاستخدام غير الصحيح للجهاز نتيجة عدم الالتزام بالتعليمات في دليل المستخدم هذا.

إعلان الامتثال CE

هذا الجهاز يتوافق تمامًا مع توجيهات الاتحاد الأوروبي EU/2014/30 بشأن التوافق الكهرومغناطيسي وEU/2014/35 بشأن التوجيهات الكهربائية. المنتج يحمل علامة CE على ملصق نوع الجهاز.

استخدام المنتج

تم تصميم نموذج المنتج للاستخدام المنزلي. لا يناسب الاستخدام في مكان العمل أو الاستخدام الصناعي. أي عطل ناتج عن هذا الاستخدام لن يكون مشمولًا في ضماننا.

الاستخدام غير المصرح به

في الحالات التالية من الاستخدام غير المصرح به، قد يتعرض الجهاز للتلف أو يتسبب في إصابات:

- **القدرات المحدودة والإشراف:** يجب عدم استخدام هذا الجهاز من قبل الأشخاص (بما في ذلك الأطفال) ذوي القدرات البدنية أو الحسية أو العقلية المحدودة أو الذين يفتقرون إلى الخبرة و/أو المعرفة، ما لم يكونوا تحت إشراف شخص مسؤول عن سلامتهم أو تلقوا تعليمات بشأن الاستخدام الآمن للجهاز. يجب مراقبة الأطفال

لضمان عدم لعبهم بالجهاز.

- **الاستخدام مع القدرات المحدودة:** يمكن للأطفال الذين تبلغ أعمارهم 8 سنوات فأكثر وللأشخاص ذوي القدرات البدنية أو الحسية أو العقلية المحدودة أو الذين يفتقرون إلى الخبرة والمعرفة استخدام الجهاز فقط إذا كانوا تحت الإشراف، وتلقوا تعليمات حول الاستخدام الآمن وفهموا المخاطر المحتملة.
- **مواد التغليف:** احفظ المواد مثل الأكياس الموجودة في العبوة بعيدًا عن متناول الأطفال. هناك خطر الاختناق!
- **التنظيف والصيانة:** يجب ألا يقوم الأطفال الذين تقل أعمارهم عن 8 سنوات بتنظيف الجهاز أو صيانته إلا إذا كانوا تحت الإشراف.
- **أمان الجهاز والكابل:** احتفظ بالجهاز وكابله بعيدًا عن متناول الأطفال الذين تقل أعمارهم عن 8 سنوات.يجب مراقبة الأطفال لضمان عدم لعبهم بالجهاز. الأجهزة الكهربائية ليست ألعابًا للأطفال. لذلك، استخدم واحفظ الجهاز بعيدًا عن متناول الأطفال. قد لا يكون الأطفال على دراية بالمخاطر المرتبطة باستخدام جهاز كهربائي. تأكد من أن سلك الطاقة لا يتدلى من الجهاز.

تحذيرات الأمان

عند استخدام جهاز كهربائي، عليك دائمًا اتباع الاحتياطات التالية لمنع الحرائق والصدمات الكهربائية والإصابات الشخصية:

- **اقرأ دليل المستخدم:** اقرأ بعناية المعلومات الواردة في دليل المستخدم واحتفظ بها للرجوع إليها في المستقبل. إذا قمت بتسليم الجهاز لشخص آخر، تأكد من تضمين الدليل معه.
- **الاستخدام الأول:** عند إخراج المنتج من عبوته، تأكد من أن جميع الملحقات والمرفقات كاملة. إذا كان هناك أي أجزاء مفقودة، فاتصل بأقرب مركز خدمة معتمد من Fakir. احتفظ بالأكياس الواقية للملحقات والمرفقات بعيدًا عن متناول الأطفال والرضع لتجنب خطر الاختناق.
- **تحقق من حالة الجهاز:** إذا كنت تشك في وجود أي مشكلة في الجهاز أو هيكله أو كابله أو قابسه، فلا تقم بتشغيل الجهاز واتصل بأقرب مركز خدمة معتمد من Fakir.
- **سلامة الكابل والقابس:** لا تستخدم الجهاز إذا كان سلك الطاقة أو القابس معطلاً أو تالفًا. لا تستخدم الجهاز مع سلك تمديد وتأكد من أن سلك الطاقة لا يتلامس مع مصادر الحرارة أو الحواف الحادة. عند فصل القابس، قم دائمًا بسحب القابس نفسه، وليس السلك. لا تسحب السلك أو ترفع الجهاز من السلك.
- **سلامة الأطفال:** لا تترك الجهاز موصولًا بالكهرباء دون إشراف. لا تسمح للأطفال باللعب بالجهاز دون إشراف. احتفظ بسلك الطاقة للجهاز بعيدًا عن متناول الأطفال. الأجهزة الكهربائية ليست ألعابًا للأطفال.
- **استخدام الجهاز:** لا تستخدم الجهاز في الهواء الطلق. قد يتأثر جهازك سلبًا بالأتربة أو المطر. لا تغمر الجهاز في الماء واحمه من المطر أو الرطوبة. نظرًا لأن الجهاز يعمل بالطاقة الكهربائية، فإن خطر الصدمة الكهربائية موجود. لذلك، لا تلمس القابس بيدين مبللتين. لا تستخدم الجهاز لتنظيف المواد القابلة للاشتعال أو المتفجرة (مثل البنزين أو الكحول)، أو الأشياء المحترقة أو المدخنة (مثل السجائر أو الكبريت أو الرماد الساخن).
- **الصيانة والتنظيف:** قبل التنظيف والصيانة، افصل الجهاز عن الكهرباء واتركه ليبرد.
- **قيود الاستخدام:** استخدم الجهاز الكهربائي فقط وفقًا للغرض المخصص له. قد يؤدي استخدام الجهاز بشكل مخالف للتعليمات إلى تقصير عمره وزيادة المخاطر الأمنية.

تحذيرات السلامة الخاصة بالجهاز

- لا تنظف الجهاز أبدًا بمواد تنظيف، أو ليف معدني، أو منظفات كاشطة.
- لا تلمس الأجزاء المتحركة التي يتم تركيب الملحقات عليها.
- تأكد من أن الجهاز مطفأ قبل توصيل أو فصل القابس.
- كن حذرًا دائمًا أثناء استخدام الجهاز.
- لا تسحب القابس من المقبس عن طريق سحب سلك الكهرباء. أبعد السلك عن مصادر الحرارة ولا تتركه يتدلى من حافة الطاولة أو المجلى.
- لا تستخدم الجهاز أبدًا في الأماكن الخارجية.
- أبقِ الجزء المحرك للجهاز بعيدًا عن الماء أو البيئات الرطبة.
- استخدم الجهاز دائمًا بيدين جافتين فقط.
- لا تحاول تركيب الخفاقة أو الملحقات أثناء توصيل القابس بالكهرباء. يجب فصل القابس أولاً.
- لا تغسل الخفاقات وهي موصلة بالجهاز تحت الماء الجاري. افصلها أولاً.
- تأكد أثناء الاستخدام من أن الخفاقات لا تلامس سلك الكهرباء.
- إذا حدث تلف في السلك الكهربائي أثناء الاستخدام، افصل القابس فورًا. لا تلمس السلك قبل فصل الكهرباء.
- عندما لا تستخدم الجهاز، أو قبل تركيب أو إزالة أو تنظيف الملحقات، تأكد دائمًا من فصل القابس من المقبس.

اقرأ قواعد السلامة وتعليمات الاستخدام في دليل المستخدم هذا بعناية.
احتفظ بهذا الدليل لاستخدامه في المستقبل.

فتح العلبة

- قبل الاستخدام الأول، قم بإخراج الجهاز والإكسسوارات من العلبة وتحقق من وجود أي أضرار أو عيوب. إذا كان الجهاز تالفًا أو معيبًا، لا تستخدمه واتصل بخدمة الصيانة المعتمدة من Fakir.
- يجب أن يتم الإصلاح فقط من قبل مراكز الخدمة المعتمدة من Fakir.
- قد يكون الإصلاح من قبل أشخاص غير معتمدين ضارًا للمستخدم.

تحذير!

لا تستخدم منتجًا معيبًا أو تالفًا.

معلومات تقنية

الطاقة	2000 وات المحرك :
الجهد الكهربائي بالفولت	220-240V~50/60 Hz :
فئة الحماية:	II:
العمر الافتراضي	7 سنوات :

ملاحظة!

القيم الموضحة على الجهاز أو في الوثائق المطبوعة الأخرى المرفقة بالمنتج تم الحصول عليها في ظروف مختبرية وفقًا للمعايير ذات الصلة. قد تتغير هذه القيم حسب استخدام المنتج وظروف البيئة.

تعريف أجزاء المنتج

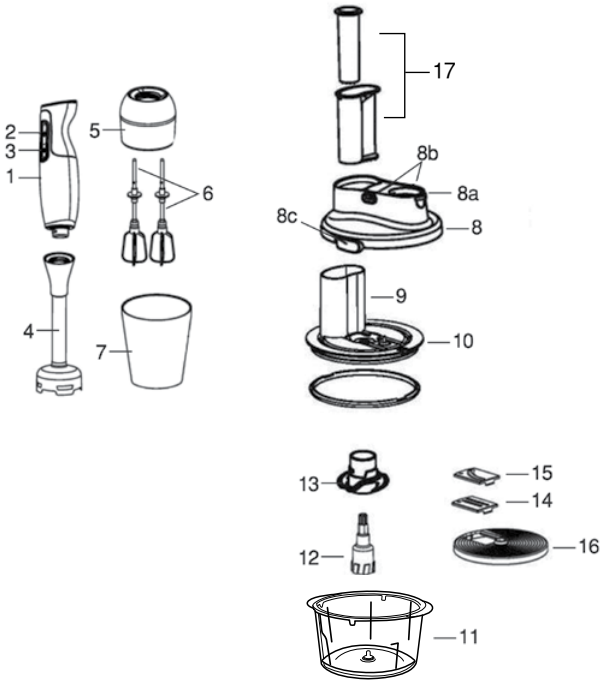

1. الوحدة الأساسية
2. زر التشغيل/الاغلاق
3. زر التربو
4. أداة الطحن الفولاذية المقاومة للصدأ
5. هيكل الخافق
6. سلك الخافق
7. إناء القياس
8. الغطاء العلوي للروبوت

a. زر فتح قفل المحرك
b. زر فتح /غلق الغطاء
c. مزلاج قفل الخزانة

9. الغطاء الواقي
10. إطار منع الفيضان
11. حاوية زجاجية
12. عمود المحلقات
13. سكين التمزيق
14. سكين المبشرة
15. سكين التقطيع
16. فرص حمل المبشرة
17. أدات الدفع

تحذير!

منتجك مجهز بنظام أمان للاستخدام طويل الأمد. سيتوقف منتجك تلقائيًا لمنع السخونة الزائدة أثناء الاستخدام المطول. بعد فترة قصيرة من التبريد، سيعاود منتجك العمل.

استخدام خلاط اليد

- يستخدم الخلاط لتحضير مواد غذائية كالصوص والمايونيز وطعام الأطفال.
- ضع قدم الخلاط بشكل محكم في الجهاز.
- ضع الخلاط في وعاء الطعام.
- اضغط على زر التشغيل/الاغلاق لتشغيل الجهاز.
- ولا تشغل الجهاز لأكثر من دفيفة واحدة.

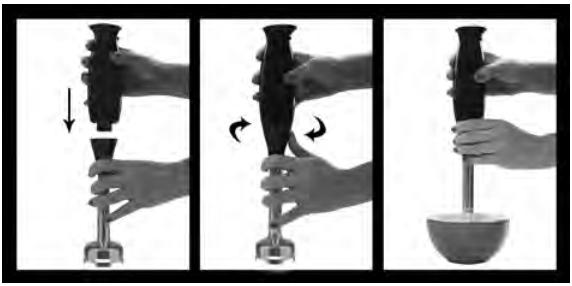

تنبيه!

سكين الخلاط حادة للغاية. كن حذراً أثناء الاستخدام, ولا تستخدم الجهاز بدون ماء بداخله. يجب استخدام الماء لخلط الطعام بداخل الجهاز.

استخدام الخافق

- يستخدم جهاز الخفق لتحضير مواد غذائية كالكريمة وبياض البيض وغيرها.
- ضع الخافق في العطاء, وثبته جيداً في الجهاز.
- ضع ألة الخفق في إناء الطعام أو في إناء القياس.
- اضغط على زر التشغيل/الاغلاق لتشغيل الجهاز.
- لا تستخدم الجهاز بألة الخفق أكثر من دقيقتين.
- بعد استخدام الألة, يجب نزعها من الجهاز, ونزع الخافق من الغطء.



العناية بالجهاز وتنظيفه

- قبل تنظيف الجهاز , أغلقه, واسحب القابس من المقبس.
- أغسل ألات الخفق بالصابون والماء الدافئ, ومن ثم اشطفها وجففها جيداً.
- يمكنك مسح السطح الخارجي لقسم محرك الجهاز باستخدام قطعة مبللة. ولا تحاول غمسه من الماء. لا تنظف الجهاز باستخدام مواد التنظيف الكاشطة أو الخادشة.
- لا تغمس الجهاز في الماء أو في أي سائل أخر بأي شكل من الأشكال.

استخدام سكين التقطيع/البشر

- يستخدم الروبوت لتحضير مواد غذائية بحد أقصى 800 جرام في المرة الواحدة (باستثناء اللحم).
- سكين التقطيع: تستخدم لتحضير الخضروات كالجزؤ, والسلطة والبطاطس.
- سكين البشر: تستخدم لتحضير مأكولات بالجزر والجبن والكرفس.
- ضع سكين التقطيع أو البشر في ألة مقبض السكين البلاستيكية.
- من ثم ضعها على العمود المتواجد في وضع الإناء ضع غطاء الروبوت.
- ثم ضع الوحدة الأساسية للمحرك على غطاء المحرك الصغير.
- تأكد من تثبيت الوحدة الأساسية للمحرك في الروبوت الصغير بشكل جيداً.
- ضع القابس في المقبس, ثم اضغط على زر التشغيل/الاغلاق لتشغيل الجهاز.
- ضع المأكولات في وعاء الروبوت.باستخدام يد الدفع.

تحذير!

لا تستخدم يدك أو أصابعك لوضع المأكولات داخل الإناء.

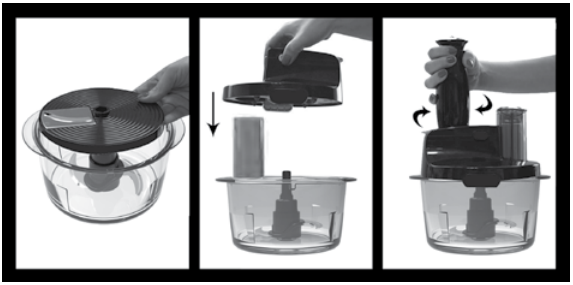

استخدم المفرمة

- تستخدم المفرمة لتقطيع أطعمة تصل إلى 800 جرام (باستثناء اللحم).
- ضع المواد الغذائية في وعاء الروبوت, وتأكد من تثبيت الوحدة الأساسية للمحرك في الروبوت بشكل جيد.
- ضع القابس في المقبس, ثم اضغط على زر التشغيل/الاغلاق لتشغيل الجهاز.

العناية بالجهاز وتنظيفه

- يجب عدم غسل الوحدة الأساسية للمحرك ووحدة الخافق وغطاء الروبوت تحت الماء.
- يمكنك تنظيف هذه القطع الثلاث باستخدام قطعة قماش مبللة بشكل خفيف.
- يجب ألا يتلامس جزء المحرك مع الماء بأي شكل من الأشكال.
- يمكنك غسل باقي أجزاء الجهاز في ماكينة غسل الأطباق.
- في حالة استخدام الخلاط لأطعمة شديدة الملوحة، فقد يتطلب الأمر غسل السكاكين يدوياً.
- لا تستخدم مواد تنظيف أو مانع للرواسب في ماكينة غسل الأطباق.
- قد يتغير لون الوعاء بسبب ألوان بعض الأطعمة.
- وفي هذه الحالة, يجب مسح الوعاء قبل وضعه في ماكينة غسل الأطباق بزيت الزيتون.

أداة				
التقطيع	**الحد الأقصى**	**السرعة**	**الألة اللازمة**	**الوقت (تقريباً)**
خليط الزيت الصلب والعسل	450 ج زيت صلب - 600 ج عسل	عشرة- التربو	قدم ألة التقطيع	3 ثانية
بصل/ثوم	500 g	عشرة- التربو	قدم ألة التقطيع	3-6 ثوانٍ
بقدونس	100 g	عشرة- التربو	قدم ألة التقطيع	5-10 ثوانٍ
لحم نئ (بدون دهن)	400 g	التربو	قدم ألة التقطيع	10 ثانية
البندق	300 g	عشرة- التربو	قدم ألة التقطيع	5-10 ثوانٍ
الفاكهة	700 g	التربو	قدم ألة التقطيع	10 ثانية
البسكويت	300 g	عشرة- التربو	قدم ألة التقطيع	5-10 ثوانٍ
الجزر	400 g	عشرة- التربو	قدم ألة التقطيع	5-10 ثوانٍ
البشر والتقطيع				
المكونات:	**الحد الأقصى**	**السرعة**	**الألة اللازمة**	**الوقت (تقريباً)**
الجزر	400 g	عشرة- التربو	ألة البشر	5-10 ثوانٍ
الفجل	400 g	التربو	ألة البشر	5-10 ثوانٍ
البطاطس	400 g	عشرة- التربو	ألة التقطيع	5-10 ثوانٍ
اليقطين	800 g	عشرة- التربو	ألة التقطيع	5-10 ثوانٍ
الخيار	800 g	عشرة	ألة التقطيع	5-10 ثوانٍ

تخزين الجهاز

- في حالة عدم استخدام الجهاز لفترة طويلة، يجب تخزين بشكل دقيق.
- تأكد من أن الجهاز غير متصل وأن الأجزاء جافة تمامًا.
- يجب الاحتفاظ بالجهاز في مكان بعيد عن متناول الأطفال.

إعادة التدوير

عند انتهاء عمر منتجك، اتبع الخطوات التالية لإعادة التدوير بشكل صحيح:

- قطع كابل الجهاز لجعله غير قابل للاستخدام.
- تخلص من الجهاز في صناديق النفايات المخصصة لهذه الأجهزة وفقًا للقوانين السارية في بلدك.



- لا ينبغي التخلص من النفايات الكهربائية مع النفايات المنزلية.
- ضع الجهاز في صناديق النفايات المخصصة للنفايات الكهربائية.



- التغليف المصنوع للجهاز من مواد قابلة لإعادة التدوير.
- تخلص من مواد التعبئة في صناديق إعادة التدوير المناسبة.
- يتوافق الجهاز مع توجيهات WEEE (النفايات الكهربائية والإلكترونية).

ملاحظة!

- تحقق مما إذا كنت تستطيع إصلاح المشكلة أو العطل بنفسك قبل الاتصال بخدمة العملاء. لذلك، يُرجى الرجوع إلى قسم "**استكشاف الأخطاء وإصلاحها**". إذا لم تتمكن من حل المشكلة أو العطل، اتصل بخدمة العملاء.
- قبل الاتصال، يُرجى تجهيز اسم الطراز ورقم المنتج التسلسلي.
- يمكنك العثور على هذه المعلومات على ملصق نوع المنتج.

رقم المساعدة: 4440241+90212

استكشاف الأخطاء وإصلاحها

تمت مراجعة جهازك للتحقق من جودة لتجنب أي عيوب. ومع ذلك، إذا لم يعمل الجهاز لأي سبب من الأسباب، حاول الحلول المدرجة في الجدول التالي قبل الاتصال بخدمة الصيانة المعتمدة من Fakir.

خطأ	السبب المحتمل	الحل
الجهاز لا يعمل	• القابس غير متصل بالكهرباء • الجهاز مغلق • لا يوجد تيار كهربائي قادم من المقبس. • تلف الكابل الكهربائي.	• وصّل القابس بمقبس الكهرباء. • قم بتشغيل الجهاز • استخدام مقبس أخر • أرسل الجهاز للصيانة

الشحن

لتجنب تلف الجهاز، اتبع هذه الخطوات لنقل جهازك بأمان:

- نقل الجهاز في التعبئة الأصلية.
- إذا لم تكن التعبئة الأصلية متاحة، استخدم تغليفًا مناسبًا وناعمًا يحمي الجهاز.

دستورالعمل‌های استفاده 57
معنی نمادها 57
مسئولیت 57
اعلام تطابق CE 57
محدوده استفاده 57
استفاده غیرمجاز 58
هشدارهای ایمنی 58
هشدارهای ایمنی اختصاصی. 59
باز کردن جعبه 60
اطلاعات فنی 60
آشنایی با قطعات محصول 61
نحوه استفاده از بلندر دستی 62
نحوه استفاده از هم زن 62
نحوه استفاده از ربات با قطعه رنده / قطعه کننده 63
نحوه استفاده از Rondo 63
نظافت و مراقبت از دستگاه 63
نگهداری دستگاه 64
بازیافت 65
رفع مشکلات 65
حمل و نقل. 65

مشتری گرامی،

امیدواریم از استفاده از محصول خود لذت ببرید. از اینکه **Fakir Hausgeräte**، شرکت پیشرو در فناوری‌های نوآورانه، را انتخاب کرده‌اید، سپاسگزاریم. لطفاً قبل از استفاده از محصول، این راهنمای کاربر را به دقت مطالعه کرده و برای مراجعه در آینده نگهداری کنید.ل.

دستورالعمل‌های استفاده

این دستورالعمل‌ها برای استفاده صحیح و ایمن از دستگاه تهیه شده است. برای امنیت خود و دیگران، لطفاً قبل از روشن کردن دستگاه، راهنمای کاربر را مطالعه کنید.

معنی نمادها

در این راهنمای کاربر نمادهای زیر را خواهید دید:

هشدار!

این نماد نشان‌دهنده خطراتی است که ممکن است منجر به جراحت یا مرگ شود.

توجه!

این نماد نشان‌دهنده خطراتی است که ممکن است باعث آسیب یا خرابی محصول شود.

یادداشت!

شامل اطلاعات مهم و مفید است.

مسئولیت

شرکت Fakir Elektrikli Ev Aletleri San. ve Tic. A.Ş. هیچگونه مسئولیتی در قبال آسیب‌ها یا تعمیراتی که خارج از مراکز خدمات مجاز Fakir انجام شده یا استفاده نادرست از دستگاه که ناشی از عدم رعایت دستورالعمل‌های موجود در این راهنمای کاربر باشد، نمی‌پذیرد.

اعلام تطابق CE

این دستگاه کاملاً مطابق با دستورالعمل‌های اتحادیه اروپا EU/2014/30 در زمینه سازگاری الکترومغناطیسی و EU/2014/35 در زمینه ولتاژ پایین است. این محصول دارای علامت CE روی برچسب مدل دستگاه است.

محدوده استفاده

مدل محصول برای استفاده خانگی طراحی شده است. مناسب برای استفاده در محیط‌های کاری یا صنعتی نمی‌باشد. در صورت بروز هرگونه عیب ناشی از این نوع استفاده، خدمات ما تحت پوشش گارانتی نخواهد بود.

استفاده غیرمجاز

در موارد زیر، استفاده غیرمجاز می‌تواند منجر به آسیب به دستگاه یا ایجاد جراحات شود:

- **قابلیت‌های محدود و نظارت:** این دستگاه نباید توسط افراد (شامل کودکان) با قابلیت‌های فیزیکی، حسی، یا ذهنی محدود یا کمبود تجربه و/یا دانش استفاده شود، مگر اینکه تحت نظارت یک شخص مسئول باشند یا دستورالعمل‌های استفاده ایمن از دستگاه را دریافت کرده باشند. کودکان باید تحت نظارت قرار گیرند تا مطمئن شوید که با دستگاه بازی نمی‌کنند.
- **استفاده با قابلیت‌های محدود:** دستگاه می‌تواند توسط کودکان ۸ ساله و بالاتر و افرادی با قابلیت‌های فیزیکی، حسی، یا ذهنی محدود یا کمبود تجربه و دانش تنها در صورت نظارت و دریافت دستورالعمل‌های استفاده ایمن و درک خطرات احتمالی استفاده شود.
- **مواد بسته‌بندی:** مواد بسته‌بندی مانند کیسه‌ها را از دسترس کودکان دور نگه دارید. خطر خفگی وجود دارد!
- **تمیز کردن و نگهداری:** کودکان زیر ۸ سال نباید دستگاه را تمیز یا نگهداری کنند مگر اینکه تحت نظارت باشند.
- **ایمنی دستگاه و کابل:** دستگاه و کابل آن را از دسترس کودکان زیر ۸ سال دور نگه دارید. کودکان باید تحت نظارت قرار گیرند تا مطمئن شوید که با دستگاه بازی نمی‌کنند. دستگاه‌های برقی اسباب‌بازی برای کودکان نیستند. بنابراین، دستگاه را در مکانی دور از دسترس کودکان استفاده و نگهداری کنید. ممکن است کودکان از خطرات مربوط به استفاده از دستگاه‌های برقی آگاه نباشند. اطمینان حاصل کنید که سیم برق از دستگاه آویزان نباشد.

هشدارهای ایمنی

هنگام استفاده از دستگاه برقی، همیشه باید اقدامات احتیاطی زیر را برای جلوگیری از آتش‌سوزی، برق‌گرفتگی و صدمات شخصی انجام دهید:

- **راهنمای کاربر را بخوانید:** اطلاعات موجود در راهنمای کاربر را با دقت بخوانید و آن را نگه دارید. اگر دستگاه را به شخص دیگری می‌دهید، فراموش نکنید که راهنما را نیز به همراه آن بدهید.
- **اولین استفاده:** وقتی محصول را از بسته‌بندی آن خارج می‌کنید، اطمینان حاصل کنید که تمام لوازم جانبی و قطعات کامل هستند. اگر قطعه‌ای در جعبه نیست، به نزدیک‌ترین مرکز خدمات مجاز Fakir مراجعه کنید. کیسه‌های محافظ لوازم جانبی و قطعات را برای جلوگیری از خطر خفگی دور از دسترس کودکان و نوزادان نگه دارید.
- **وضعیت دستگاه را بررسی کنید:** اگر فکر می‌کنید دستگاه، بدنه، کابل یا دوشاخه آن مشکلی دارد، دستگاه را روشن نکنید و به نزدیک‌ترین مرکز خدمات مجاز Fakir مراجعه کنید.
- **ایمنی کابل و دوشاخه:** اگر کابل برق یا دوشاخه دچار نقص یا آسیب شده است، از دستگاه استفاده نکنید. دستگاه را با کابل تمدید استفاده نکنید و اطمینان حاصل کنید که کابل برق با منبع گرما یا

لبه‌های تیز تماس نداشته باشد. هنگام جدا کردن دوشاخه از پریز، همیشه دوشاخه را از پریز بکشید. کابل را نکشید و دستگاه را از کابل بلند نکنید.

- **ایمنی کودکان:** دستگاه خود را هرگز زمانی که به پریز برق متصل است بدون نظارت رها نکنید. به کودکان اجازه ندهید بدون نظارت با دستگاه بازی کنند. کابل برق دستگاه را در جایی که کودکان به آن دسترسی ندارند نگه دارید. دستگاه‌های برقی اسباب‌بازی کودکان نیستند.
- **استفاده از دستگاه:** از دستگاه در فضای باز استفاده نکنید. دستگاه شما ممکن است تحت تأثیر خاک یا باران قرار گیرد. دستگاه خود را در آب فرو نبرید و از باران یا رطوبت محافظت کنید. دستگاه با نیروی برق کار می‌کند و خطر برق‌گرفتگی وجود دارد. بنابراین، هرگز با دست‌های خیس به دوشاخه دست نزنید. از دستگاه برای تمیز کردن مواد قابل اشتعال یا انفجاری (مانند بنزین یا الکل)، اشیاء سوزان یا دودکننده (مانند سیگار، کبریت یا خاکستر داغ) استفاده نکنید.
- **تعمیر و نگهداری:** قبل از تمیز کردن و نگهداری دستگاه، دوشاخه را از پریز برق بکشید و بگذارید دستگاه خنک شود.
- **محدودیت‌های استفاده:** از دستگاه برقی فقط برای مقاصد مشخص شده استفاده کنید. استفاده از دستگاه برخلاف دستورالعمل‌ها ممکن است عمر دستگاه را کاهش دهد و خطرات ایمنی ایجاد کند.

هشدارهای ایمنی اختصاصی

- دستگاه را هرگز با مواد شوینده، سیم ظرف‌شویی یا پاک‌کننده‌های ساینده تمیز نکنید.
- به قسمت‌های متحرک که محل اتصال سری‌ها هستند، دست نزنید.
- قبل از اتصال یا جدا کردن دوشاخه، مطمئن شوید دستگاه خاموش است.
- هنگام استفاده از دستگاه، همیشه با دقت عمل کنید.
- هنگام جدا کردن دوشاخه، آن را از سیم نکشید. سیم را از گرما دور نگه دارید و نگذارید از لبه‌های میز یا کانتر آویزان شود.
- دستگاه را به‌هیچ‌وجه در فضای باز استفاده نکنید.
- موتور دستگاه را از آب و محیط‌های مرطوب دور نگه دارید.
- دستگاه را فقط با دست خشک استفاده نمایید.
- هرگز زمانی که دوشاخه به پریز وصل است، اقدام به نصب سری‌ها یا همزن نکنید. قبل از نصب، حتماً دستگاه را از برق بکشید.
- همزن‌های متصل را زیر آب جاری نشویید؛ ابتدا آن‌ها را از دستگاه جدا کنید.
- هنگام استفاده مطمئن شوید سری‌های همزن با سیم دستگاه تماس پیدا نکنند.
- اگر در حین استفاده مشکلی برای سیم برق پیش آمد، بلافاصله دستگاه را از برق بکشید. بدون جدا کردن دوشاخه، به سیم دست نزنید.

- وقتی از دستگاه استفاده نمی‌کنید یا قصد نصب، جداسازی یا شستشوی قطعات را دارید، حتماً ابتدا دوشاخه را از پریز جدا کنید.



قوانین ایمنی و دستورالعمل‌های استفاده را به دقت در این راهنمای کاربر مطالعه کنید.
این راهنمای کاربر را برای استفاده‌های آینده نگهداری کنید.

باز کردن جعبه

- قبل از استفاده اولیه، دستگاه و لوازم جانبی را از جعبه خارج کرده و از نظر آسیب‌دیدگی یا عیب بررسی کنید. اگر دستگاه آسیب‌دیده یا معیوب است، از آن استفاده نکنید و به سرویس مجاز Fakir مراجعه کنید.
- تعمیر باید تنها توسط مراکز خدمات مجاز Fakir انجام شود.
- تعمیر توسط افراد غیرمجاز ممکن است برای کاربر مضر باشد.

هشدار!

از استفاده از محصول معیوب یا آسیب‌دیده خودداری کنید.

اطلاعات فنی

توان	2000 وات :
ولتاژ	220-240V~ 50/60Hz :
درجه محافظتی	II :
عمر مفید استفاده	7 سال :

یادداشت!

مقادیر ذکر شده بر روی دستگاه یا در مستندات چاپی دیگر همراه با محصول، در شرایط آزمایشگاهی و بر اساس استانداردهای مربوطه به دست آمده است. این مقادیر ممکن است بسته به استفاده از محصول و شرایط محیطی تغییر کند.

آشنایی با قطعات محصول

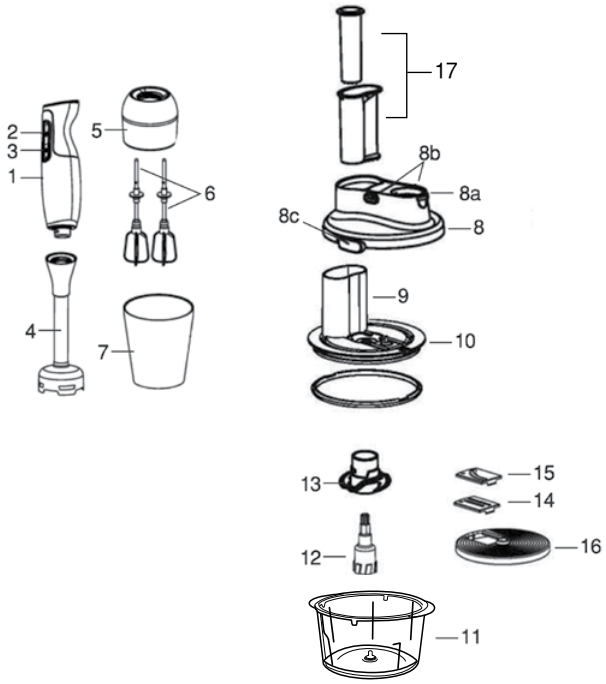

1.بدنه اصلی موتور
2.دکمه خاموش / روشن
3.دکمه توربو
4.قطعه خرد کننده فولادی
5.بدنه هم زن
6.سیم هم زن
7.ظرف مقیاس
8.درپوش فوقانی ربات
a. الف. دکمه باز کردن قفل موتور
b. ب. دکمه های باز کننده / قفل کننده درپوش
c. ج. قلاب قفل کردن درپوش
9.درپوش محافظتی
10. کش جلوگیری کننده از نشت مواد
11. مخزن شیشه‌ای
12. میله لوازم جانبی
13. تیغه قطعه کننده
14. تیغه قطعه کننده
15. تیغه رنده
16. دیسک حمل کننده رنده
17. فشار دهنده ها

هشدار!

محصول شما با یک سیستم ایمنی برای استفاده بلندمدت تجهیز شده است. محصول شما به طور خودکار متوقف می‌شود تا از گرم شدن اضافی در طول استفاده بلندمدت جلوگیری شود. پس از یک دوره خنک‌کننده کوتاه، محصول شما دوباره عمل خواهد کرد.

نحوه استفاده از بلندر دستی

- بلندر دستی جهت تهیه موادی مانند سس، مایونز و یا غذای کودک مورد استفاده قرار میگیرد.
- پایه فولادی بلندر را به نحوی که روی دستگاه قفل شود نصب کنید.
- بلندر را درون ظرف پر از مواد غذایی قرار دهید.
- با فشار دادن دکمه ایمنی و یا دکمه خاموش/روشن دستگاه را روشن کنید.
- بهیچوجه بلندر دستی را به مدت بیش از یک دقیقه مورد استفاده قرار ندهید.

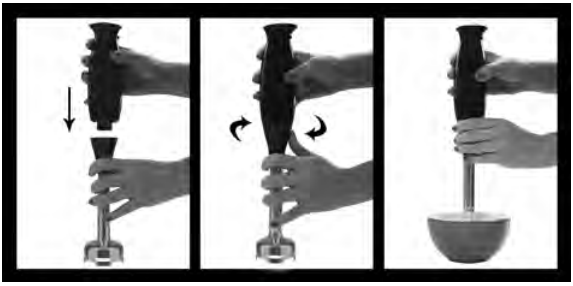

توجه!

تیغه quadro بلندر بسیار تیز است. هنگام استفاده دقت کنید. از استفاده از دستگاه بدون وجود آب درون مواد غذایی خودداری کنید. مواد غذایی مورد نظر برای مخلوط کردن را حتما همراه با آب مخلوط کنید.

نحوه استفاده از هم زن

- قطعه هم زن برای هم زدن خامه، کرم شانتی، سفیده تخم مرغ و کف و تهیه موادی مانند شیرینی های آماده مورد استفاده قرار می گیرند.
- قطعه هم زن را در درپوش هم زن قرار دهید، سپس قطعه هم زن را به نحوی که روی دستگاه قفل شود نصب کنید.
- قطعه هم زن را در ظرف پر از مواد غذایی و یا درون ظرف مقیاس نصب کنید. با فشار دادن دکمه ایمنی و یا دکمه خاموش/روشن دستگاه را روشن کنید.
- بهیچوجه دستگاه را همراه با قطعه هم زن به مدت بیش از دو دقیقه مورد استفاده قرار ندهید.
- قطعه را پس از استفاده از دستگاه خارج کرده و هم زن را از درپوش هم زن جدا کنید.

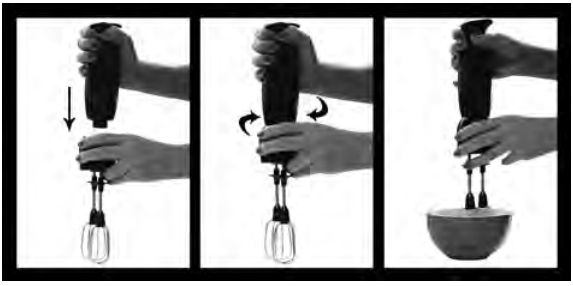

نحوه استفاده از ربات با قطعه رنده / قطعه کننده

- ربات در هر مرتبه باید برای تهیه مواد غذایی حداکثر تا 800 گرم (بغیر از گوشت) مورد استفاده قرار گیرد.
- تیغه قطعه کننده: برای تهیه مواد غذایی مانند هویج، خیار یا سیب زمینی مورد استفاده قرار میگیرد.
- تیغه رنده: برای تهیه موادی مانند هویج، پنیر پیتزا، کرفس/ساقه کرفس مورد استفاده قرار میگیرد.
- تیغه رنده/قطعه کننده را در قطعه نگهداری تیغه پلاستیکی قرار داده و سپس دیسک را در میله موجود در وسط ظرف نصب کنید. درپوش ربات را قرارداده و بدنه اصلی موتور را روی درپوش کوچک ربات نصب کنید. از نصب شدن کامل بدنه اصلی موتور روی ربات کوچک و قفل شدن آن اطمینان حاصل کنید.
- دوشاخه دستگاه را به برق بزنید و با فشار دادن دکمه ایمنی و یا دکمه خاموش/روشن دستگاه را روشن کنید.
- مواد غذایی را با کمک دسته فشار از درون کپسول ربات کوچک به درون ظرف منتقل کنید.

هشدار!

برای قراردادن مواد غذایی درون ظرف بهیچوجه از دستان و انگشتان خود استفاده نکنید.

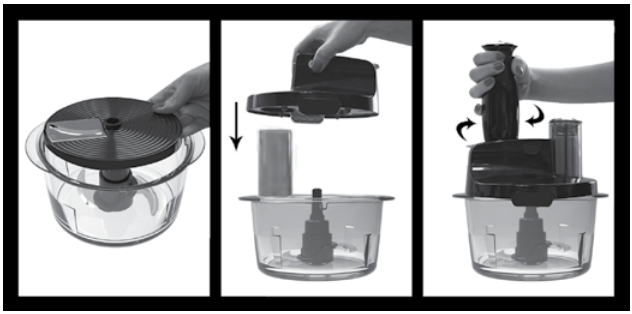

نحوه استفاده از Rondo

Rondo در هر مرتبه برای قطعه کرده مواد غذایی حداکثر تا 800 گرم (بغیر از گوشت) مورد استفاده قرار میگیرد. مواد غذایی مورد نظر را درون ظرف ربات قرار داده در پوش را ببندید و از قرار گرفتن کامل بدنه اصلی موتور روی ربات اطمینان حاصل کنید. دوشاخه دستگاه را به برق بزنید و با فشار دادن دکمه ایمنی و یا دکمه خاموش/روشن دستگاه را روشن کنید.

نظافت و مراقبت از دستگاه

- پیش از نظافت دستگاه، آن را خاموش کرده و دوشاخه را از برق بکشید.
- قطعه هم زن را با آب ولرم صابون دار بشوئید و کاملا خشک کنید.
- می توانید سطح خارجی دستگاه که قسمت موتور نیز در این قسمت قرار دارد را با استفاده از قطعه پارچه ای مرطوب تمیز کنید. از تماس آن با آب جلوگیری کنید. بهیچوجه سعی در تمیز کردن دستگاه با استفاده از مواد شوینده، سیم های ظرفشویی و یا تمیز کننده سخت نداشته باشید.
- دستگاه بهیچوجه را درون آب و یا سایر مایعات فرو نبرید.
- از شستشوی بدنه اصلی موتور که قسمت موتور دستگاه در آن قرار دارد، بدنه هم زن و درپوش موتور زیر آب خودداری کنید.

- می توانید این سه قطعه را با استفاده از یک قطعه پارچه نرم و مرطوب تمیز کنید.
- بهیچوجه قسمت موتور دستگاه را در تماس با آب قرار ندهید.
- می توانید سایر قطعات دستگاه را در ماشین ظرفشویی مورد شستشو قرار دهید.
- در صورت استفاده از بلندر برای مواد غذایی بسیار پر نمک، ممکن است مجبور به شستن تیغه ها با دست گردید.
- در عدم استفاده از مقادیر بسیار زیاد مواد از بین برنده رسوب آهک و یا شوینده ها در ماشین ظرفشویی خود دقت داشته باشید.
- احتمال رنگی شدن ظرف بدلیل رنگ برخی از مواد غذایی وجود دارد.
- در این صورت پیش از قراردادن ظرف درون ماشین ظرفشویی توصیه میشود ظرف را با روغن زیتون تمیز کرده و سپس درون ماشین ظرفشویی قرار دهید.

قطعه کننده				
مواد	**حداکثر میزان مواد**	**سرعت**	**قطعه مورد نیاز**	**مدت (متوسط)**
مخلوط روغن جامد و عسل	450 گرم روغن جامد - 600 گرم عسل	روشن-توربو	پایه قطعه کننده	3 ثانیه
پیاز / سیر	g 500	روشن-توربو	پایه قطعه کننده	3-6 ثانیه
جعفری	g 100	روشن-توربو	پایه قطعه کننده	5-10 ثانیه
گوشت خام (بدون چربی)	g 400	توربو	پایه قطعه کننده	10 ثانیه
فندق	g 300	روشن-توربو	پایه قطعه کننده	5-10 ثانیه
میوه	g 700	توربو	پایه قطعه کننده	10 ثانیه
بیسکویت	g 300	روشن-توربو	پایه قطعه کننده	5-10 ثانیه
هویج	g 400	روشن-توربو	پایه قطعه کننده	5-10 ثانیه
رنده و قطعه کردن				
مواد	**حداکثر میزان مواد**	**سرعت**	**قطعه مورد نیاز**	**مدت (متوسط)**
هویج	g 400	روشن-توربو	قطعه رنده	5-10 ثانیه
ترب	g 400	توربو	قطعه رنده	5-10 ثانیه
سیب زمینی	g 400	روشن-توربو	قطعه قطعه کننده	5-10 ثانیه
کدو حلوایی	g 800	روشن-توربو	قطعه قطعه کننده	5-10 ثانیه
خیار	g 800	روشن	قطعه قطعه کننده	5-10 ثانیه

نگهداری دستگاه

- اگر قصد ندارید برای مدت طولانی از دستگاه استفاده کنید، آن را در جای خشک و خنک نگهداری کنید.
- مطمئن شوید که دستگاه از برق جدا شده و قطعات آن کاملاً خشک شده است.
- دستگاه را دور از دسترس کودکان قرار دهید.

بازیافت

هنگامی که عمر محصول شما به پایان رسید، مراحل زیر را برای بازیافت صحیح دنبال کنید:

- کابل دستگاه را قطع کرده و آن را غیرقابل استفاده کنید.
- دستگاه را در سطل‌های زباله مخصوص این نوع دستگاه‌ها طبق قوانین جاری کشور خود قرار دهید.
- زباله‌های الکتریکی نباید با زباله‌های خانگی دفع شوند.
- دستگاه را در سطل‌های زباله الکتریکی قرار دهید.
- بسته‌بندی دستگاه از مواد قابل بازیافت ساخته شده است.
- مواد بسته‌بندی را در سطل‌های مناسب بازیافت قرار دهید.
- دستگاه با دستورالعمل‌های WEEE (پسماندهای الکتریکی و الکترونیکی) مطابقت دارد.

یادداشت!

- قبل از تماس با خدمات مشتری، بررسی کنید که آیا می‌توانید مشکل یا عیب را خودتان برطرف کنید. برای این کار، لطفاً به بخش "رفع مشکلات" مراجعه کنید. اگر نتوانستید مشکل یا عیب را حل کنید، با خدمات مشتری تماس بگیرید.
- قبل از تماس، لطفاً نام مدل و شماره سریال محصول را آماده داشته باشید.
- این اطلاعات را می‌توانید روی برچسب نوع محصول پیدا کنید.

خط کمک: +902124440241

رفع مشکلات

دستگاه شما تحت بررسی کیفیت برای جلوگیری از هرگونه عیب قرار گرفته است. با این حال، اگر دستگاه به هر دلیلی کار نمی‌کند، قبل از مراجعه به سرویس مجاز Fakir، سعی کنید راه‌حل‌های موجود در جدول زیر را امتحان کنید.

خطا	دلیل احتمالی	راه حل
دستگاه کار نمی کند	• دوشاخه دستگاه به پریز متصل نمی باشد. • دستگاه روشن نیست. • جریان برق در پریز موجود نیست. • سیم برق آسیب دیده است.	• دوشاخه را به برق بزنید. • دستگاه را روشن کنید • پریز دیگری را امتحان کنید. • دستگاه را جهت تعمیر به مرکز خدمات مجاز ببرید.

حمل و نقل

برای جلوگیری از آسیب به دستگاه، مراحل زیر را برای حمل و نقل ایمن دستگاه دنبال کنید:

- دستگاه را در بسته‌بندی اصلی آن حمل کنید.
- اگر بسته‌بندی اصلی موجود نیست، از بسته‌بندی مناسب و نرم برای محافظت از دستگاه استفاده کنید.

Üretici/İthalatçı - Manufacturer / Importer:
Fakir Elektrikli Ev Aletleri San. ve Tic. A.Ş.
Saruhan Plaza, Basın Ekspres Yolu, No:39 K.Çekmece / İstanbul, TÜRKİYE
Tel: +90 212 249 70 69
Faks: +90 212 293 39 11
Yetkili Servislerimize www.fakir.com.tr'den ulaşabilirsiniz
Müşteri Hizmetleri: 444 0 241
www.fakir.com.tr

Fakir Hausgeräte GmbH
Industriestraße 6 D-71665 Vaihingen / Enz
Postfach 1480 D-71657 Vaihingen / Enz
Tel.: +49 7042 / 912-0
Fax: +49 7042 / 912-360
www.fakir.de

GARANTİ ŞARTLARI

1. Garanti süresi, malın teslim tarihinden itibaren başlar ve iki (2) yıldır.
2. Satıcı ve üretici/ithalatçı tarafından malın tüketiciye teslim tarihi ve yeri yazılarak kaşelenip imzalanmayan garanti belgeleri geçersizdir.
3. Kullanıcının malı tanıtma ve kullanım kılavuzunda yer alan hususlara aykırı kullanımlardan kaynaklanan hasar ve arızalar (çizilme, kırılma, kopma, vb.) garanti kapsamı dışındadır. Arızalarda kullanım hatasının bulunup bulunmadığı, yetkili servis istasyonları, yetkili servis istasyonunun mevcut olmaması halinde sırasıyla; malın satıcısı, ithalatçısı veya üreticisinden birisi tarafından mala ilişkin azami tamir süresi içerisinde düzenlenen raporla belirlenir ve bu raporun bir nüshası tüketiciye verilir. Tüketiciler, rapora ilişkin olarak bilirkişi tarafından tespit yapılması talebiyle uyuşmazlığın parasal değerini dikkate alarak tüketici hakem heyetine veya tüketici mahkemesine başvurabilir. Belirtilen haller dışında, bütün parçaları dahil olmak üzere malın tamamı garanti süresi boyunca firmamızın garantisi altındadır.
4. Sarf malzemeleri ve kullanıma bağlı olarak eskiyen, yıpranan, kireçlenen, kirlenme nedeniyle işlevini yitiren parçalar ve bu parçaların işlevlerini yitirmesi nedeniyle oluşan hasar ve arızalar, garanti kapsamı dışındadır. Bu parçalar yetkili servislerden ücreti mukabilinde satın alınabilecektir. Yetkili servislerden satın alınmayan parçalar nedeni ile oluşan arızalar garanti kapsamı dışındadır.
5. Ürüne ilişkin; ürün tanıtımı, montaj işlemleri, teknik kontroller vs. işlemler dâhil ancak bunlarla sınırlı olmamak üzere, Yetkili servis dışındaki şahısların müdahalesi durumunda, malın tamamı garanti kapsamı dışındadır.
6. Voltaj düşmesi veya yükselmesinden dolayı veya hatalı elektrik tesisatı nedeniyle meydana gelebilecek arızalar garanti kapsamı dışındadır.
7. Malın garanti süresi içerisinde arızalanması durumunda, tamirde geçen süre garanti süresine eklenir. Malın tamir süresi en fazla 20 iş günüdür. Bu süre, garanti süresi içerisinde mala ilişkin arızanın yetkili servis istasyonuna veya satıcıya bildirimi tarihinde, garanti süresi dışında ise malın yetkili servis istasyonuna teslim tarihinden itibaren başlar. Tüketici, arıza bildirimini; telefon, fax, e-posta, iadeli taahhütlü mektup veya benzeri bir yolla yapabilir. Ancak uyuşmazlık halinde ispat yükü tüketiciye aittir.
8. Malın garanti süresi içerisinde yetkili servis istasyonuna veya satıcıya tesliminden itibaren arızasının 10 iş günü içerisinde giderilmemesi halinde, üretici veya ithalatçı; malın tamiri tamamlanıncaya kadar, benzer özelliklere sahip başka bir malı tüketicinin kullanımına tahsis edecektir. Benzer özelliklere sahip başka bir malın tüketici tarafından istenmemesi halinde üretici veya ithalatçı bu yükümlülükten kurtulur.
9. İş günü; ulusal, resmi ve dini bayram günleri ile yılbaşı, 1 Mayıs ve Pazar günleri dışındaki çalışma günleridir.
10. Malın garanti süresi içerisinde, gerek malzeme ve işçilik, gerekse montaj hatalarından dolayı arızalanması halinde, işçilik masrafı, değiştirilen parça bedeli ya da başka herhangi bir ad altında hiçbir ücret talep etmeksizin tamiri yapılacaktır.
11. Malın garanti süresi dışında, servis istasyonları tarafından verilen montaj, bakım ve onarım hizmetiyle ilgili olarak, bir yıl içerisinde aynı arızanın tekrarı halinde tüketiciden herhangi bir isim altında ücret istenemez. Tüketicinin malı kullanım kılavuzunda yer alan hususlara aykırı kullanmasından kaynaklanan arızalar bu madde kapsamı dışındadır.
12. Malın ayıplı olduğunun anlaşılması durumunda tüketici, aşağıda sınırlı sayıda sayılan seçimlik haklardan birini kullanabilir:
    a. Satılanı geri vermeye hazır olduğunu bildirerek sözleşmeden dönme,
    b. Satılanı alıkoyup ayıp oranında satış bedelinden indirim isteme,
    c. Aşırı bir masraf gerektirmediği taktirde, bütün masrafları satıcıya ait olmak üzere satılanın ücretsiz onarılmasını isteme,
    d. İmkân varsa, satılanın ayıpsız bir misli ile değiştirilmesini isteme
13. Tüketicinin onarım hakkını kullanmasına rağmen malın;
    a. Tüketiciye teslim edildiği tarihten itibaren garanti süresi içinde kalmak kaydıyla tekrar arızalanması,
    b. Tamiri için 29029 sayılı Resmi Gazete'de yayımlanan Satış Sonrası Hizmetler Yönetmeliği'nde belirtilen gereken azami sürenin aşılması,
    c. Tamirin mümkün olmadığının yetkili servis istasyonu, satıcı, üretici veya ithalatçı tarafından bir raporla belirlenmesi durumlarında tüketici malın ücretsiz değiştirilmesini, bedel iadesini veya ayıp oranında bedel indirimini talep edebilir.
14. Malın ayıpsız misli ile değiştirilmesinin satıcı için orantısız güçlükleri beraberinde getirecek olması halinde tüketici, sözleşmeden dönme veya ayıp oranın bedelden indirim haklarından birini kullanabilir. Orantısızlığın tayininde malın ayıpsız değeri, ayıbın önemi ve diğer seçimlik haklara başvurmanın tüketici açısından sorun teşkil edip etmeyeceği gibi hususlar dikkate alınır.
15. Garanti uygulaması sırasında değiştirilen malın garanti süresi, satın alınan malın kalan garanti süresi ile sınırlıdır.
16. Satılan mala ilişkin düzenlenen faturalar garanti belgesi yerine geçmez.
17. Garanti belgesi ile ilgili olarak çıkabilecek sorunlar için Ticaret Bakanlığı Tüketicinin Korunması ve Piyasa Gözetimi Genel Müdürlüğü'ne başvurulabilir.
18. Tüketiciler şikâyet ve itirazları konusundaki başvurularını tüketici hakem heyetlerine ve tüketici mahkemelerine yapabilirler.

GARANTİ BELGESİ

İMALATÇI / İTHALATÇI FİRMANIN

ÜNVANI : Fakir Elektrikli Ev Aletleri San. ve Tic. A.Ş.

MERKEZ ADRESİ : Saruhan Plaza, Basın Ekspres Yolu, No:39 Küçükçekmece, İstanbul / TÜRKİYE

TELEFONU : 0 212 249 70 69

FAKSI : 0 212 251 51 42

FİRMA YETKİLİSİNİN

İMZASI - KAŞESİ :

Fakir HAUSGERÄTE FAKIR ELEKTRİKLİ EV ALETLERİ SAN VE TİC. A.Ş.
FAKIR ELECTRICAL APPLIANCES IND. & TRADE INC.
Merkez: Halkalı Merkez Mah. Basın Ekspres Cad. No: 39
Küçükçekmece / İstanbul
Tel: +90 (212) 249 70 69 **Fax:** +90 (212) 296 39 11
Mersis No.: 0385051591000018 **İşletme Mrk.** İstanbul
Ticaret Sicil No.:633744 **Boğaziçi Kurumlar V.D.**3850515910

ÜRÜNÜN

CİNSİ : Blender Seti

MARKASI : Fakir

MODELİ : Mr. Chef Quadro 2000W

BANDROL VE SERİ NO :

TESLİM TARİHİ VE YERİ :

GARANTİ SÜRESİ : 2 YIL

AZAMİ TAMİR SÜRESİ : 20 (YİRMİ) İŞ GÜNÜ

SATICI FİRMANIN

ÜNVANI :

ADRESİ :

TELEFONU :

FAKSI :

FATURA TARİH VE NO :

TARİH - KAŞE - İMZA :

Bu belgenin kullanılmasına; 6502 sayılı Tüketicinin Korunması Hakkında Kanun ve bu Kanun'a dayanılarak yürürlüğe konulan Garanti Belgesi Uygulama Esaslarına Dair Yönetmelik uyarınca, T.C. Gümrük ve Ticaret Bakanlığı Tüketicinin Korunması ve Piyasa Gözetim Genel Müdürlüğü tarafından izin verilmiştir.

Farklı dillerde kullanım kılavuzu için QR kodu okutunuz.

Scan the QR code for the user manual in different languages.

Kullanım kılavuzuna **destek.fakir.com.tr** adresinden de ulaşabilirsiniz.

egaranti kayıt için QR kodu okutun.

egaranti kayıt için **fakir.egaranti.com** adresinden de ulaşabilirsiniz.